COLLARO HANDWASCHBECKEN RECHTECK

PRODUKTINFORMATION

Artikeltitel	Villeroy & Boch Collaro Handwaschbecken, 500 x 400 x 150 mm, Weiß Alpin, mit Überlauf
Artikelnummer	43345001
Montage / Montagetyp	Wandmontage
Lieferumfang	1 x Handwaschbecken
Tiefe in mm	400
Breite in mm	500
Höhe in mm	150
Innentiefe in mm	85
Kollektion	Collaro
Geeignet für	1-Loch Armatur, passendes Villeroy & Boch-Möbel
Material	TitanCeram
Oberfläche	glänzend
Farbbezeichnung der Farbe	Weiß Alpin
Mit Überlauf	Ja
Form	Rechteck
Farbbezeichnung	Weiß Alpin
Antibakterielle Oberfläche (mit AntiBac)	Nein
Leichte Oberflächenreinigung (mit CeramicPlus)	Nein
Anzahl Hahnloch durchgestochen	1
Anzahl der Becken	1

TECHNISCHE ZEICHNUNGEN

43345001

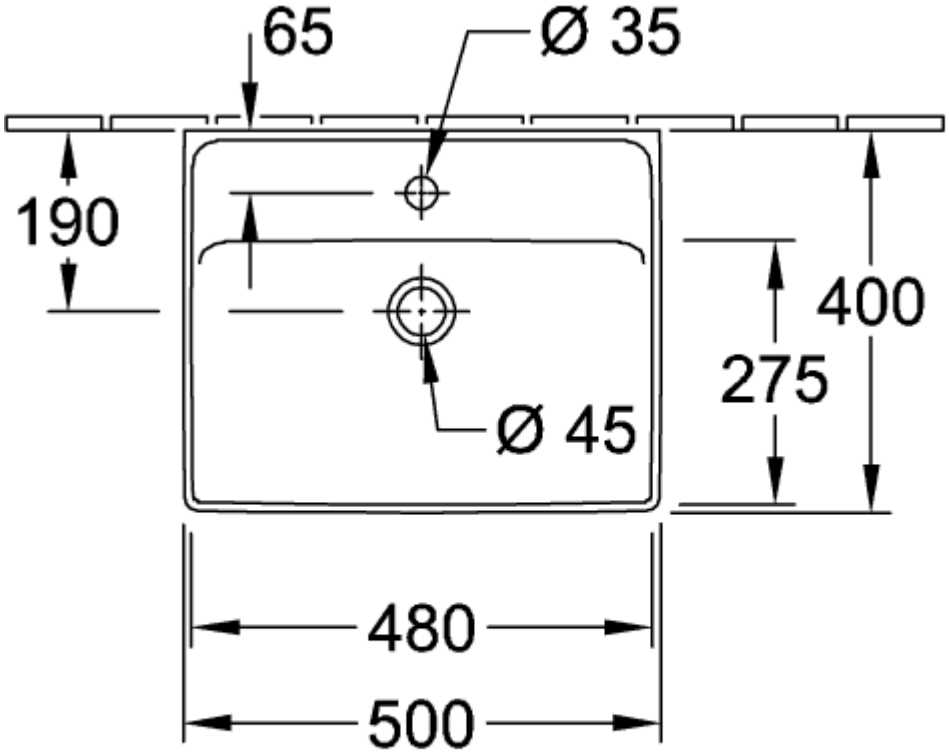
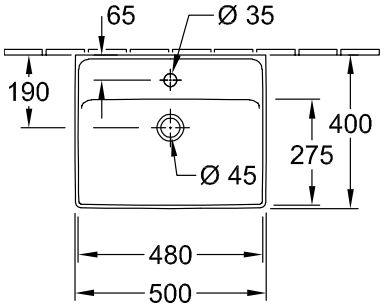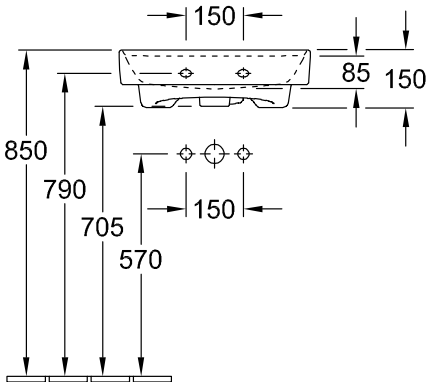
43345001