VICARE WASCHBECKEN VICARE RECHTECK

PRODUKTINFORMATION

Artikeltitel	Villeroy & Boch ViCare Waschbecken ViCare, 650 x 550 x 190 mm, Weiß Alpin AntiBac CeramicPlus, ohne Überlauf
Artikelnummer	517868T2
Montage / Montagetyp	Wandmontage
Lieferumfang	1 x Waschbecken
Tiefe in mm	550
Breite in mm	650
Höhe in mm	190
Innentiefe in mm	100
Kollektion	ViCare
Armatur/Hahnloch Hinweise	Bei Modellen ohne Überlauffunktion muss ein nicht verschließbares Ventil verwendet werden
Material	Sanitärkeramik
Oberfläche	glänzend
Farbbezeichnung der Farbe	Weiß Alpin AntiBac CeramicPlus
Mit Überlauf	Nein
Form	Rechteck
Farbbezeichnung	Weiß Alpin
Antibakterielle Oberfläche (mit AntiBac)	Ja
Leichte Oberflächenreinigung (mit CeramicPlus)	Ja
Anzahl Hahnloch durchgestochen	1
Anzahl der Becken	1

TECHNISCHE ZEICHNUNGEN

517868T2

DE

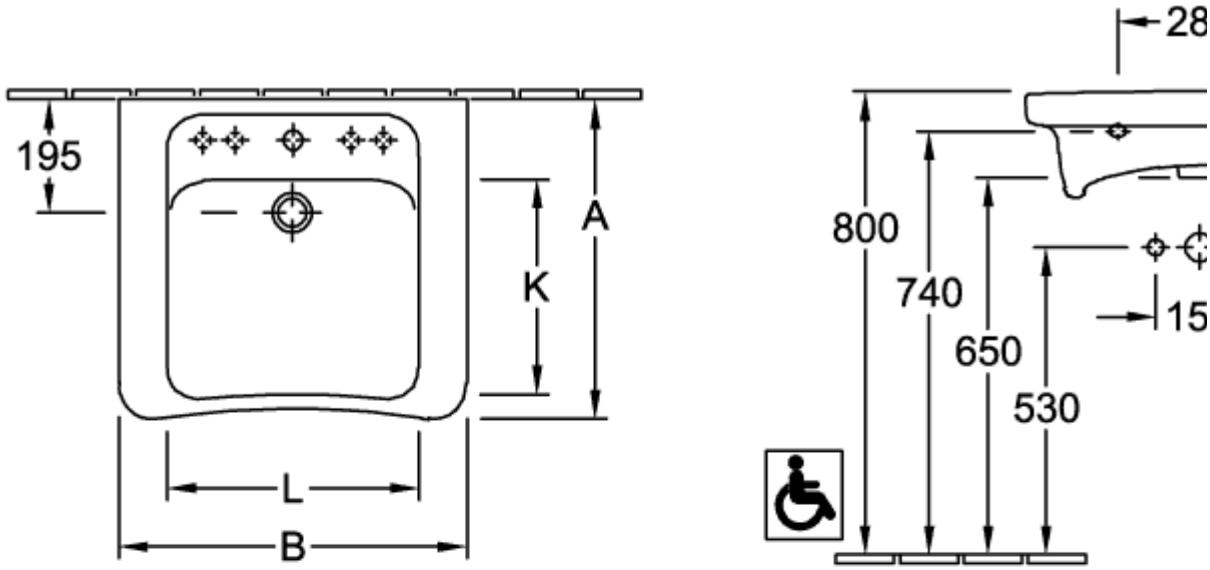

FR+

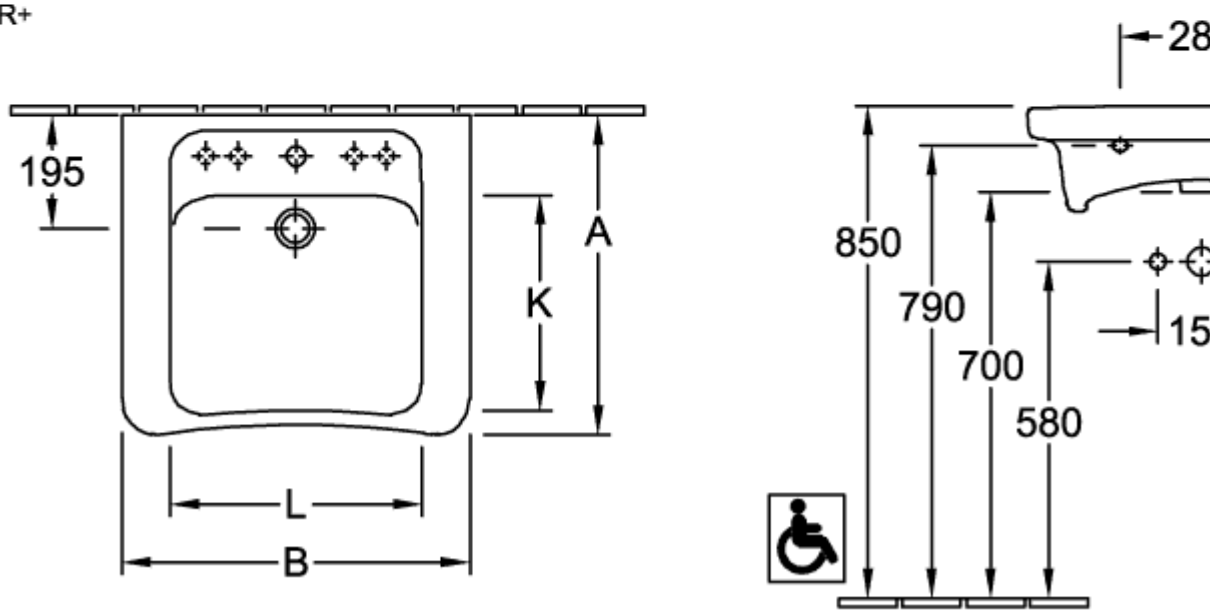

	A	B	K	L
5178 60 / 61 / 62 / 63	555	600	370	435
5178 65 / 66 / 67 / 68	550	650	375	480

517868T2

DE

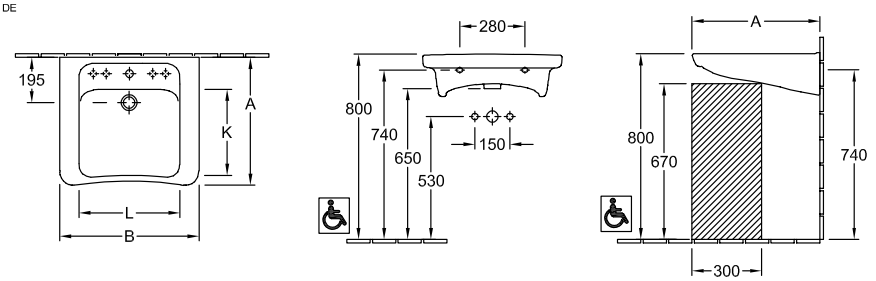

FR+

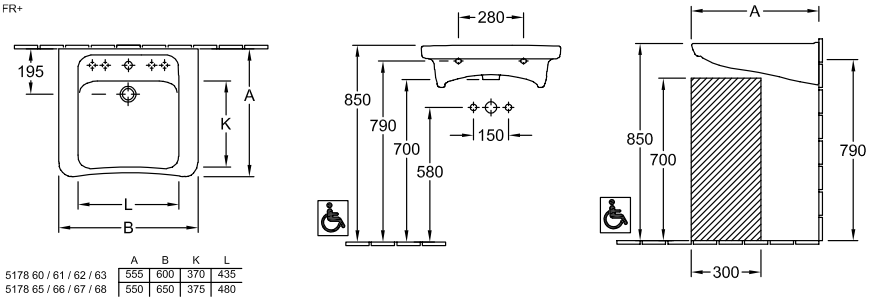

	A	B	K	L
5178 60 / 61 / 62 / 63	555	600	370	435
5178 65 / 66 / 67 / 68	550	650	375	480

517868T2

DE

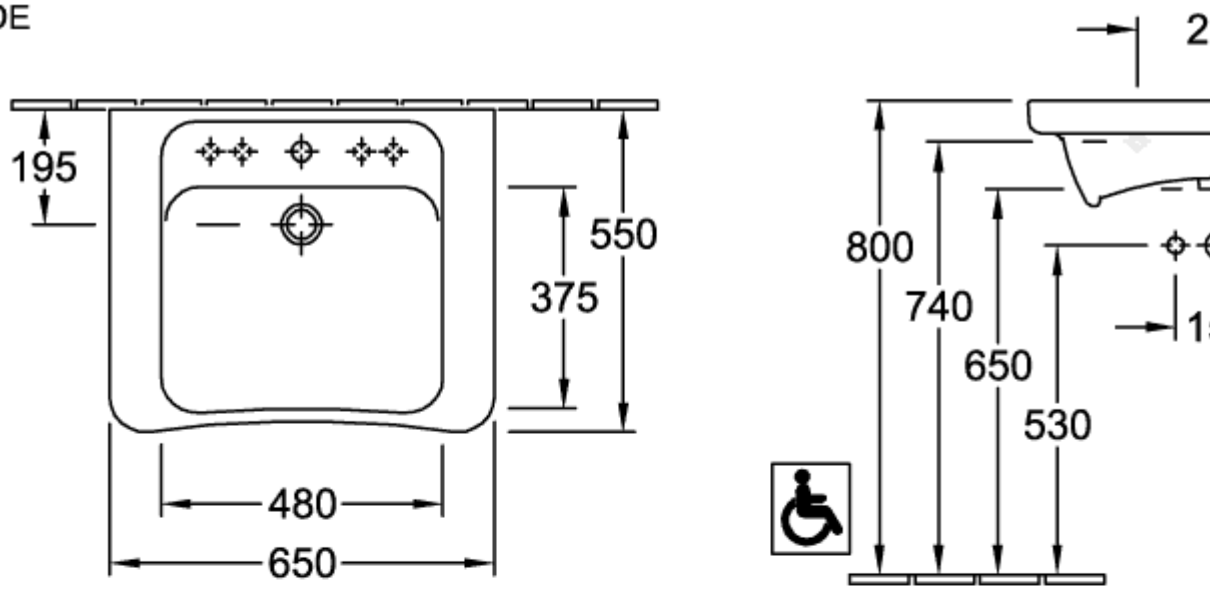

FR+

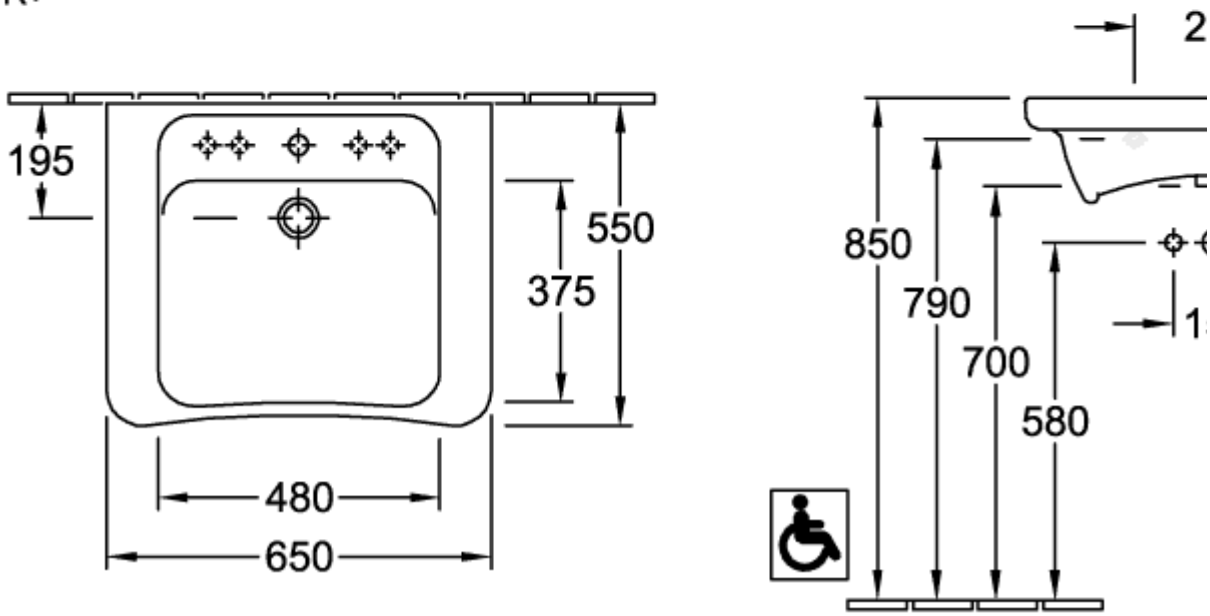

517868T2

DE

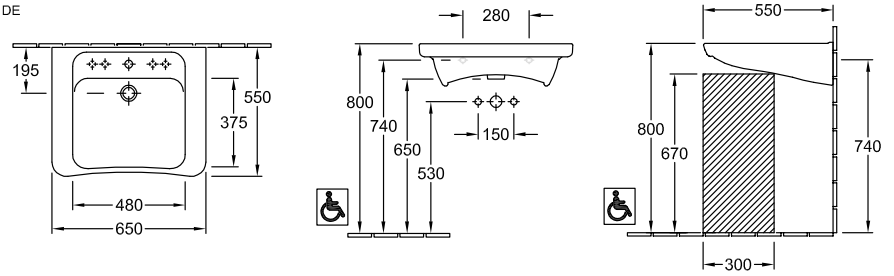
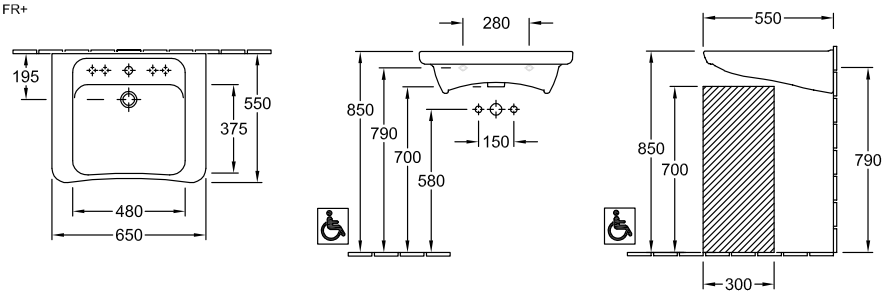
FR+