SUBWAY 2.0 ABLAUFHAUBE

PRODUKTINFORMATION

Artikeltitel	Villeroy & Boch Subway 2.0 Ablaufhaube, 315 x 200 x 290 mm, Weiß Alpin CeramicPlus
Artikelnummer	524400R1
Montage-Hinweise	nicht mit 3-Loch Armatur kombinierbar
Lieferumfang	1 x Ablaufhaube , 1 x Befestigungssatz
Tiefe in mm	200
Breite in mm	315
Höhe in mm	290
Kollektion	Subway 2.0
Material	Sanitärkeramik
Farbbezeichnung der Farbe	Weiß Alpin CeramicPlus
Farbbezeichnung	Weiß Alpin

TECHNISCHE ZEICHNUNGEN

524400R1

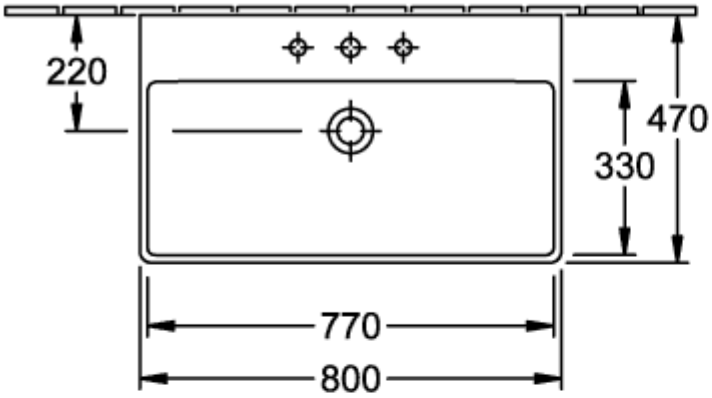

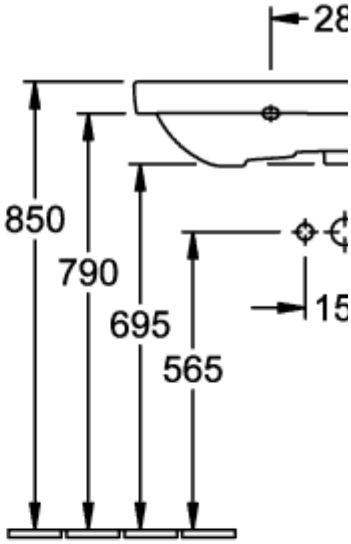

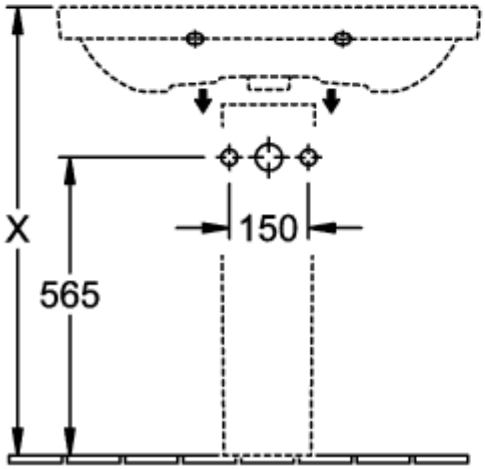

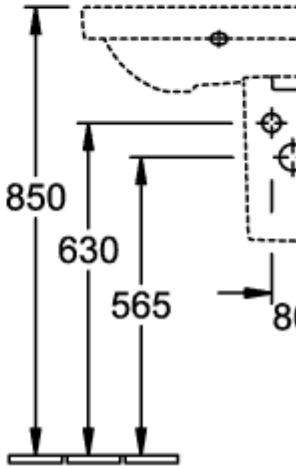

524400R1

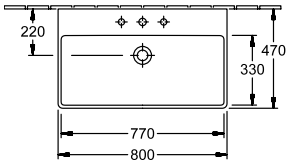
220
470
330
770
800

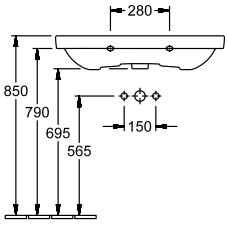
280
850
790
695
565
150

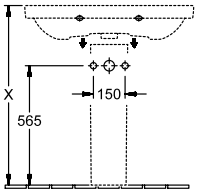
X
565
150

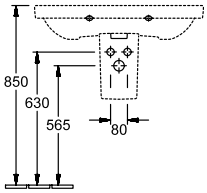
850
630
565
80

524400R1

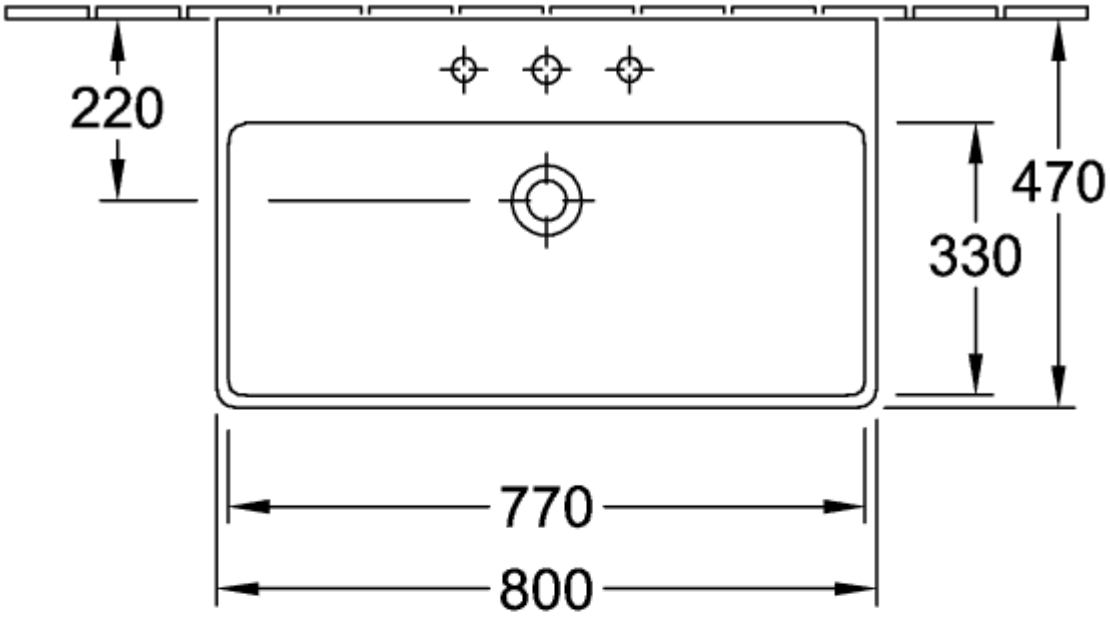

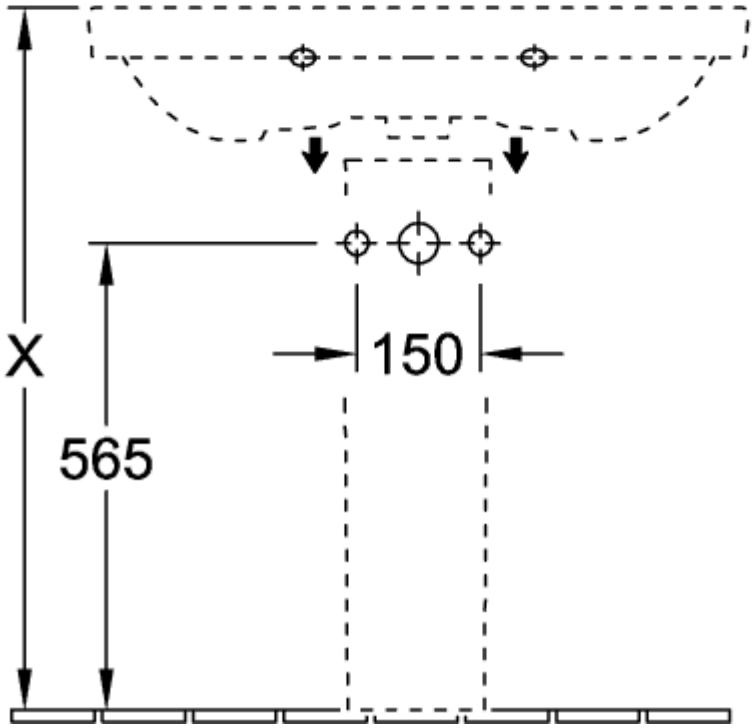

524400R1

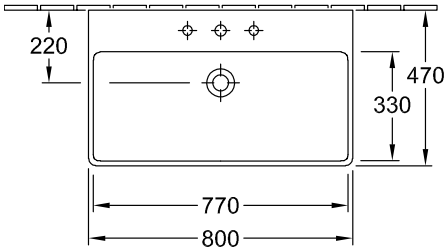
220
470
330
770
800

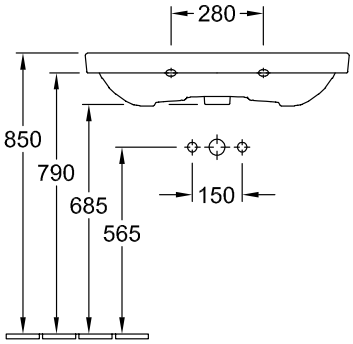
280
850
790
685
565
150

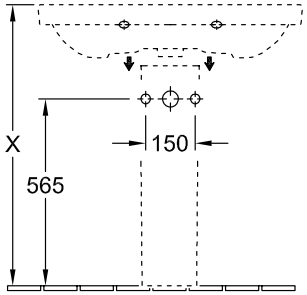
X
565
150

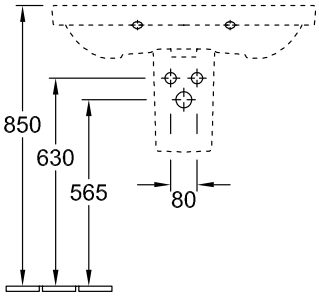
850
630
565
80

524400R1

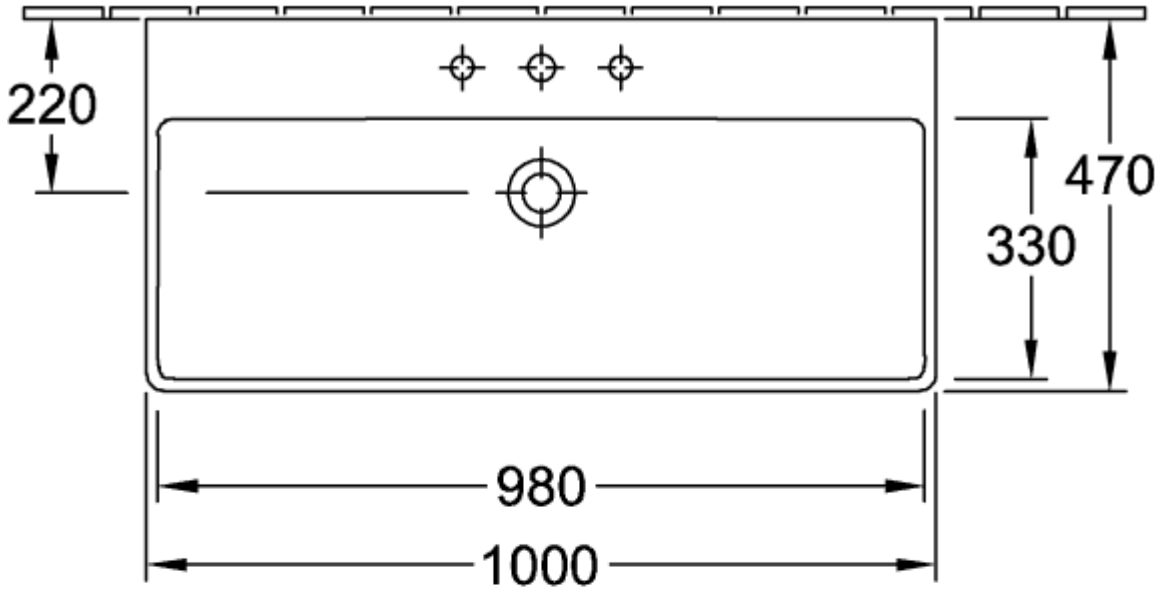

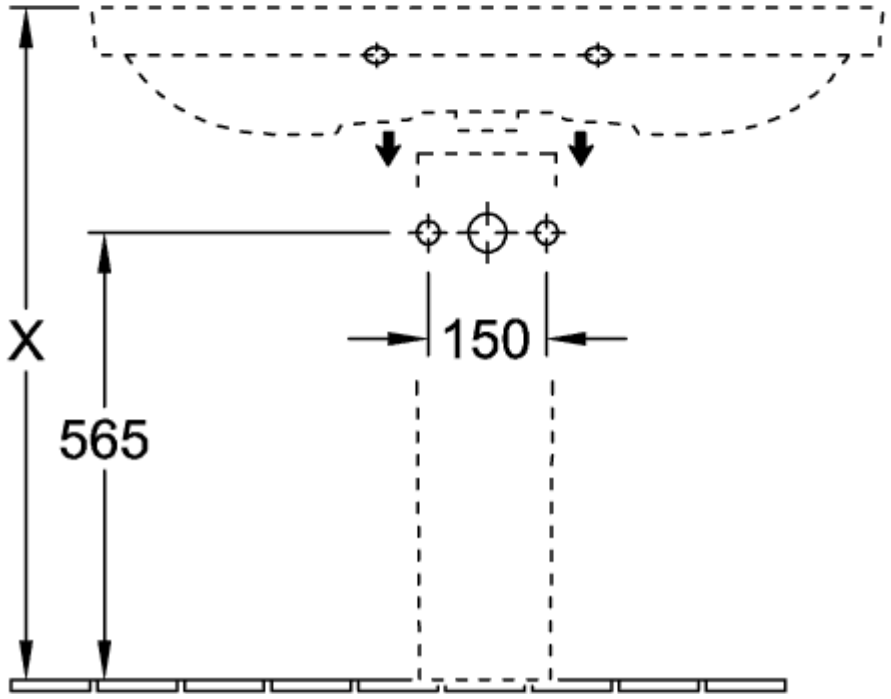

524400R1

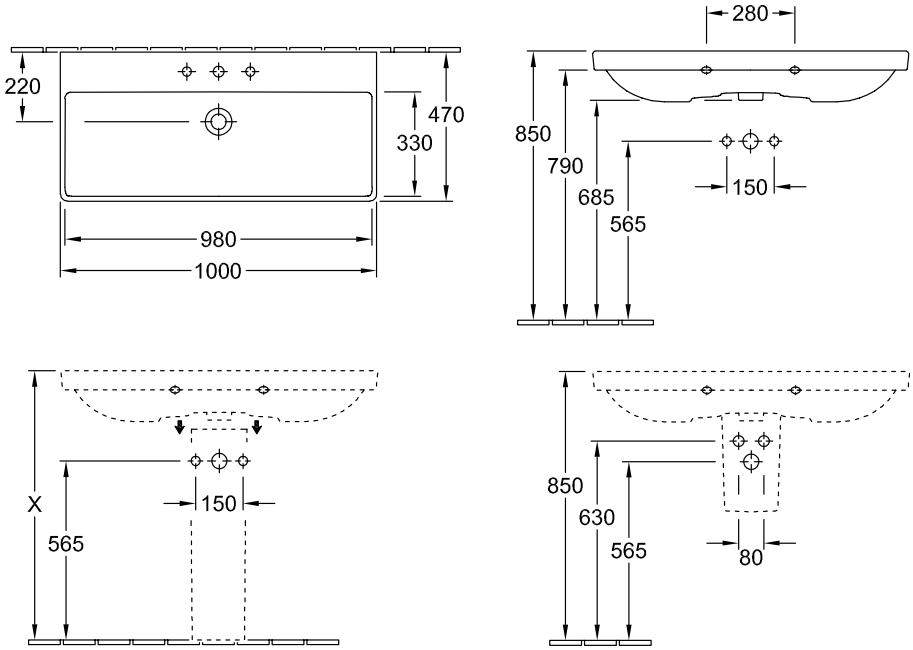
220
470
330
980
1000
280
850
790
685
565
150
X
565
150
850
630
565
80

524400R1

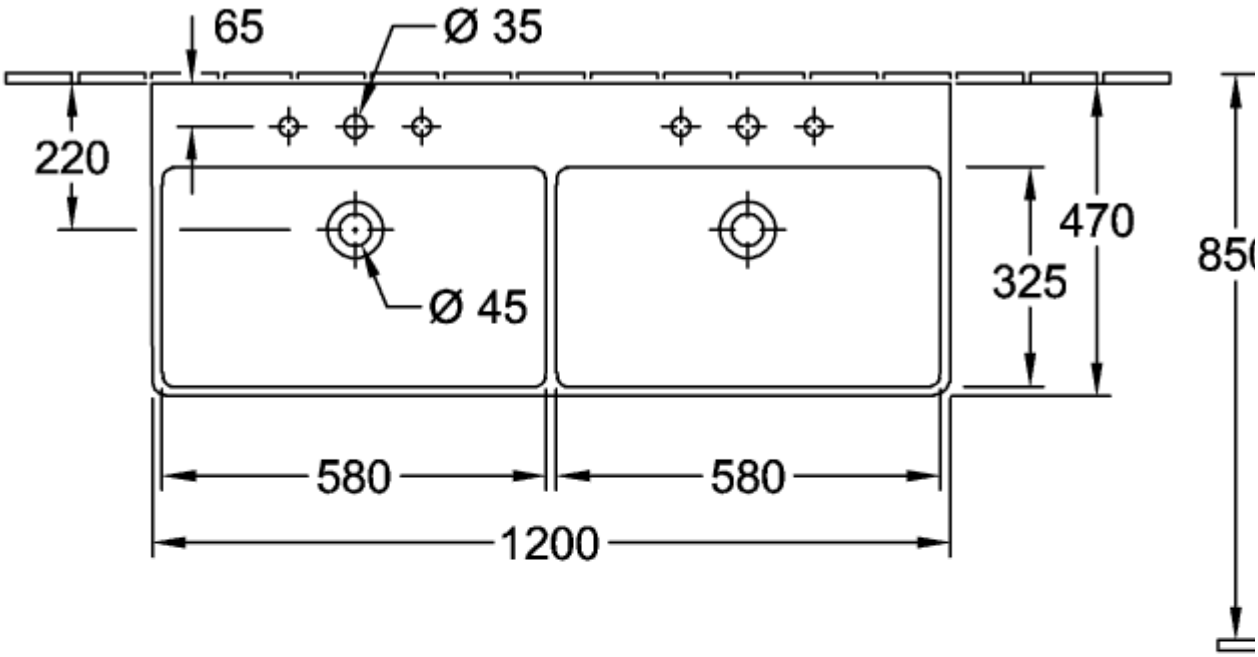

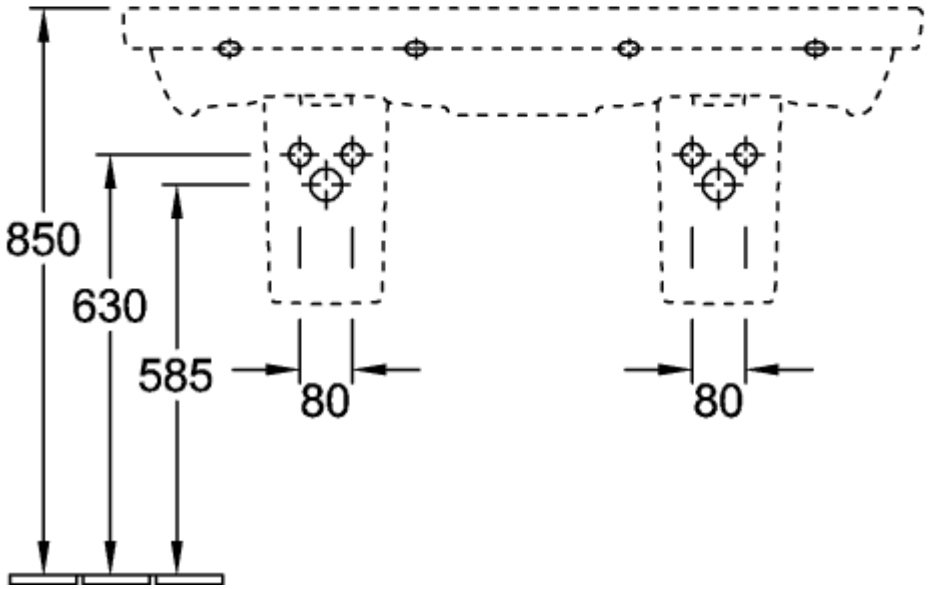

524400R1

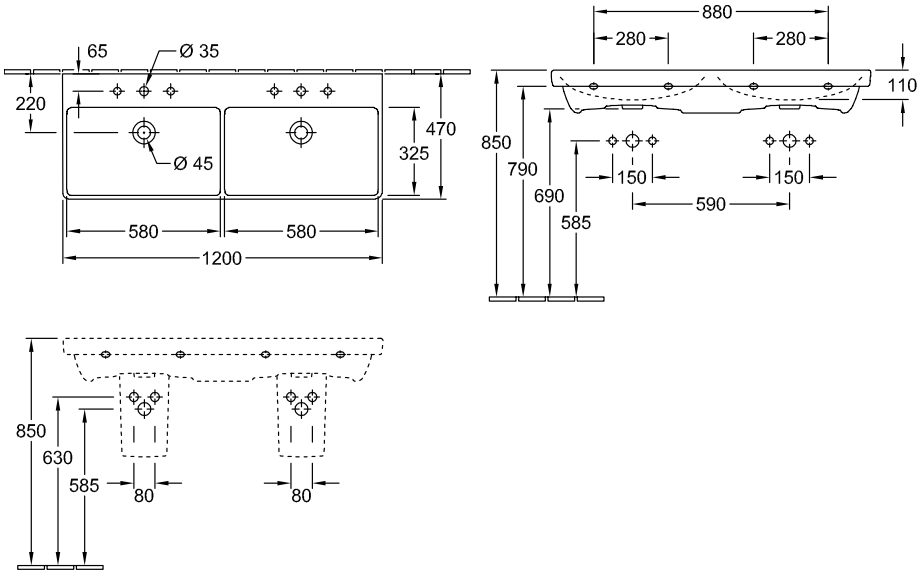

524400R1

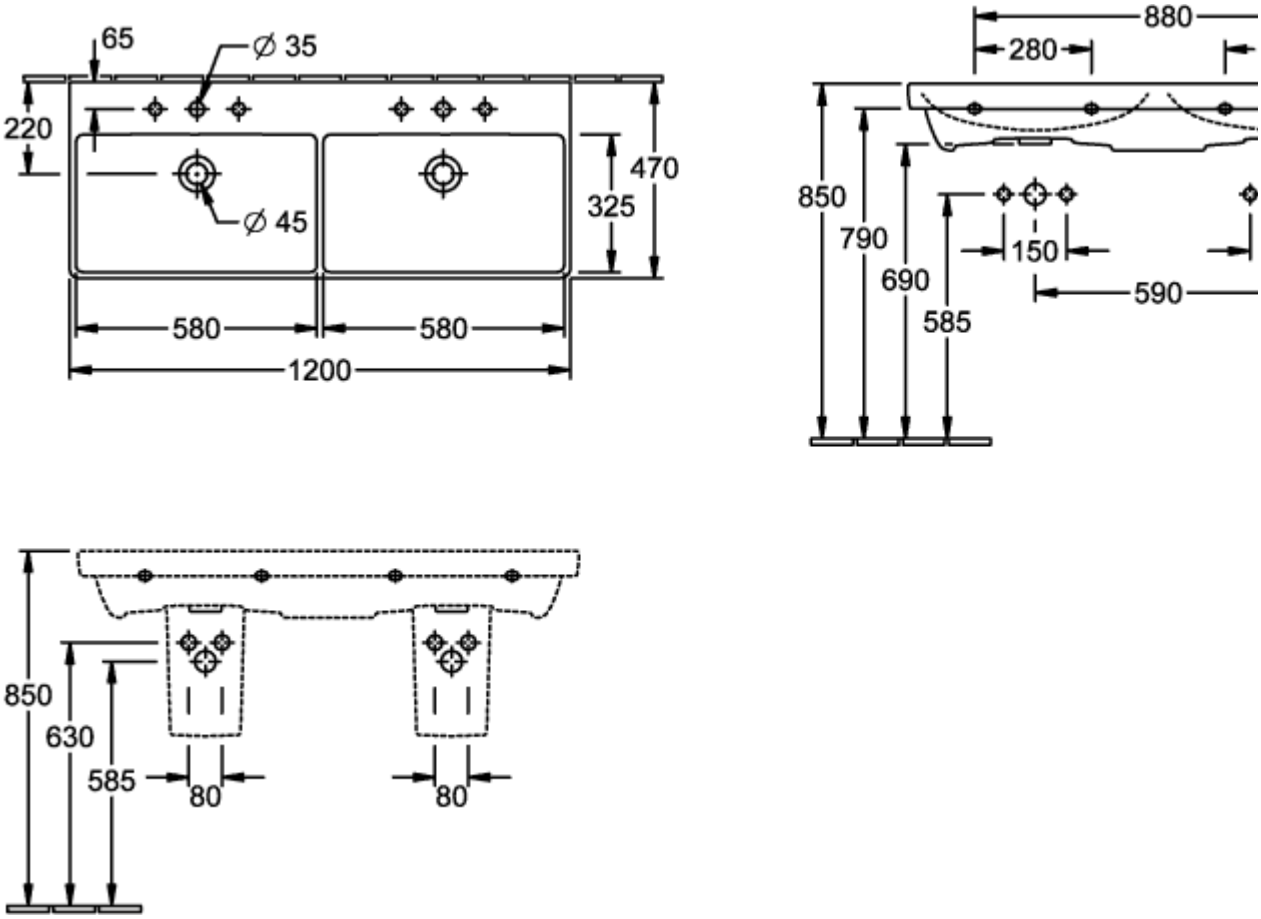

524400R1

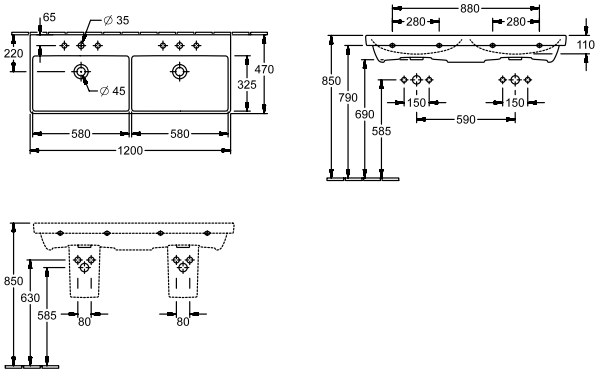

524400R1

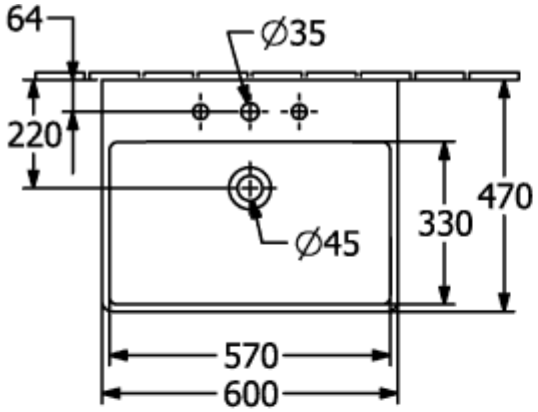

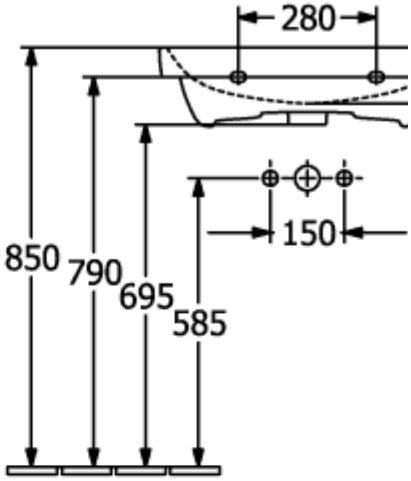

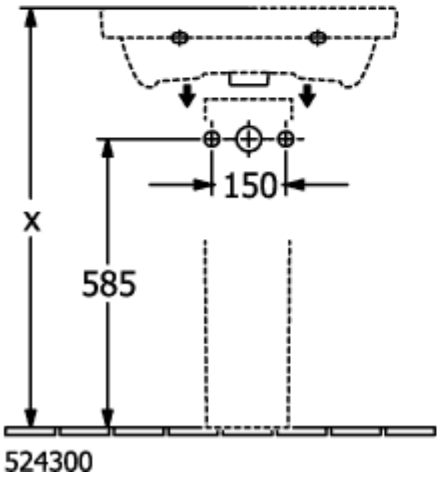

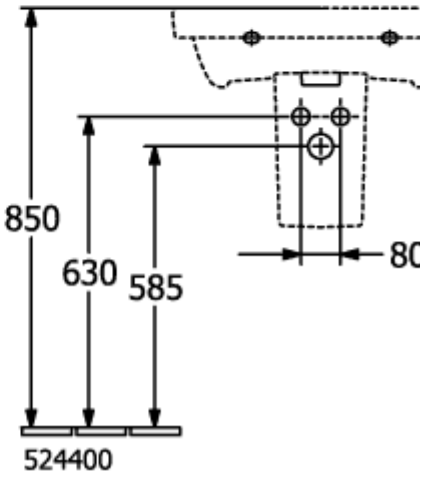

524400R1

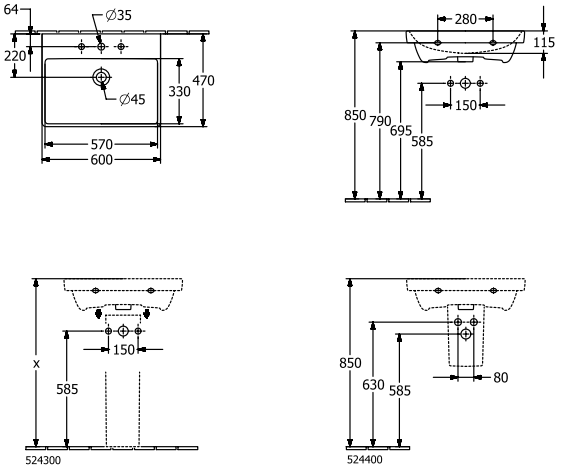

524400R1

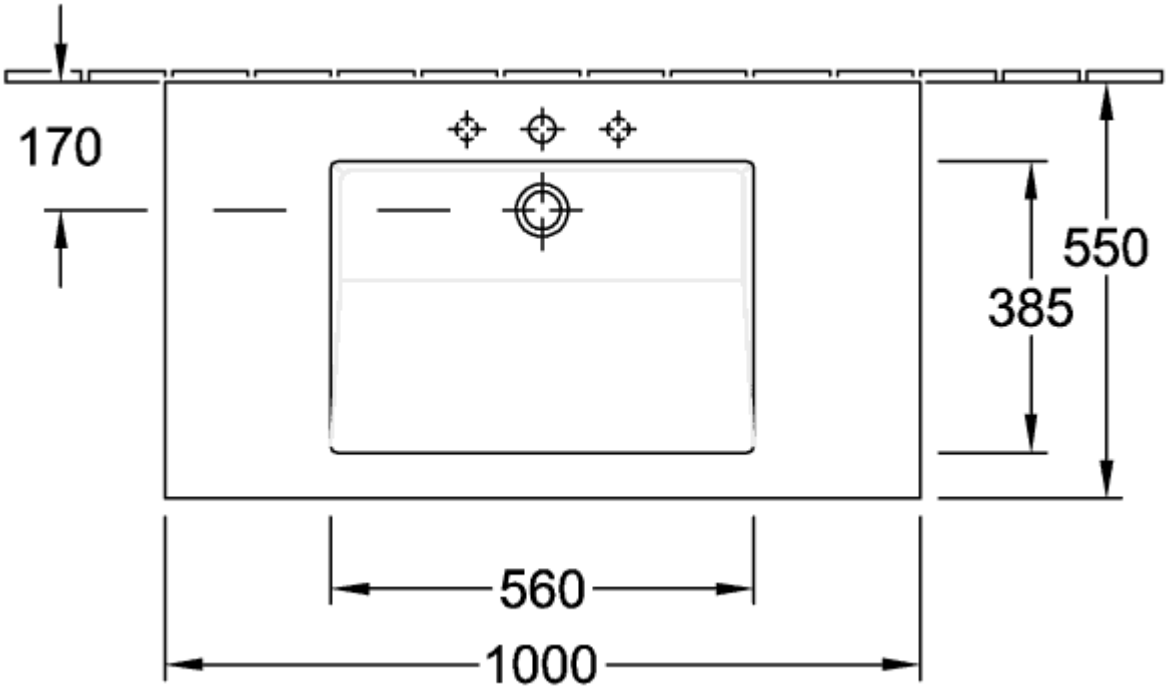

524400R1

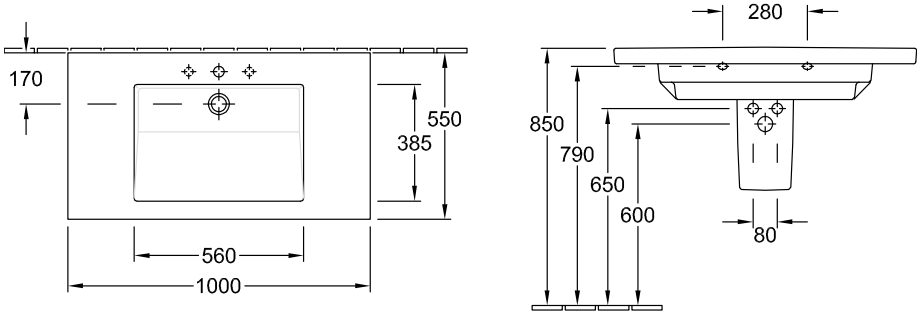

524400R1

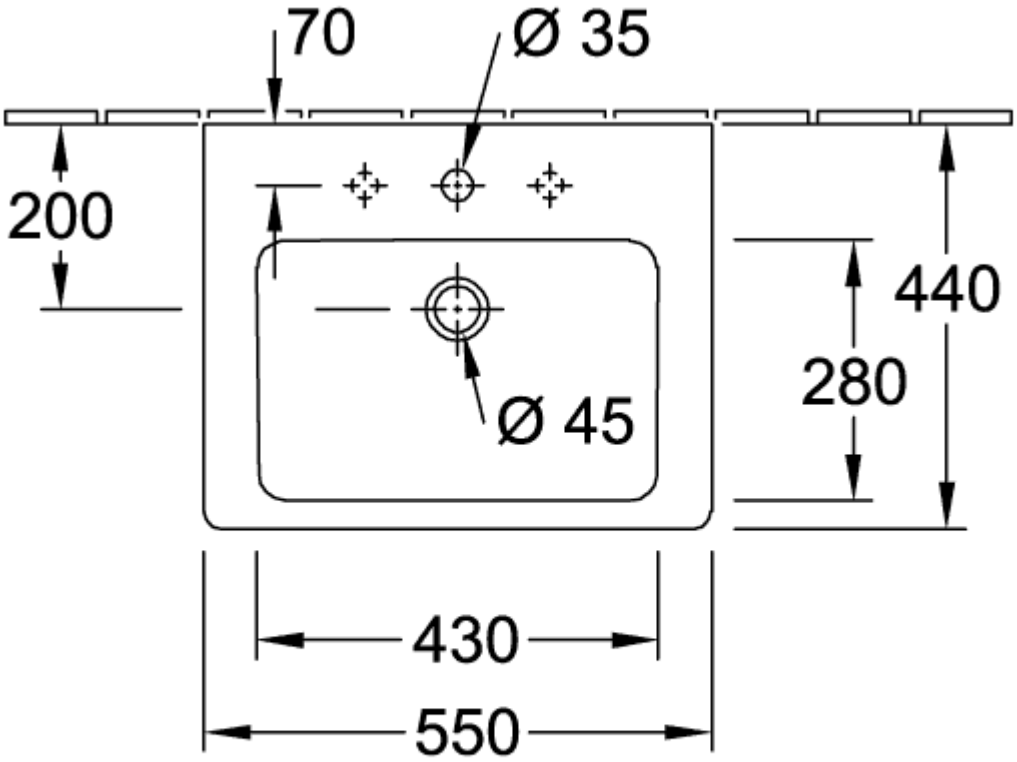

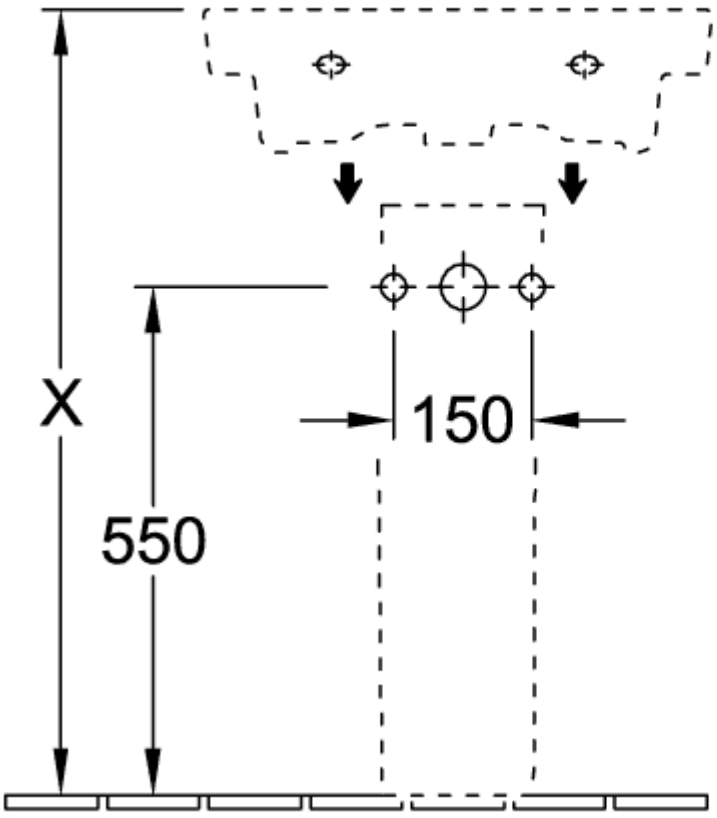

5243 00

524400R1

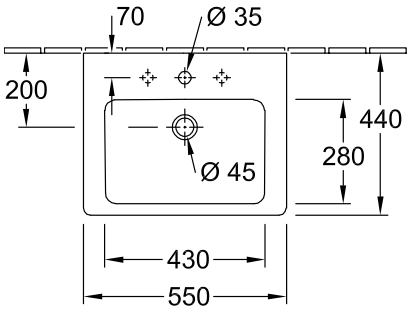

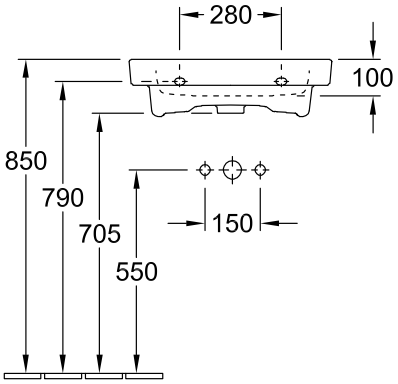

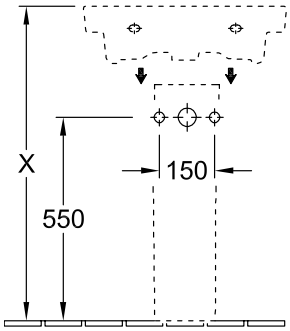

5243 00

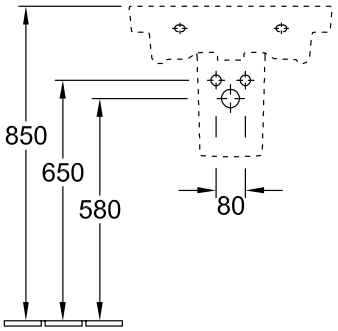

5244 00

524400R1

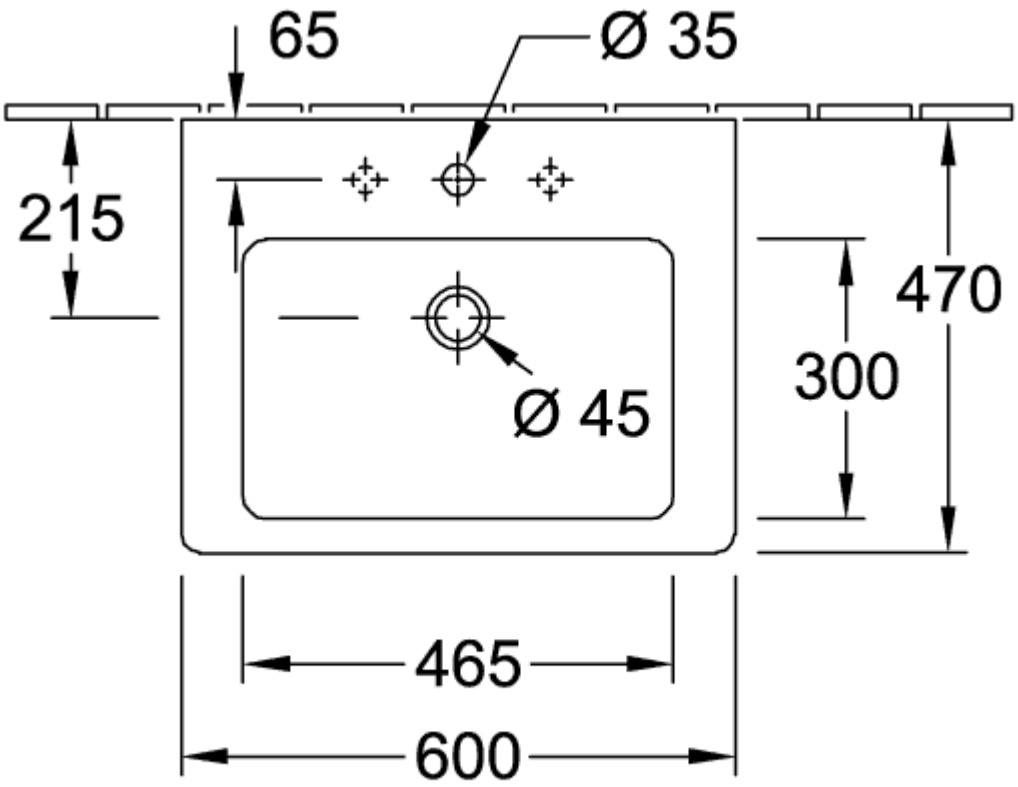
65
Ø 35
215
470
300
Ø 45
465
600

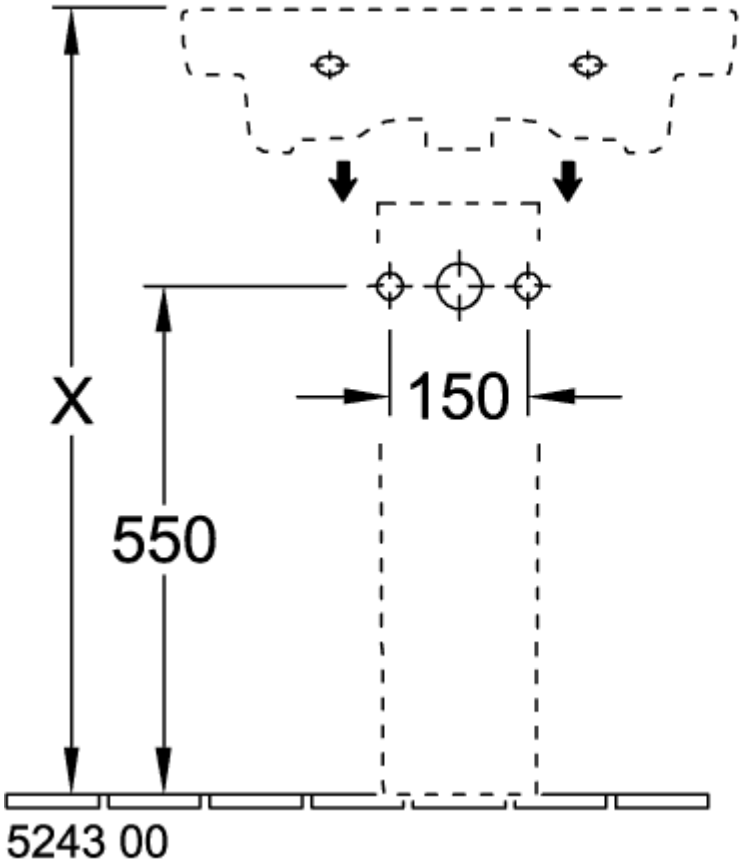
X
150
550
5243 00

524400R1

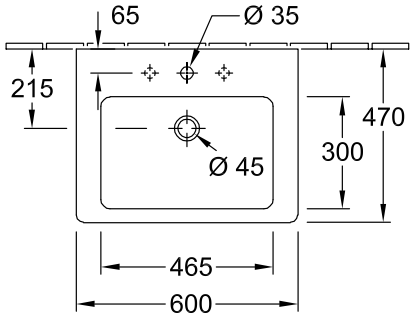

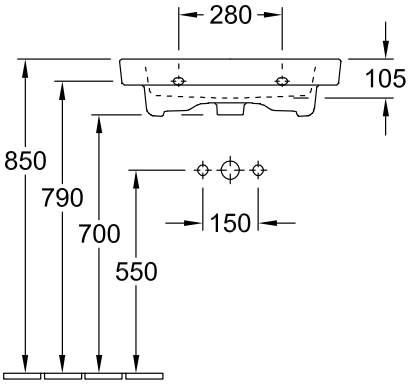

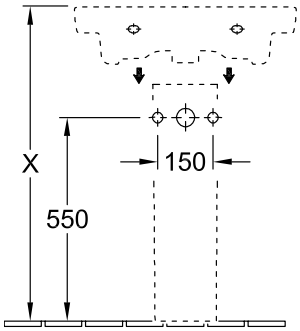

5243 00

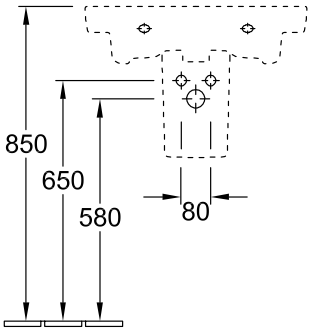

5244 00

524400R1

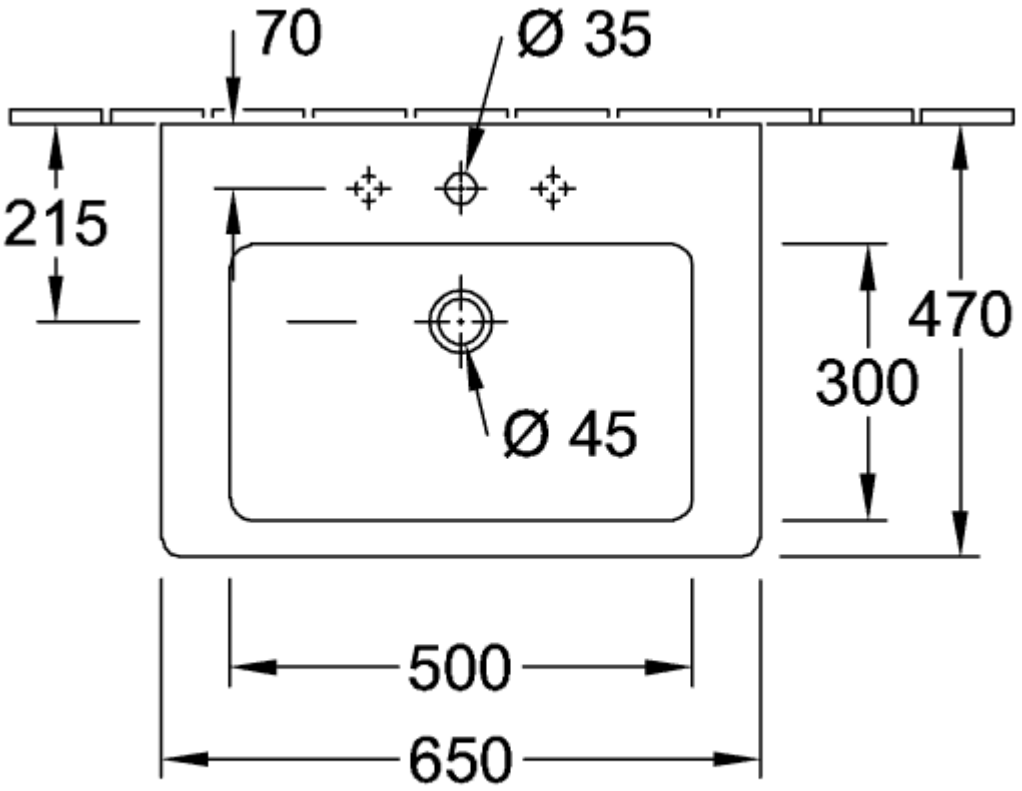

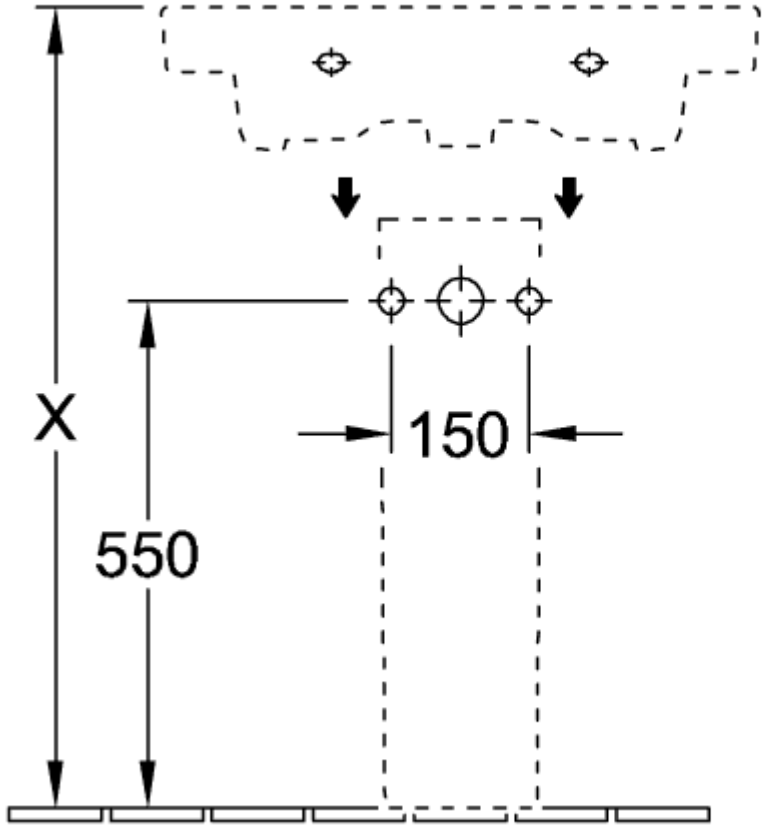

5243 00

524400R1

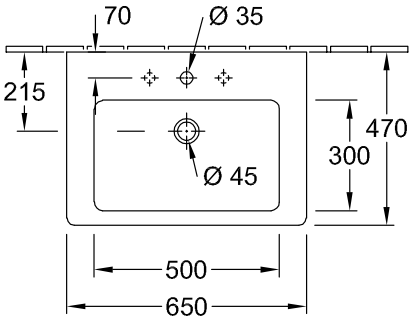

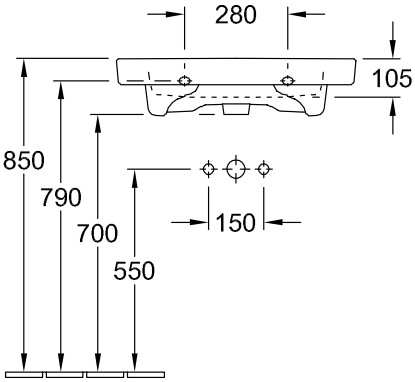

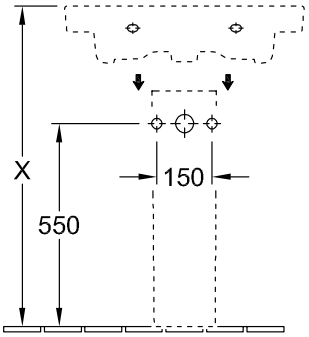

5243 00

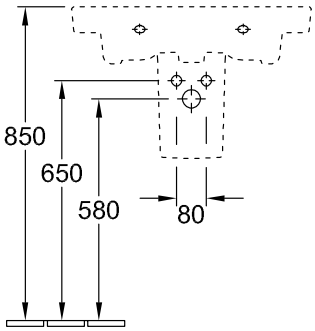

5244 00

524400R1

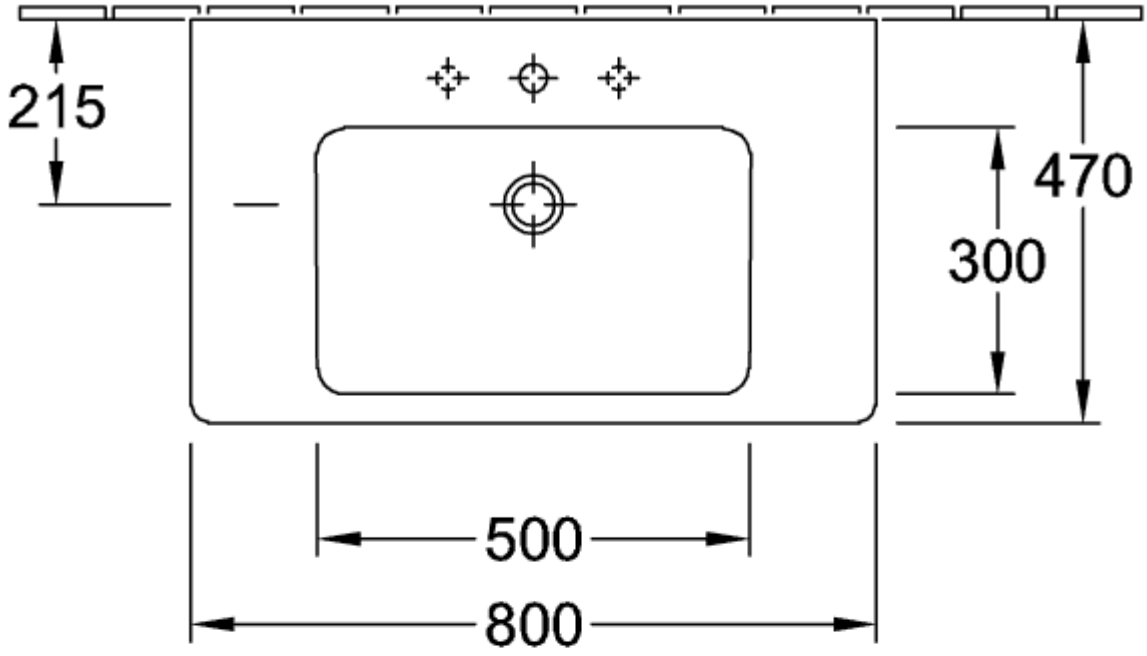

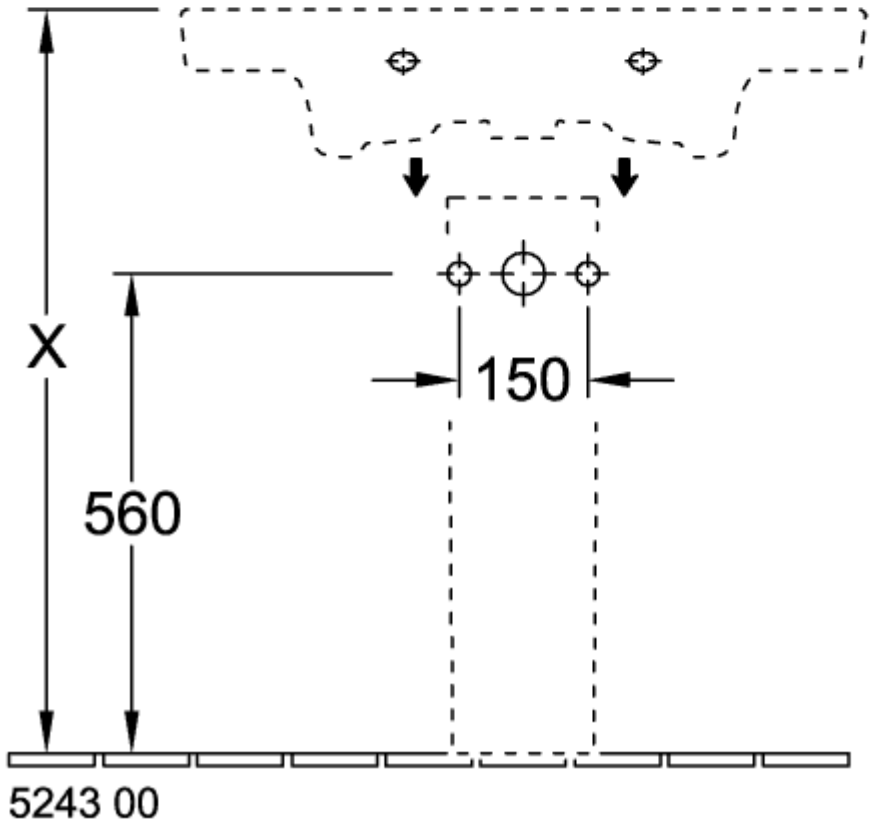

524400R1

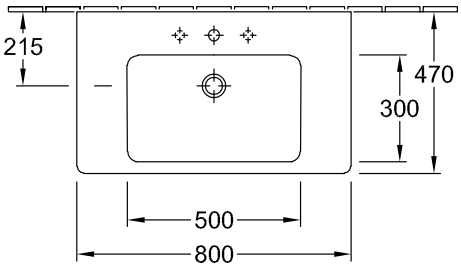

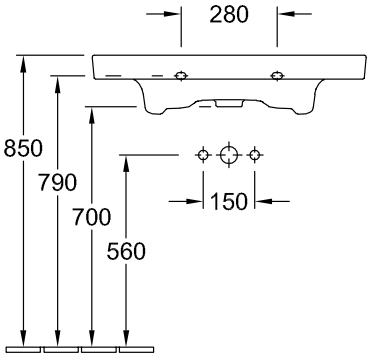

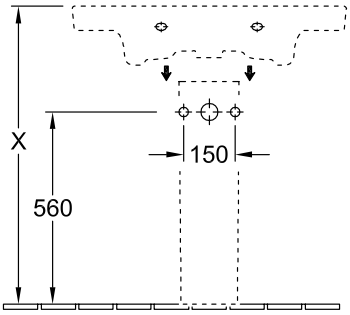

5243 00

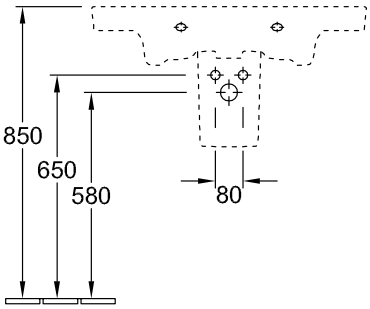

5244 00

524400R1

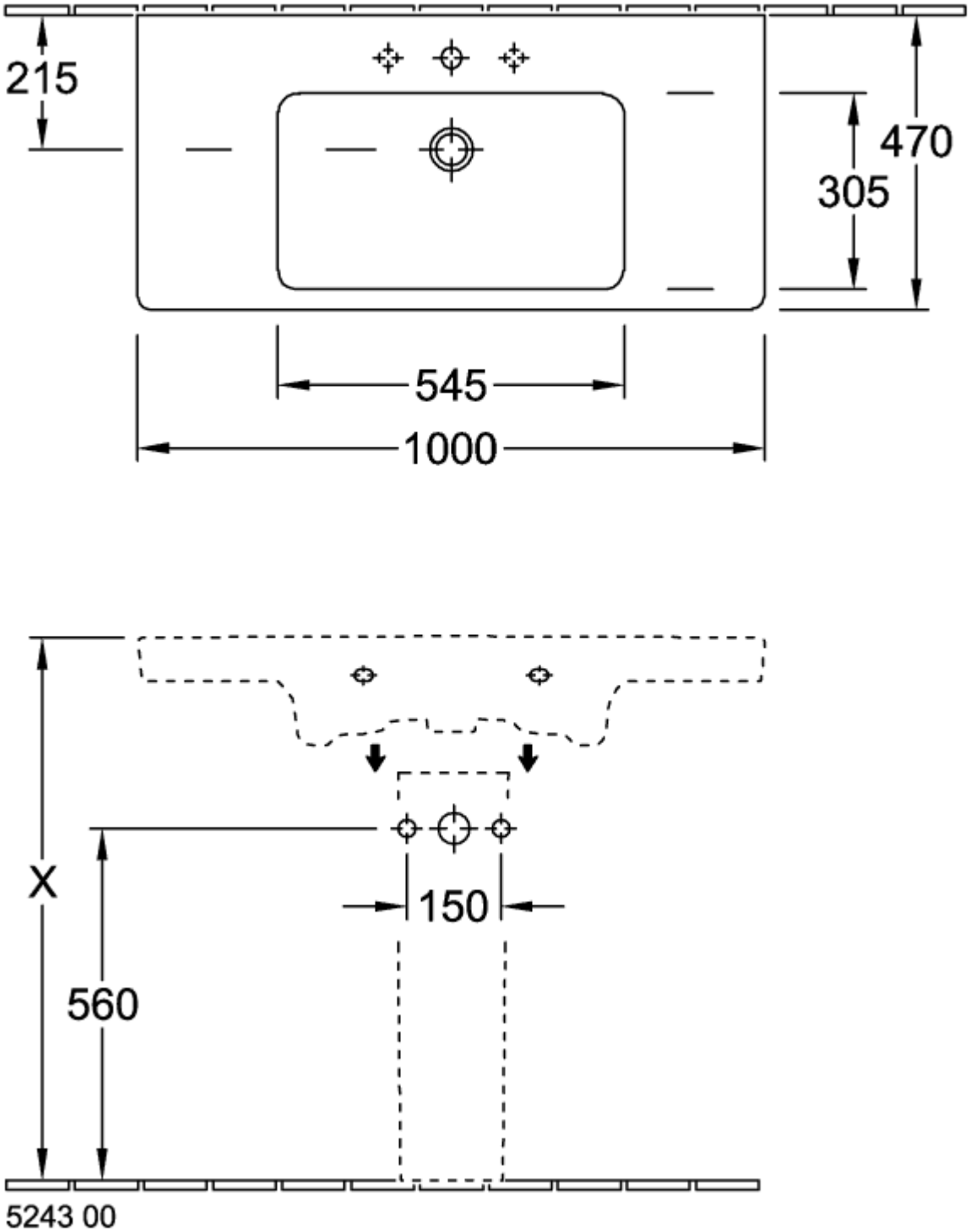

524400R1

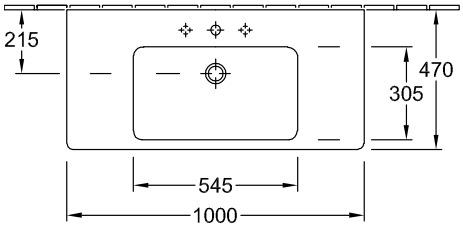

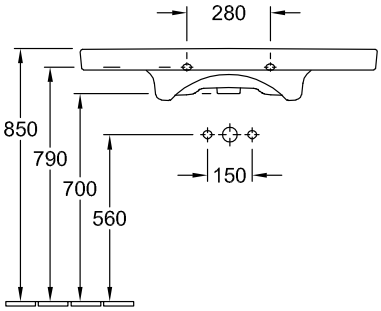

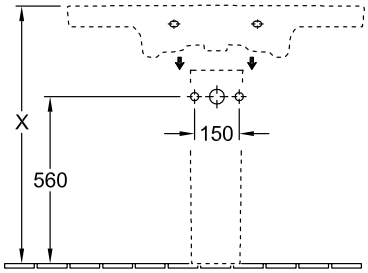

5243 00

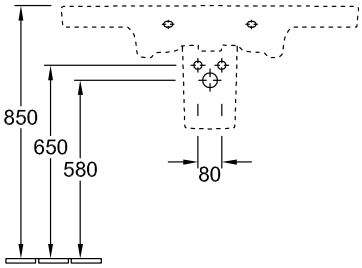

5244 00

524400R1

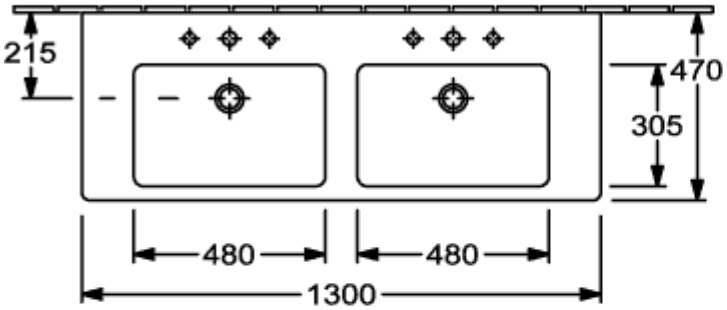

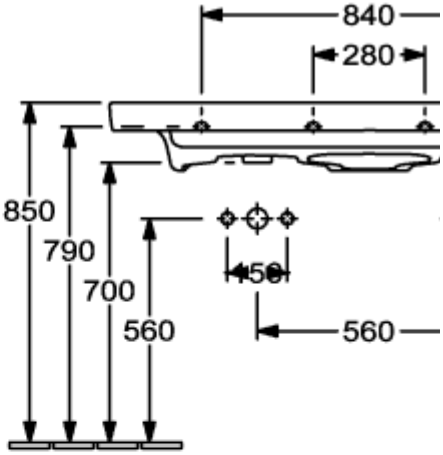

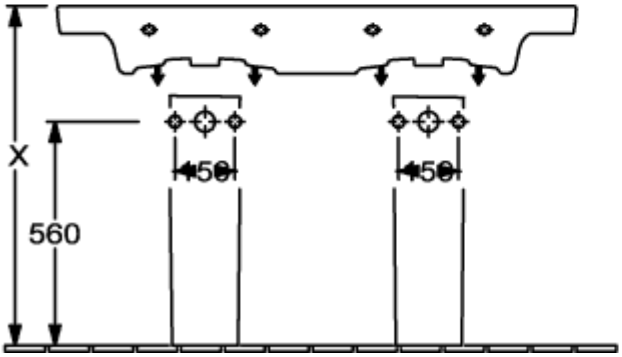

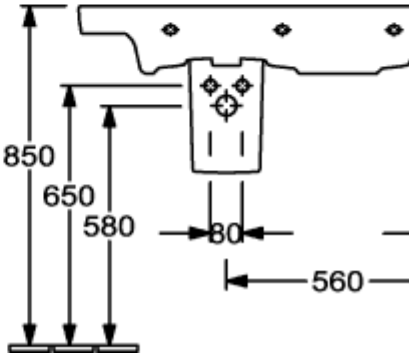

524400R1

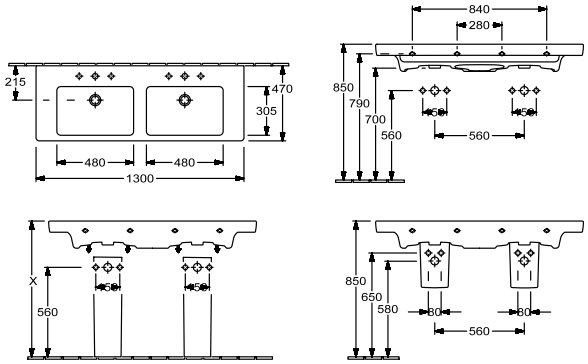
215
470
305
480
480
1300
840
280
850
790
700
560
56
56
560
X
560
56
56
850
650
580
80
80
560

524400R1

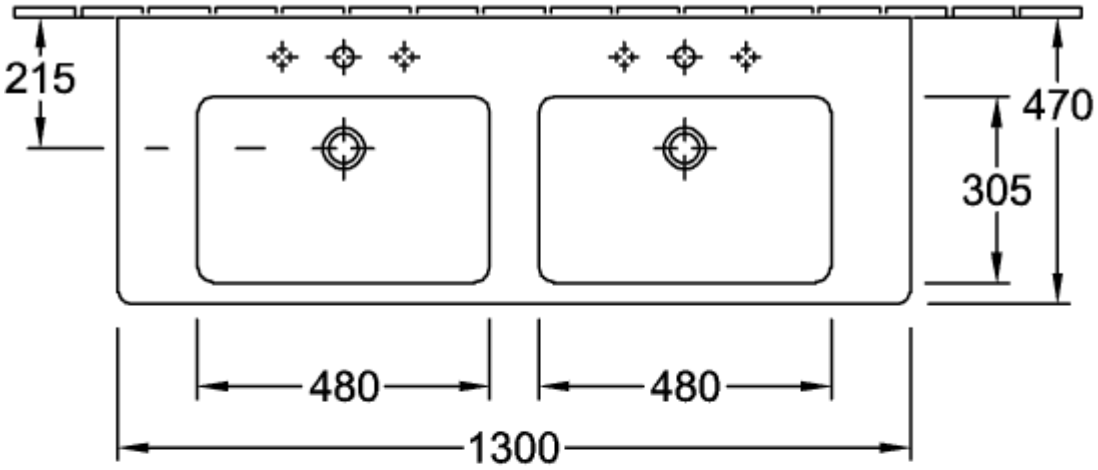

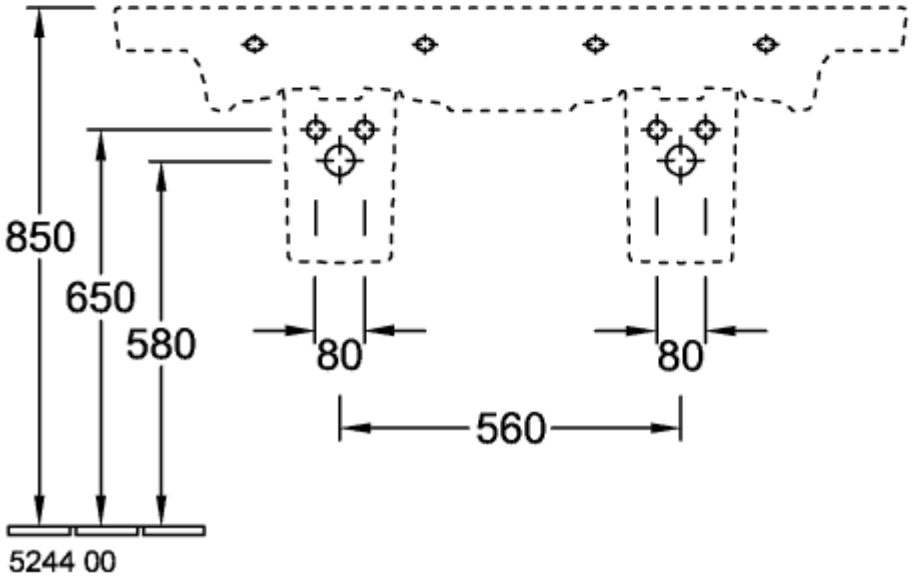

524400R1

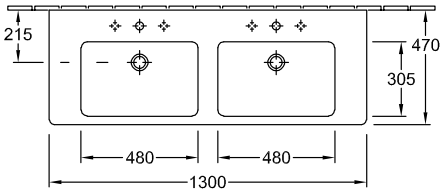
215
470
305
480
480
1300

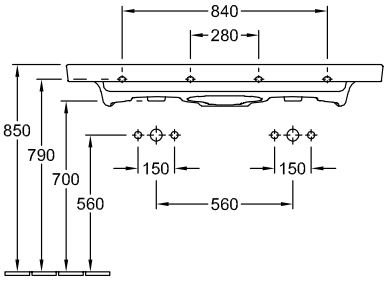
840
280
850
790
700
560
150
150
560

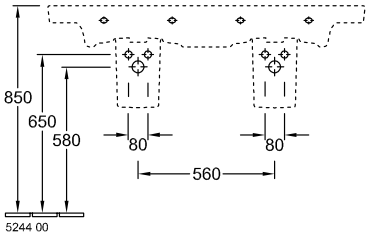
850
650
580
80
80
560
5244 00

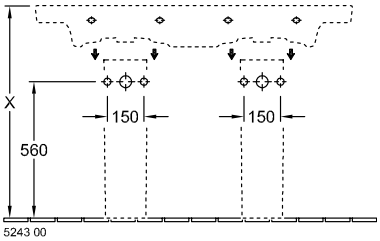
X
560
150
150
5243 00

524400R1

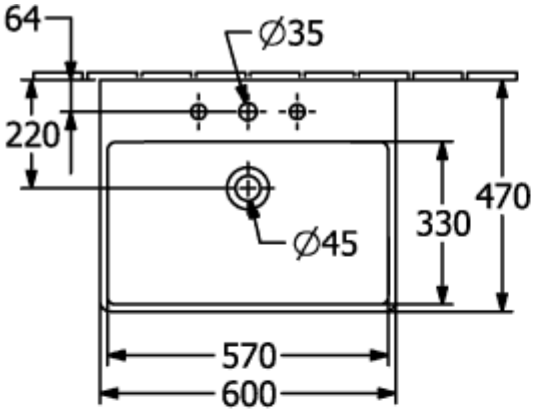

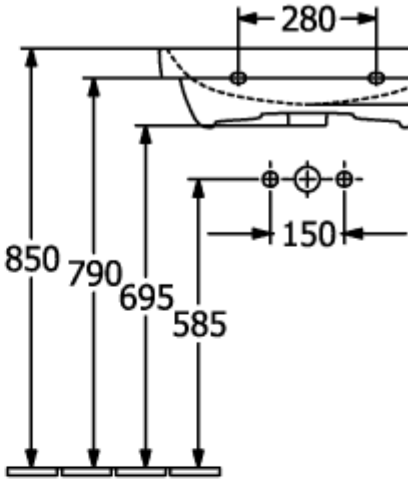

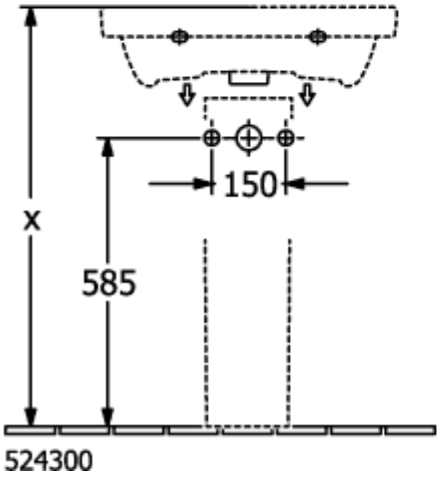

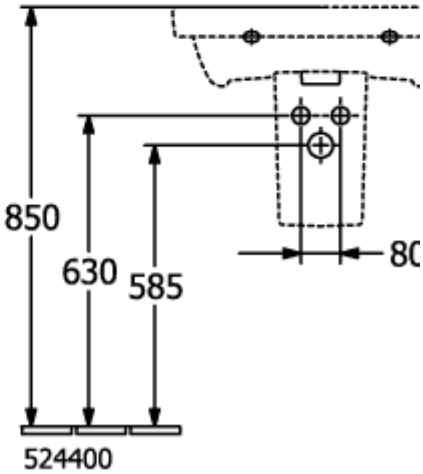

524400R1

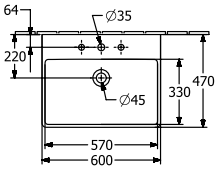

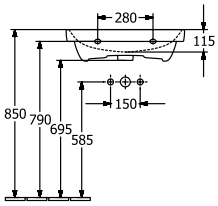

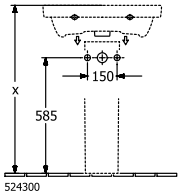

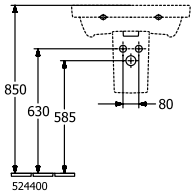

524400R1

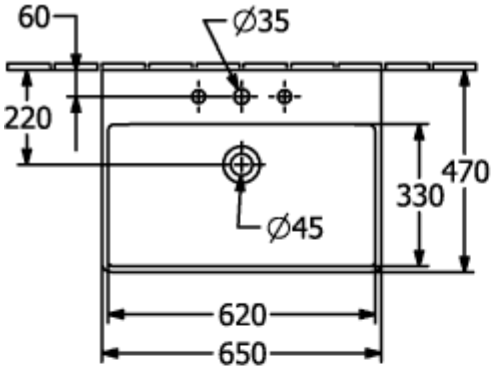

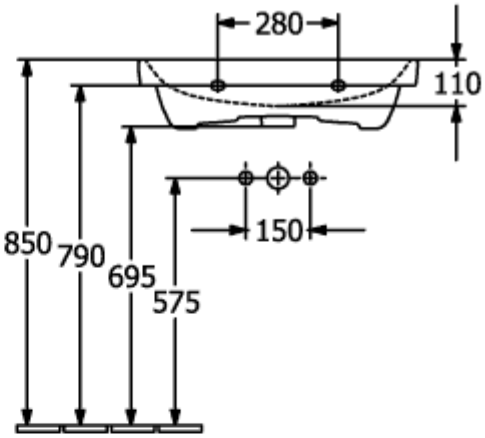

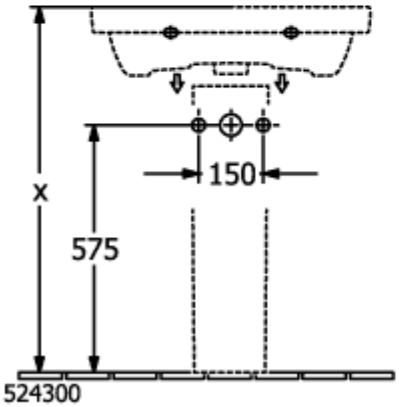

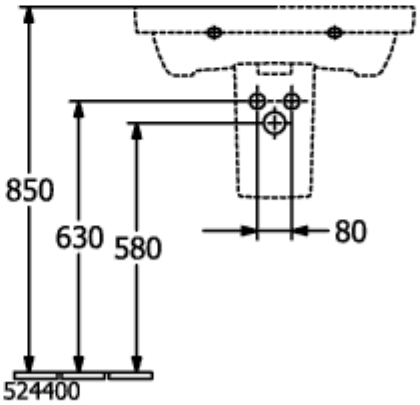

524400R1

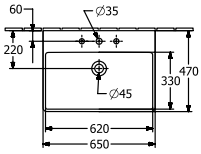

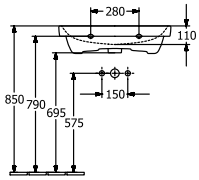

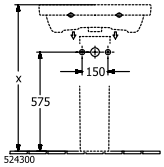

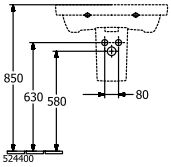

524400R1

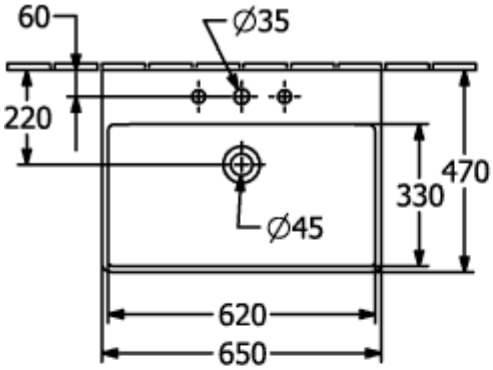

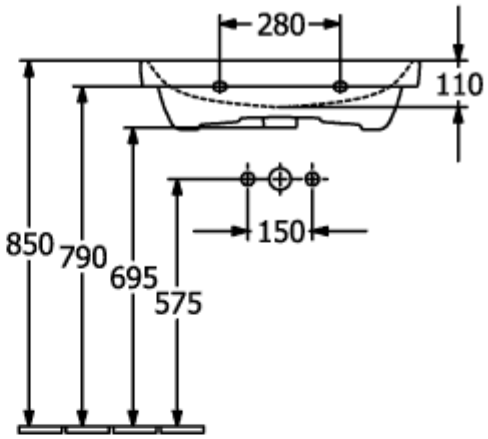

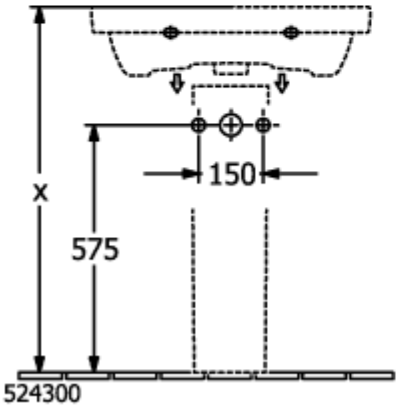

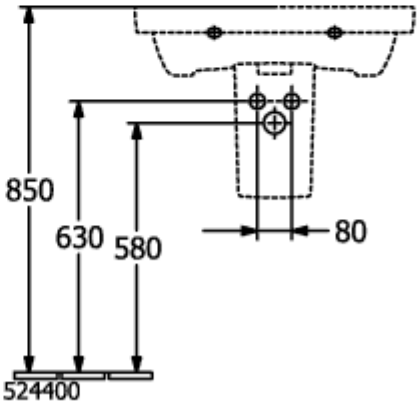

524400R1

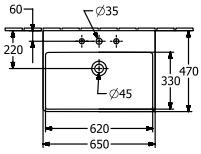

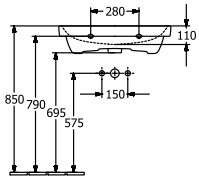

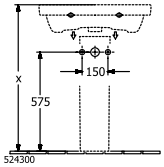

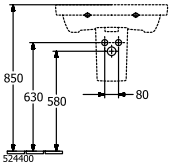

524400R1

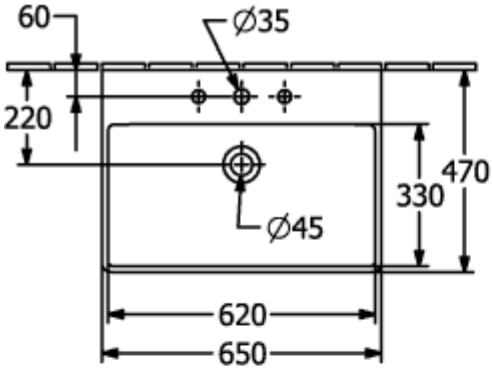

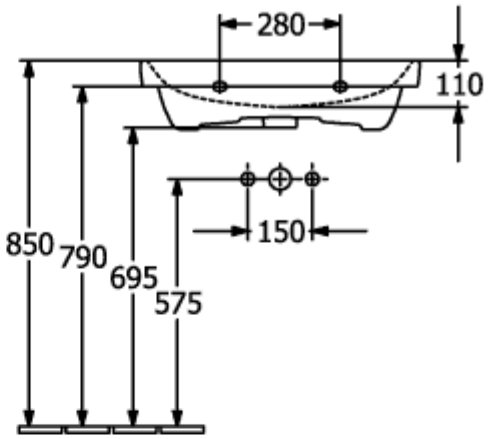

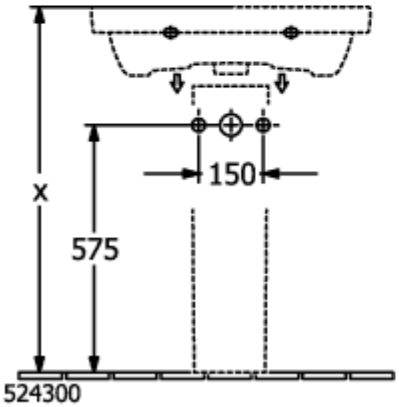

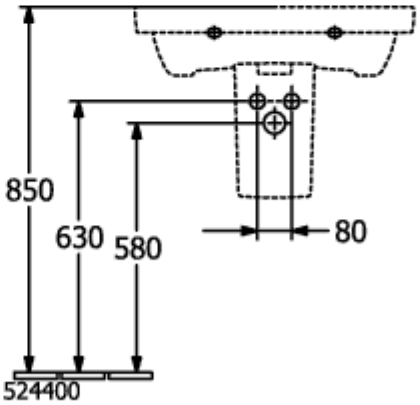
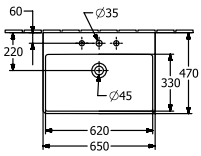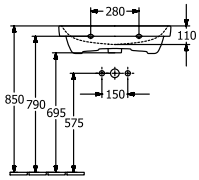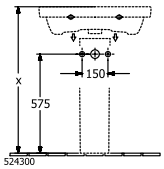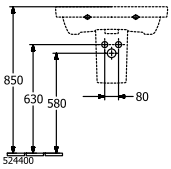
524400R1