SUBWAY 2.0 SPÜLKASTEN

PRODUKTINFORMATION

Artikeltitel	Villeroy & Boch Subway 2.0 Spülkasten, Zulauf seitlich oder von hinten, Weiß Alpin
Artikelnummer	57061101
Lieferumfang	1 x Spülkasten
Tiefe in mm	165
Breite in mm	383
Höhe in mm	389
Kollektion	Subway 2.0
Material	Sanitärkeramik
Farbbezeichnung der Farbe	Weiß Alpin
Anderes Material	Druckknopf: Kunststoff (ABS) Innengarnitur: Kunststoff
Andere Oberflächen	Druckknopf: verchromt, glänzend, Innengarnitur: glänzend
Farbbezeichnung	Weiß Alpin
Andere Farbbezeichnungen	Druckknopf: Verchromt, Innengarnitur: Weiß Alpin

TECHNISCHE ZEICHNUNGEN

57061101

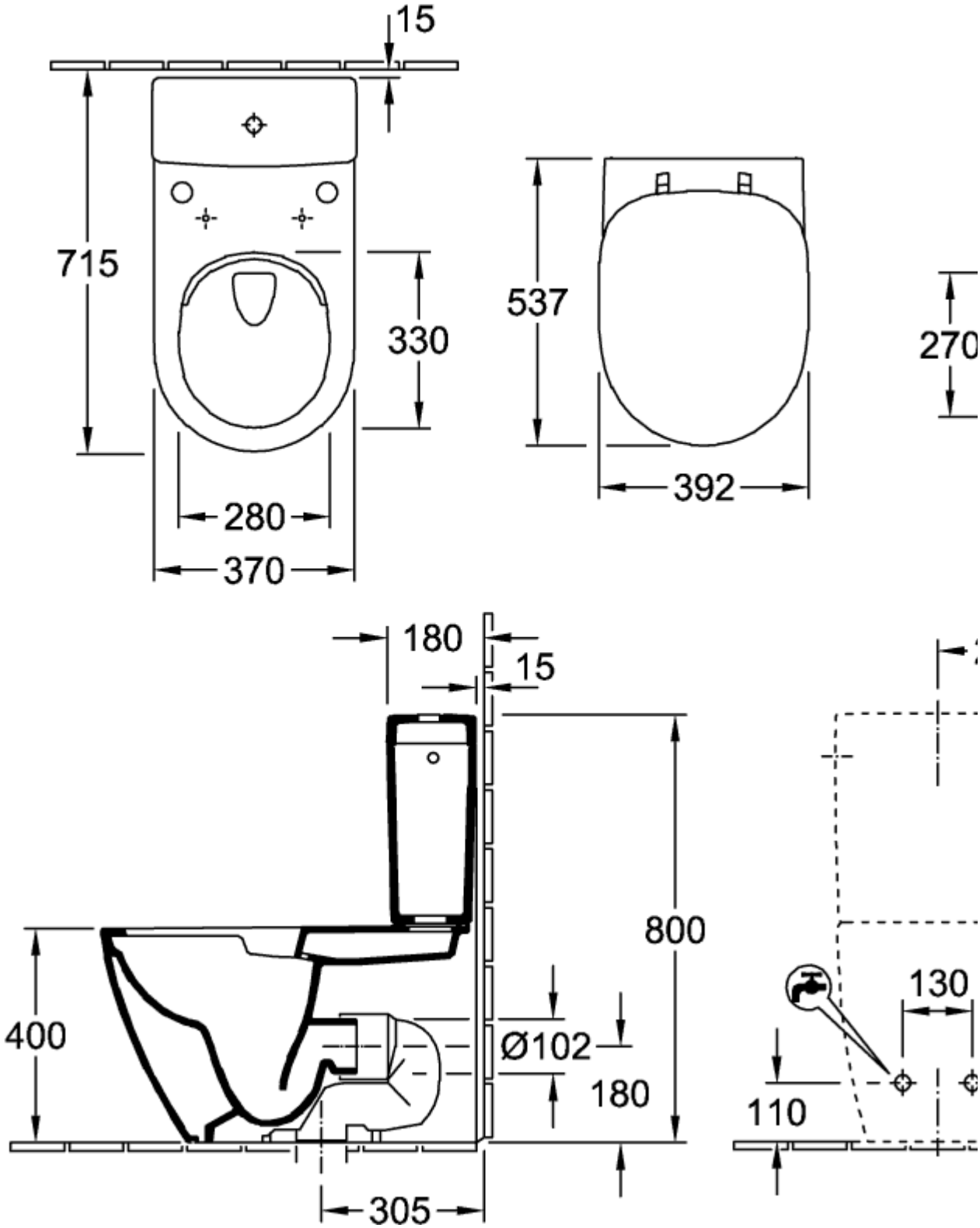

57061101

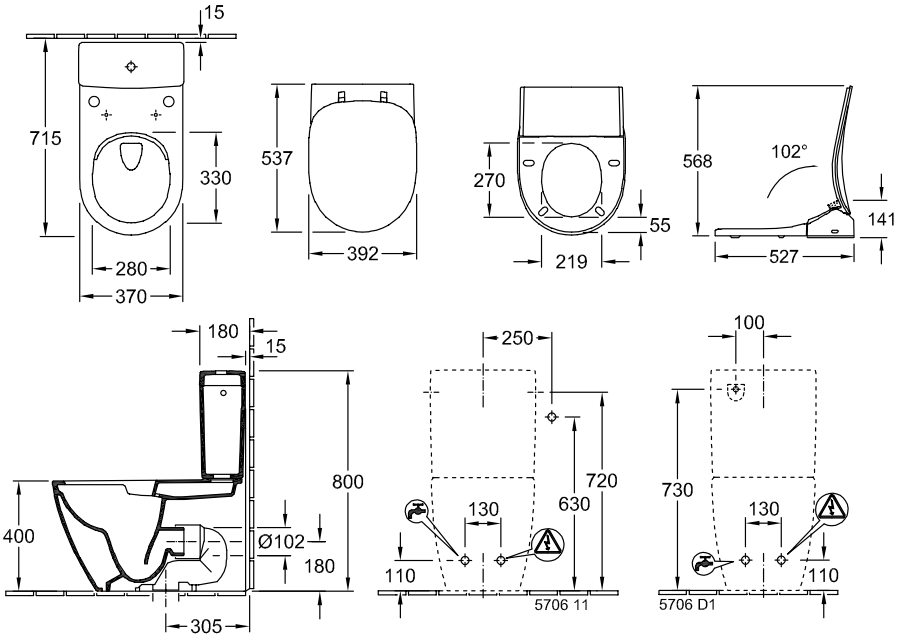

57061101

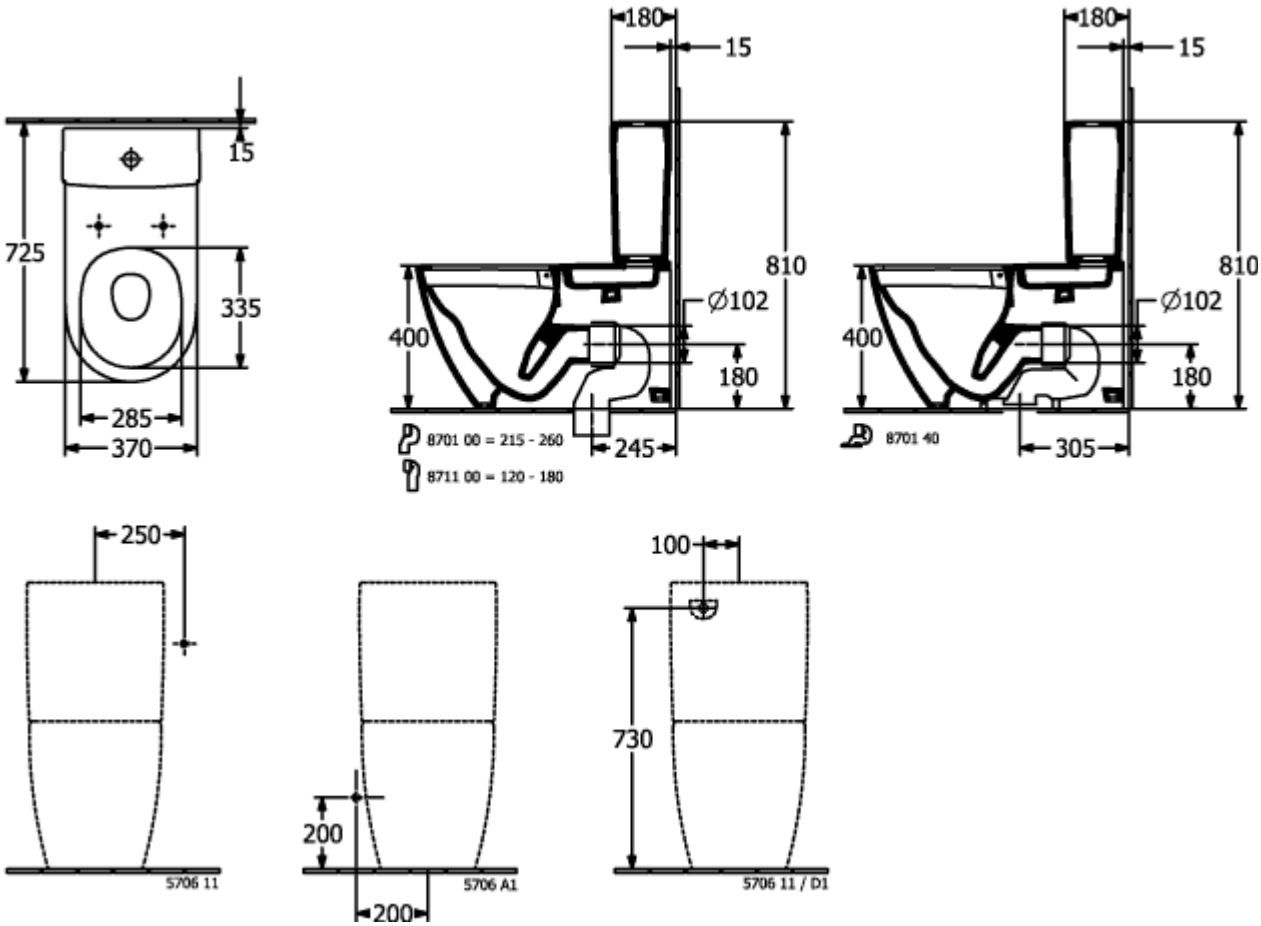

57061101

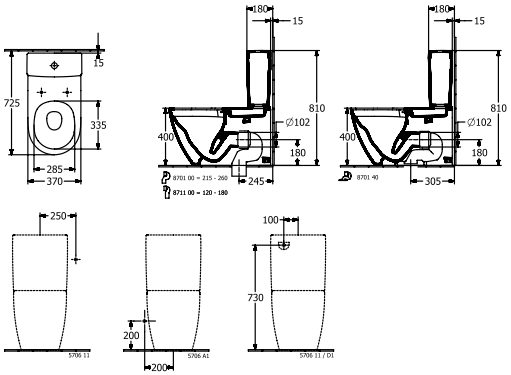
15
725
335
285
370
180
15
810
Ø102
400
180
245
8701 00 = 215 - 260
8711 00 = 120 - 180
180
15
810
Ø102
400
180
305
8701 40
250
5706 11
200
200
5706 A1
100
730
5706 11 / 01

57061101

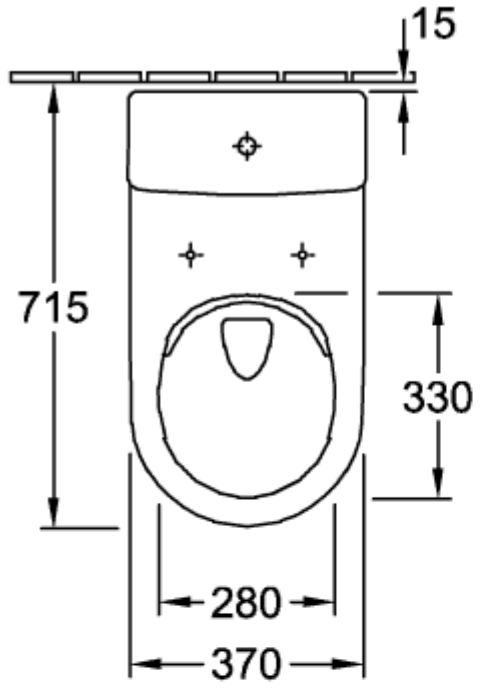
15
715
330
280
370

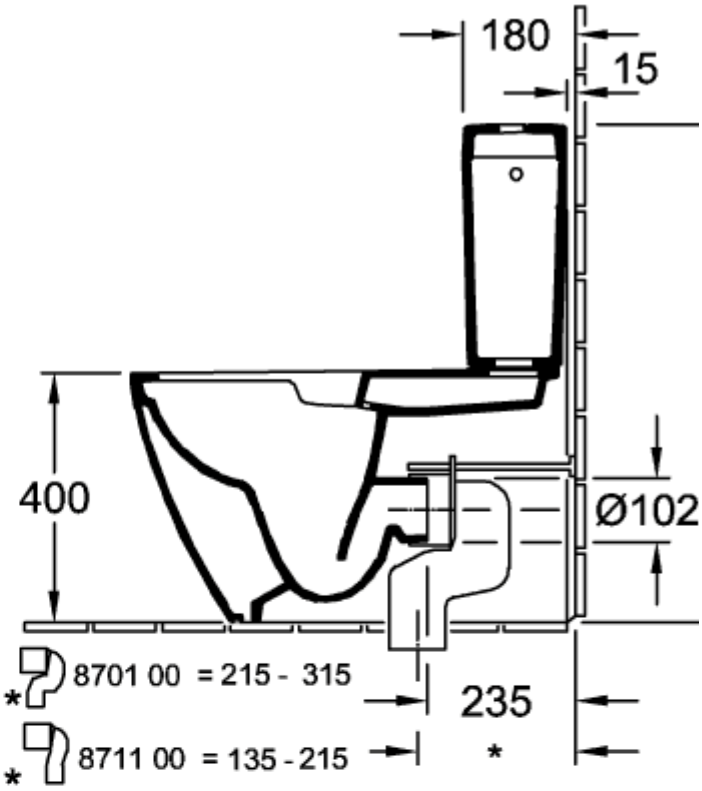
180
15
400
Ø102
8701 00 = 215 - 315
8711 00 = 135 - 215
235
*

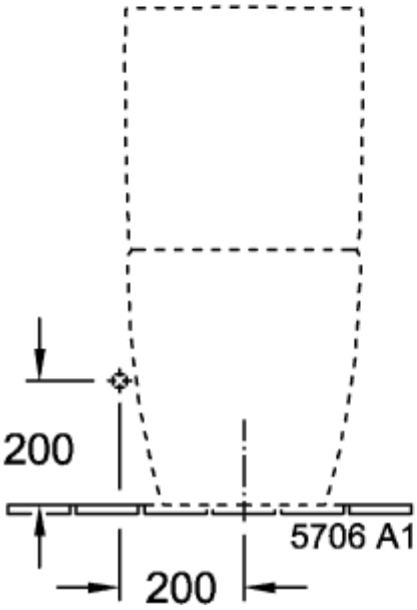
200
200
5706 A1

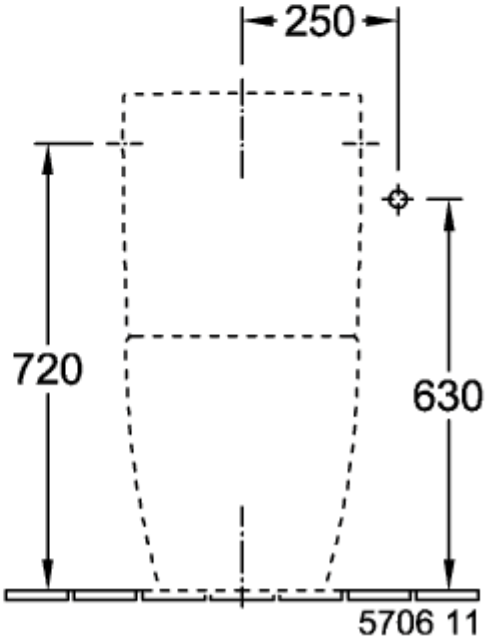
250
720
630
5706 11

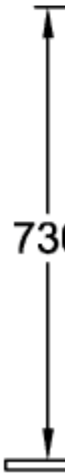

57061101

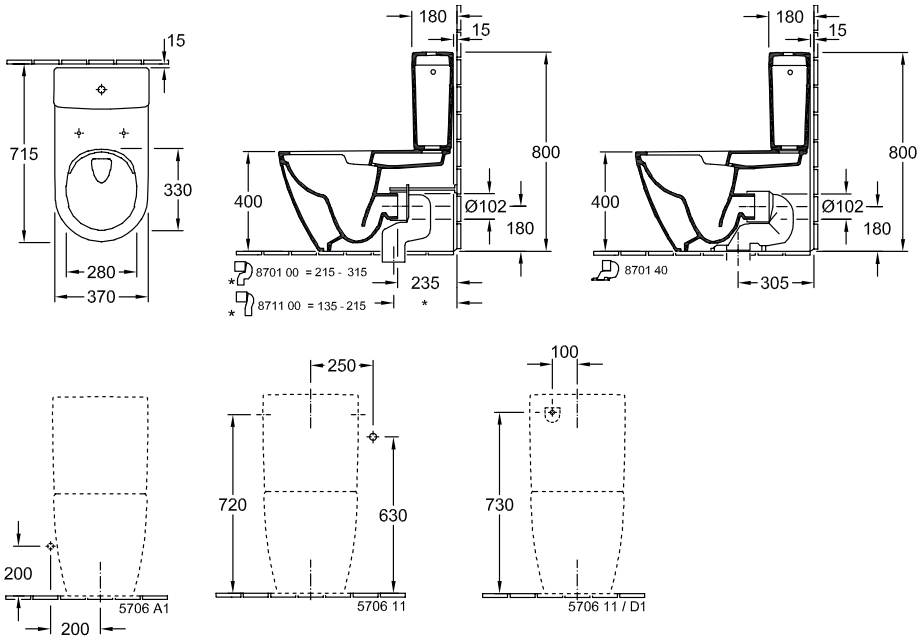
15
715
330
280
370
180
15
800
400
Ø102
180
8701 00 = 215 - 315
235
8711 00 = 135 - 215
180
15
800
400
Ø102
180
8701 40
305
250
720
630
5706 11
100
730
5706 11 / D1
200
5706 A1
200