VENTICELLO SPÜLKASTEN

PRODUKTINFORMATION

Artikeltitel	Villeroy & Boch Venticello Spülkasten, Zulauf seitlich oder von hinten, Weiß Alpin
Artikelnummer	57071101
Lieferumfang	1 x Spülkasten
Tiefe in mm	165
Breite in mm	383
Höhe in mm	389
Kollektion	Venticello
Material	Sanitärkeramik
Farbbezeichnung der Farbe	Weiß Alpin
Anderes Material	Druckknopf: Kunststoff (ABS) Innengarnitur: Kunststoff
Andere Oberflächen	Druckknopf: verchromt, glänzend, Innengarnitur: glänzend
Farbbezeichnung	Weiß Alpin
Andere Farbbezeichnungen	Druckknopf: Verchromt, Innengarnitur: Weiß Alpin

TECHNISCHE ZEICHNUNGEN

57071101

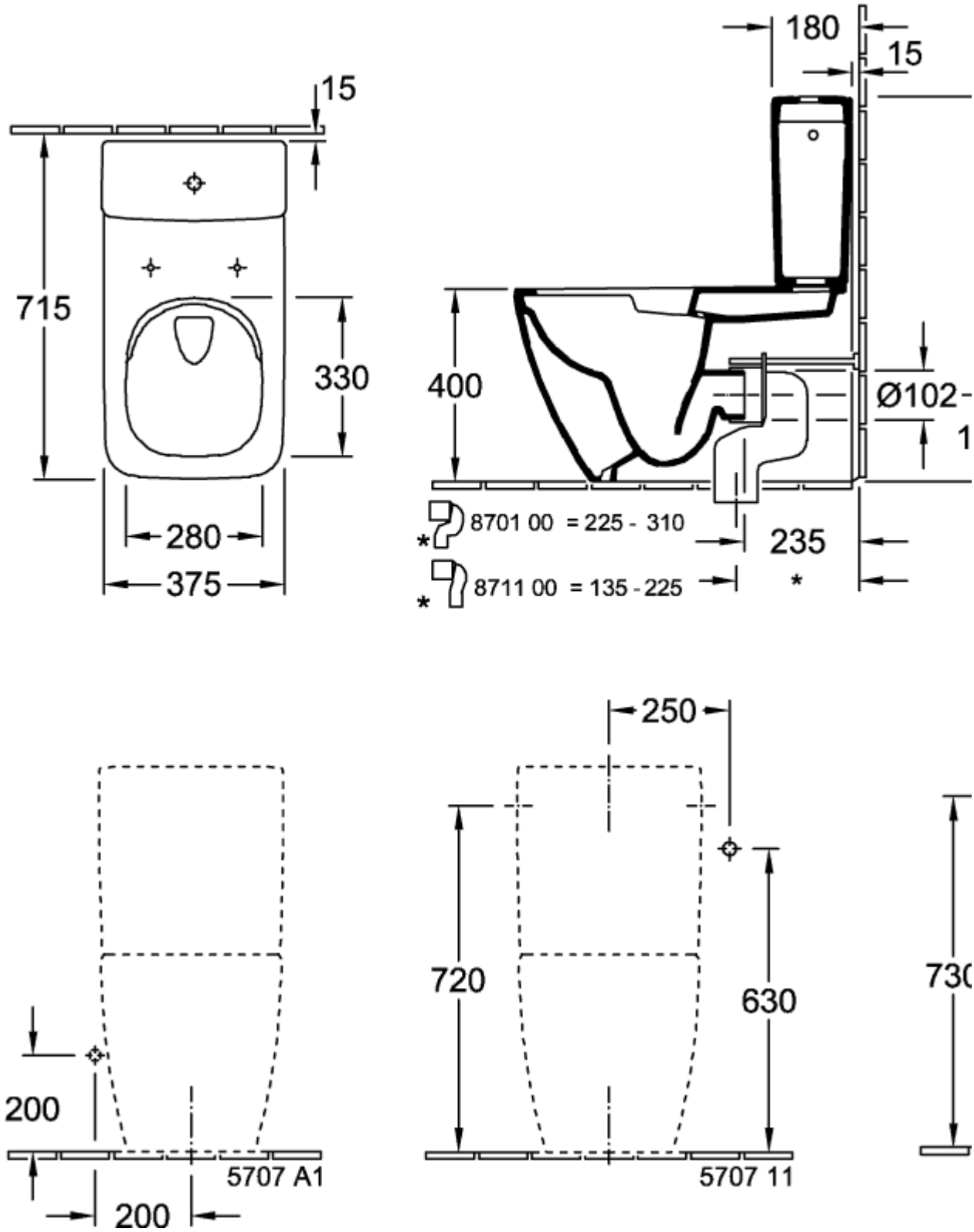
15
715
330
280
375
180
15
400
Ø102
1
8701 00 = 225 - 310
235
8711 00 = 135 - 225
*
250
720
630
730
200
200
5707 A1
5707 11

57071101

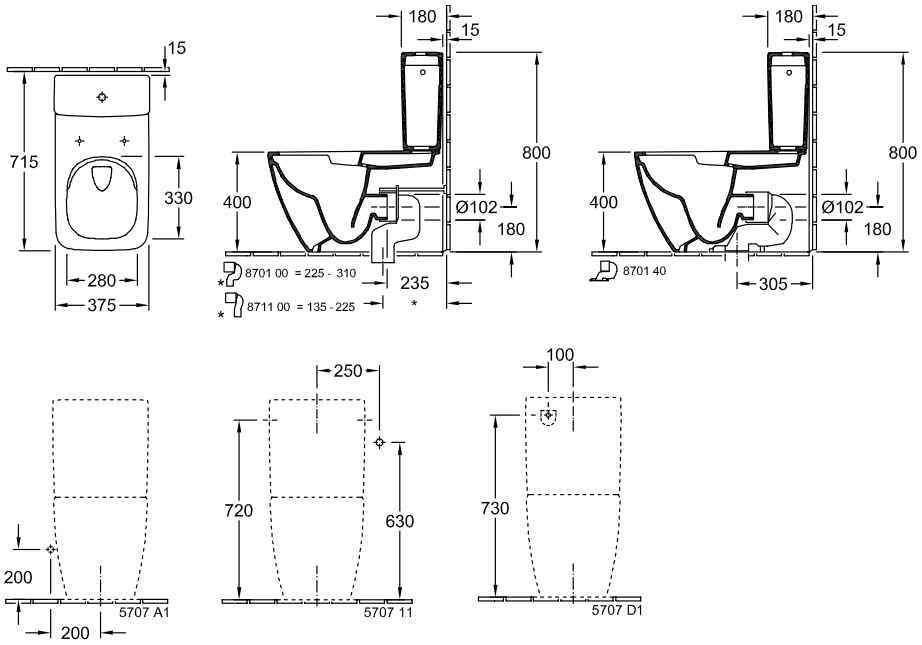
15
715
330
280
375
180
15
800
400
Ø102
180
8701 00 = 225 - 310
235
8711 00 = 135 - 225
*
180
15
800
400
Ø102
180
8701 40
305
250
720
630
5707 A1
5707 11
100
730
5707 D1
200
200