LOOP & FRIENDS UNTERBAUWASCHBECKEN OVAL

PRODUKTINFORMATION

Artikeltitel	Villeroy & Boch Loop & Friends Unterbauwaschbecken, 560 x 375 x 230 mm, Weiß Alpin CeramicPlus, mit Überlauf
Artikelnummer	616130R1
Montage / Montagetyp	Unterbau
Montage-Hinweise	der Ausschnitt der Waschbeckenplatte muss anhand des Originalbeckens vorgenommen werden, Einbau in Naturstein- und kunststoffbeschichtete Platten möglich
Lieferumfang	1 x Unterbauwaschbecken , 1 x verlängerte Kugelstange für Excenterbetätigung des Ablaufventils 1 x Befestigungssatz
Tiefe in mm	375
Breite in mm	560
Höhe in mm	230
Innentiefe in mm	180
Kollektion	Loop & Friends
Material	Sanitärkeramik
Oberfläche	glänzend
Farbbezeichnung der Farbe	Weiß Alpin CeramicPlus
Mit Überlauf	Ja
Form	Oval
Farbbezeichnung	Weiß Alpin
Antibakterielle Oberfläche (mit AntiBac)	Nein
Leichte Oberflächenreinigung (mit CeramicPlus)	Ja
Anzahl der Becken	1

TECHNISCHE ZEICHNUNGEN

616130R1

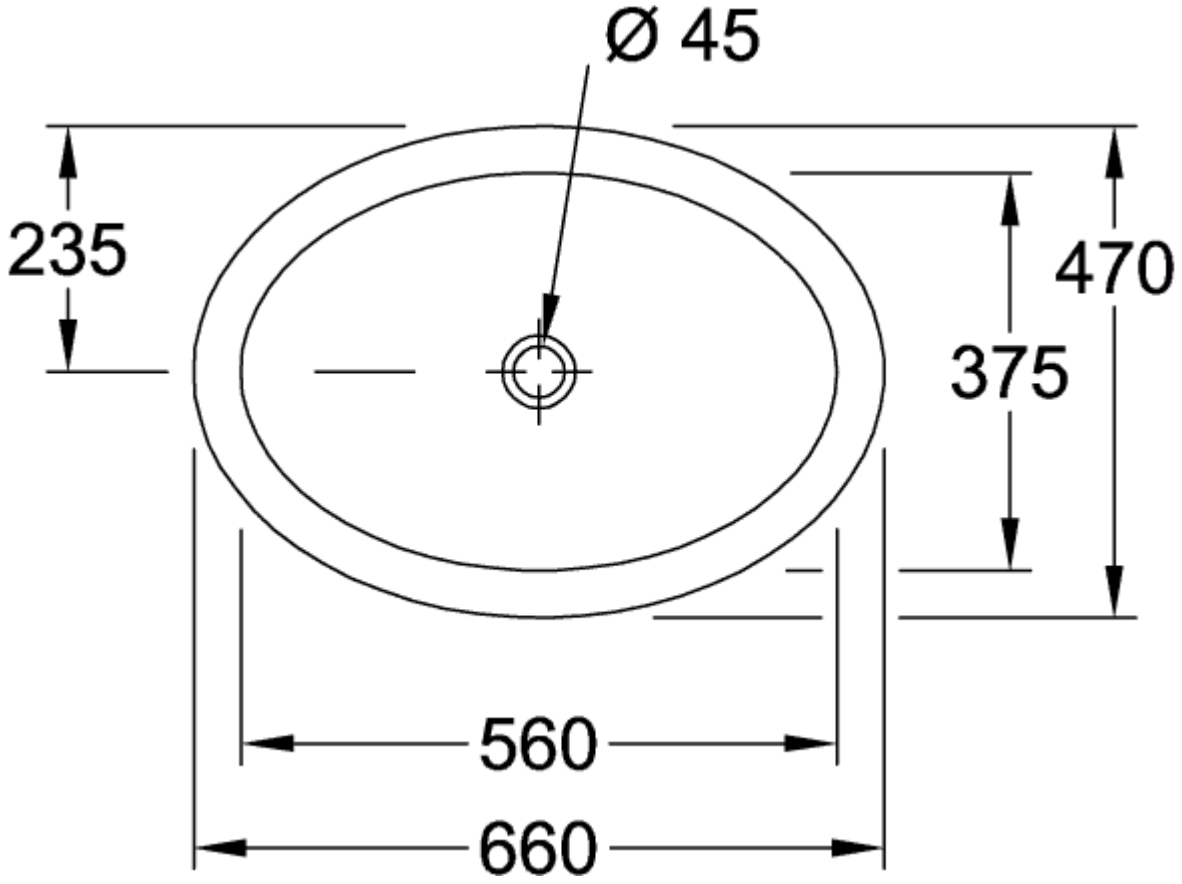

616130R1

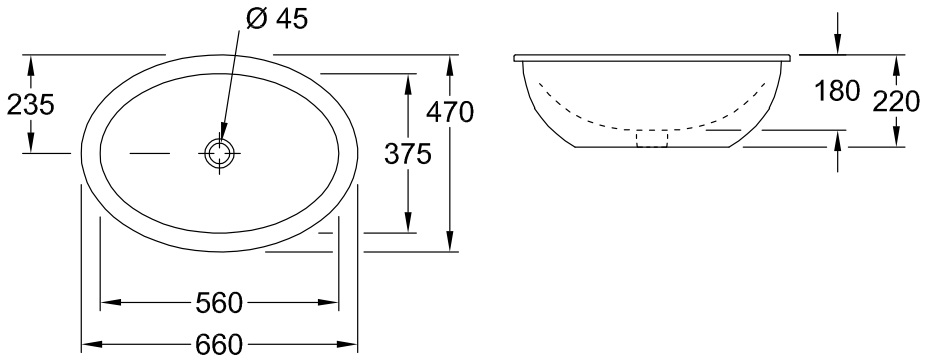

616130R1

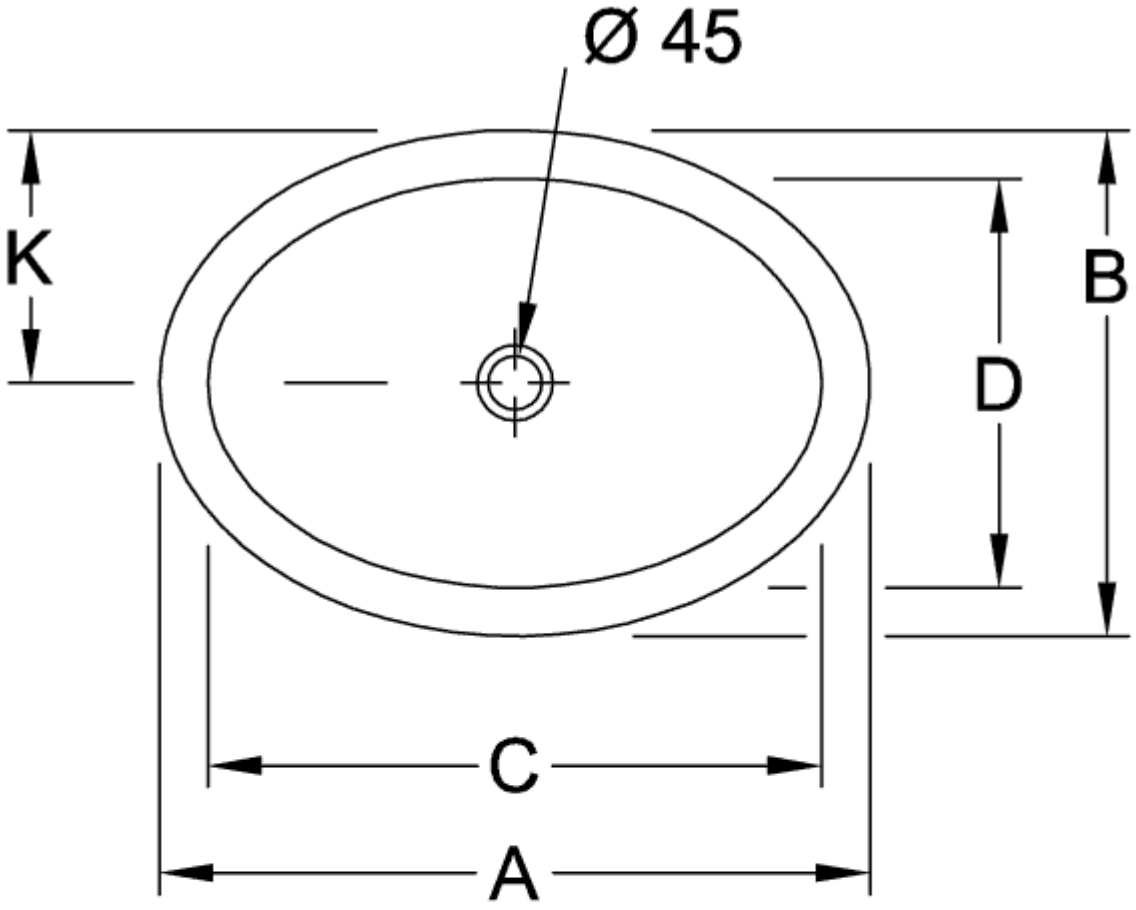

	A	B	C	D	G	K	L
6161 30	660	470	560	375	220	235	180
6161 31	660	470	560	375	220	235	180
6161 20	570	405	485	325	200	203	160
6161 21	570	405	485	325	200	203	160
6161 10	505	360	430	285	180	180	140
6161 11	505	360	430	285	180	180	140
6161 00	450	320	385	255	160	160	120
6161 01	450	320	385	255	160	160	120

616130R1

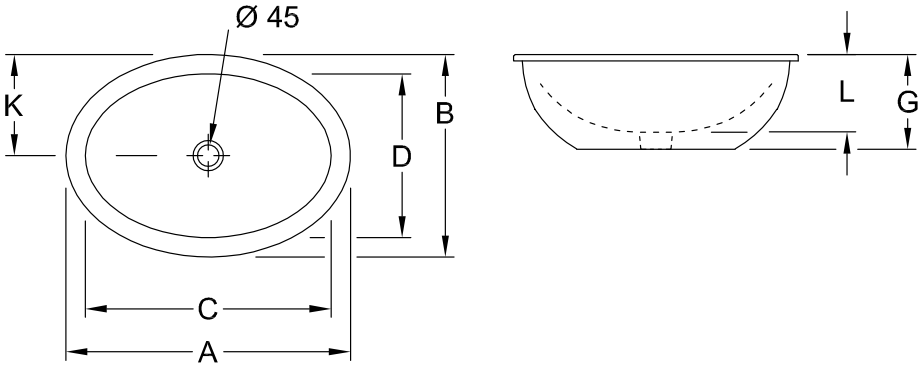

	A	B	C	D	G	K	L
6161 30	660	470	560	375	220	235	180
6161 31	660	470	560	375	220	235	180
6161 20	570	405	485	325	200	203	160
6161 21	570	405	485	325	200	203	160
6161 10	505	360	430	285	180	180	140
6161 11	505	360	430	285	180	180	140
6161 00	450	320	385	255	160	160	120
6161 01	450	320	385	255	160	160	120