LOOP & FRIENDS UNTERBAUWASCHBECKEN RUND

PRODUKTINFORMATION

Artikeltitel	Villeroy & Boch Loop & Friends Unterbauwaschbecken, 330 x 330 x 190 mm, Weiß Alpin CeramicPlus, ohne Überlauf
Artikelnummer	618133R1
Montage / Montagetyp	Unterbau
Montage-Hinweise	der Ausschnitt der Waschbeckenplatte muss anhand des Originalbeckens vorgenommen werden, Einbau in Naturstein- und kunststoffbeschichtete Platten möglich
Lieferumfang	1 x Unterbauwaschbecken , 1 x Befestigungssatz
Tiefe in mm	330
Breite in mm	330
Höhe in mm	190
Innentiefe in mm	140
Durchmesser in mm	330
Kollektion	Loop & Friends
Armatur/Hahnloch Hinweise	Bei Modellen ohne Überlauffunktion muss ein nicht verschließbares Ventil verwendet werden
Material	Sanitärkeramik
Oberfläche	glänzend
Farbbezeichnung der Farbe	Weiß Alpin CeramicPlus
Mit Überlauf	Nein
Form	Rund
Farbbezeichnung	Weiß Alpin
Antibakterielle Oberfläche (mit AntiBac)	Nein
Leichte Oberflächenreinigung (mit CeramicPlus)	Ja
Anzahl der Becken	1

TECHNISCHE ZEICHNUNGEN

618133R1

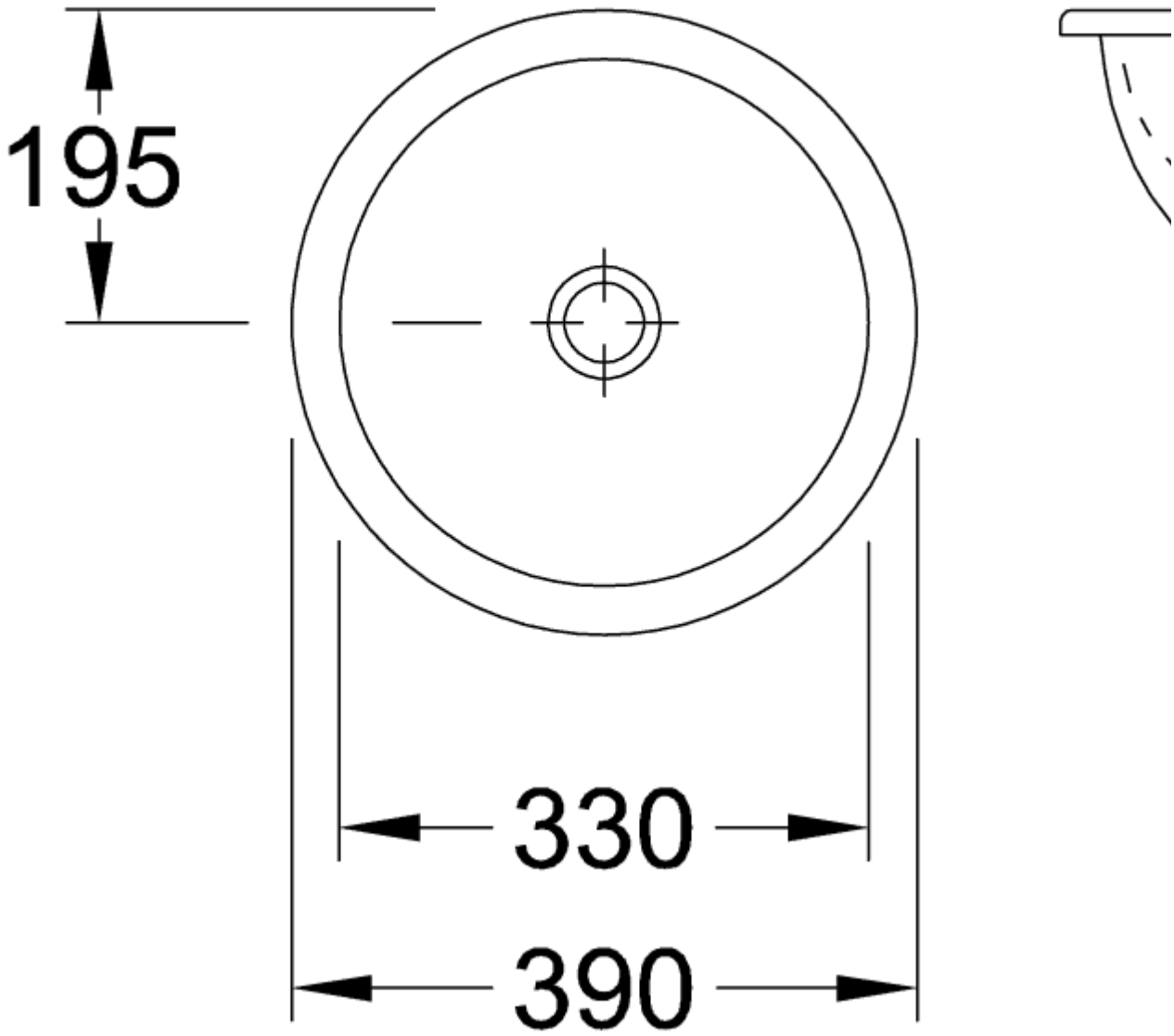

618133R1

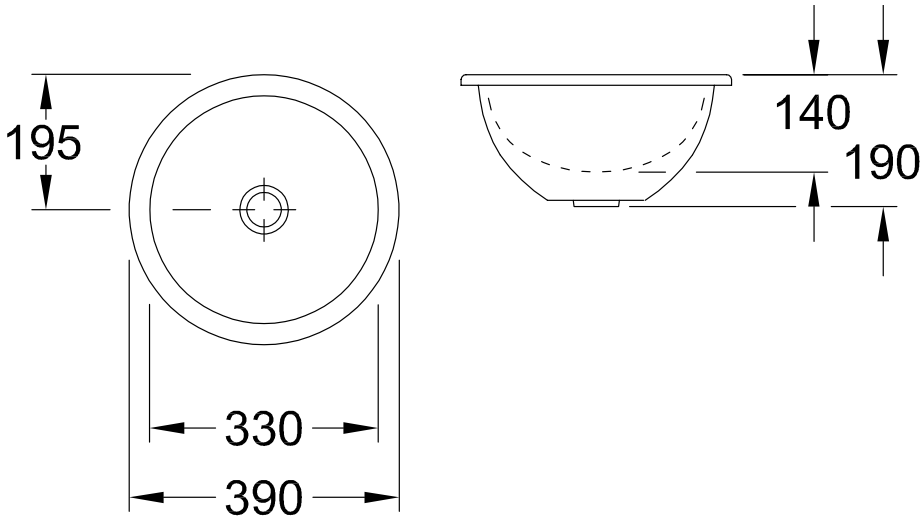

618133R1

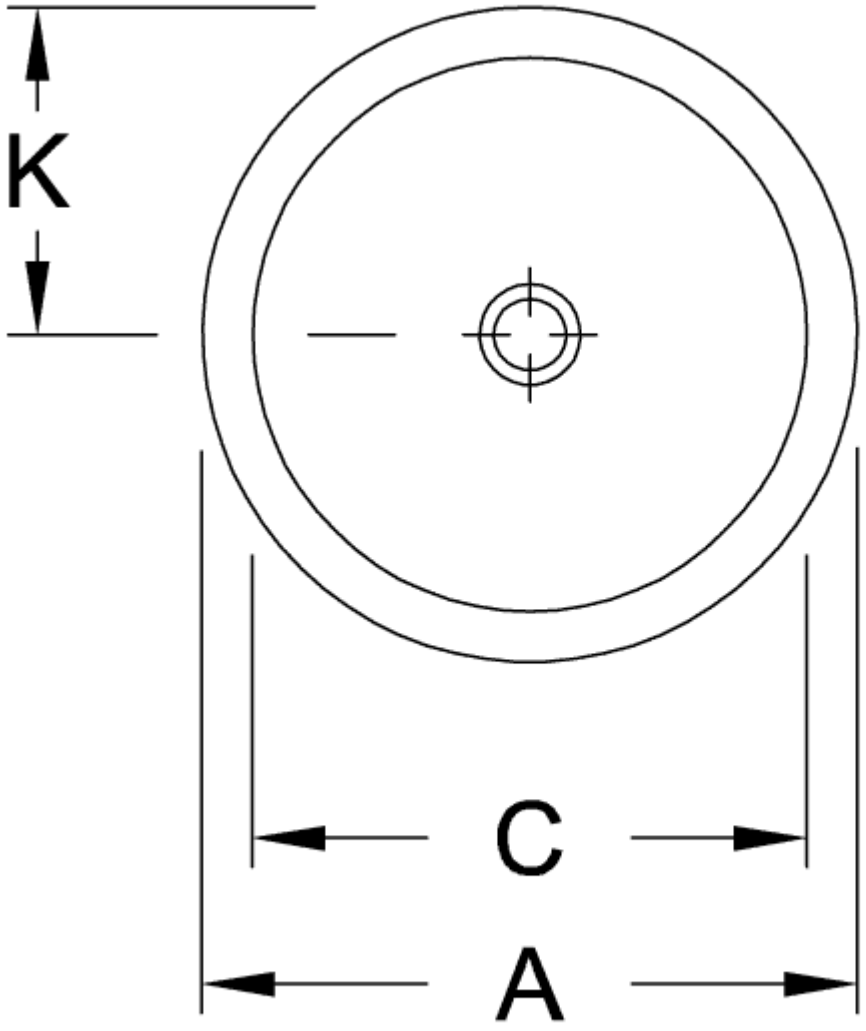

618133R1

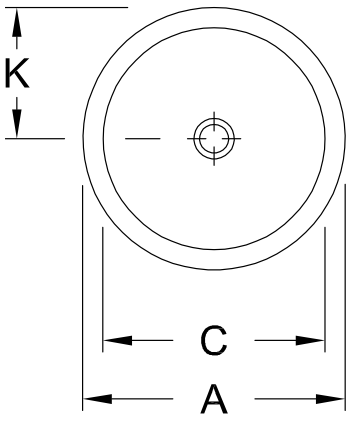

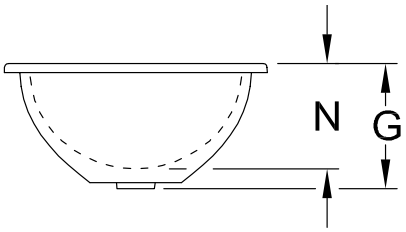

	A	C	G	K	N
6180 43	535	440	230	263	180
6181 43	535	440	230	263	180
6180 38	450	380	210	225	160
6181 38	450	380	210	225	160
6180 33	390	330	190	195	140
6181 33	390	330	190	195	140
6180 28	345	280	165	170	120
6181 28	345	280	165	170	120