O.NOVO TIEFSPÜL-WC FÜR KOMBINATION OVAL

PRODUKTINFORMATION

Artikeltitel	Villeroy & Boch O.novo Tiefspül-WC für Kombination, wandhängend, Weiß Alpin CeramicPlus
Artikelnummer	662310R1
Montage / Montagetyp	Wandmontage
Lieferumfang	1 x Tiefspül-WC
Tiefe in mm	680
Breite in mm	355
Höhe in mm	396
Kollektion	O.novo
Geeignet für	Aufsatz-Spülkasten
Innovative Spültechnologie (mit TwistFlush)	Nein
Spülvolumen l	3 / 6 l
Wandhängend - Bodenstehend	wandhängend
Material	Sanitärkeramik
Oberfläche	glänzend
Farbbezeichnung der Farbe	Weiß Alpin CeramicPlus
Form	Oval
Farbbezeichnung	Weiß Alpin
Antibakterielle Oberfläche (mit AntiBac)	Nein
Leichte Oberflächenreinigung (mit CeramicPlus)	Ja
Spülrandlos (mit DirectFlush)	Nein
Spülungstyp	Tiefspüler
Integrierte Frischelösung (mit ViFresh)	Nein
Abgang / Ablauf	Abgang waagerecht

TECHNISCHE ZEICHNUNGEN

662310R1

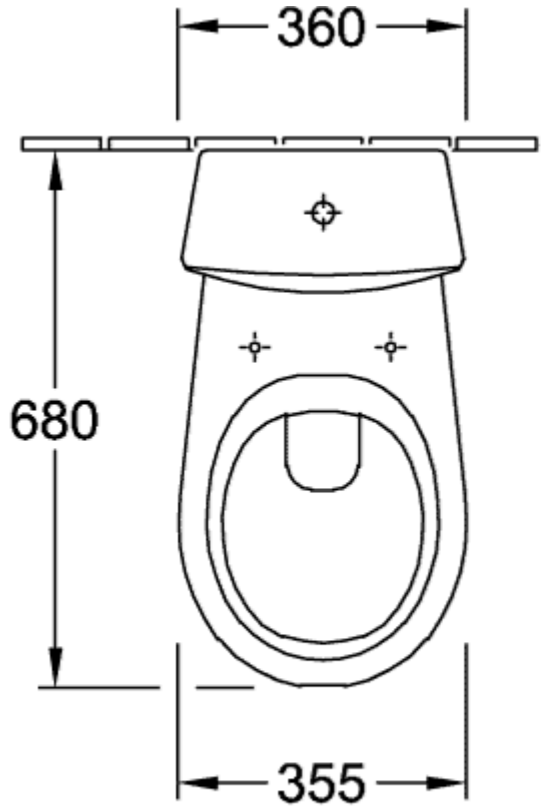
360
680
355

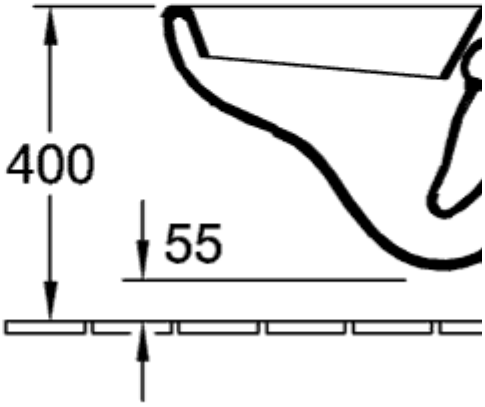
400
55

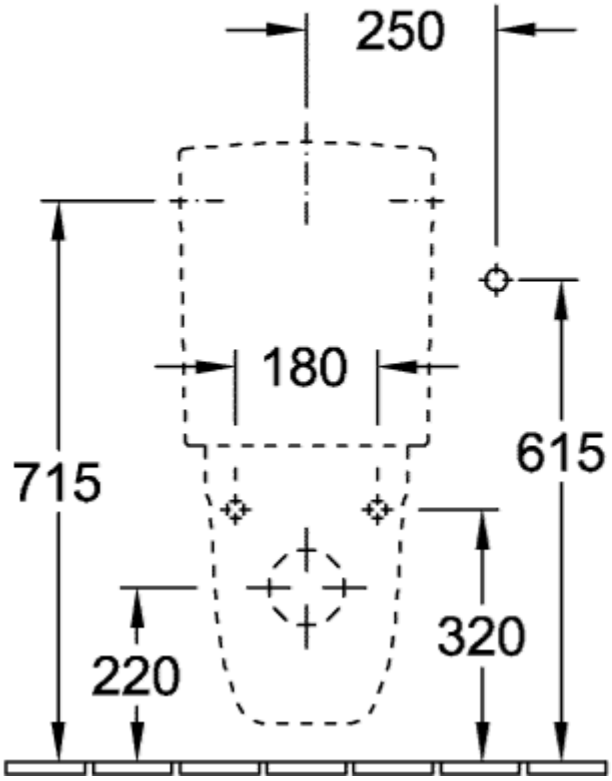
250
180
715
615
220
320

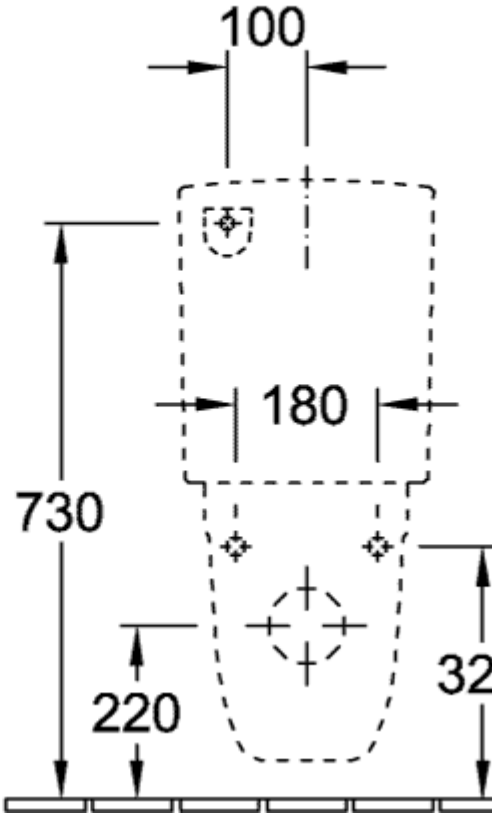
100
180
730
220
32

662310R1

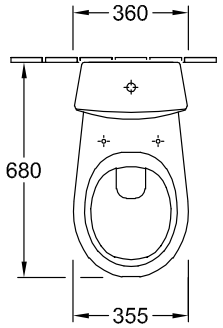
360
680
355

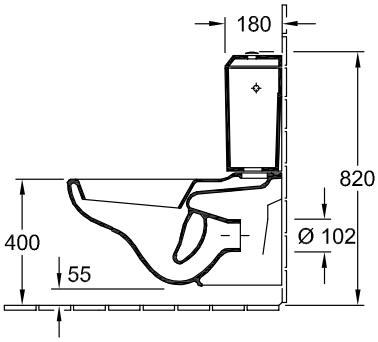
180
820
400
Ø 102
55

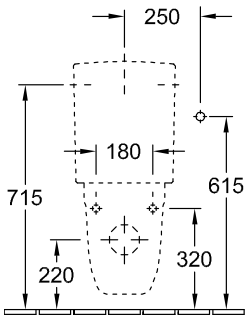
250
180
715
615
220
320

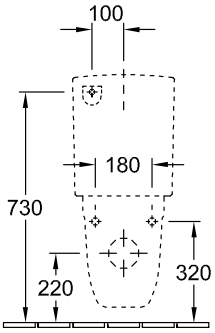
100
180
730
220
320

662310R1

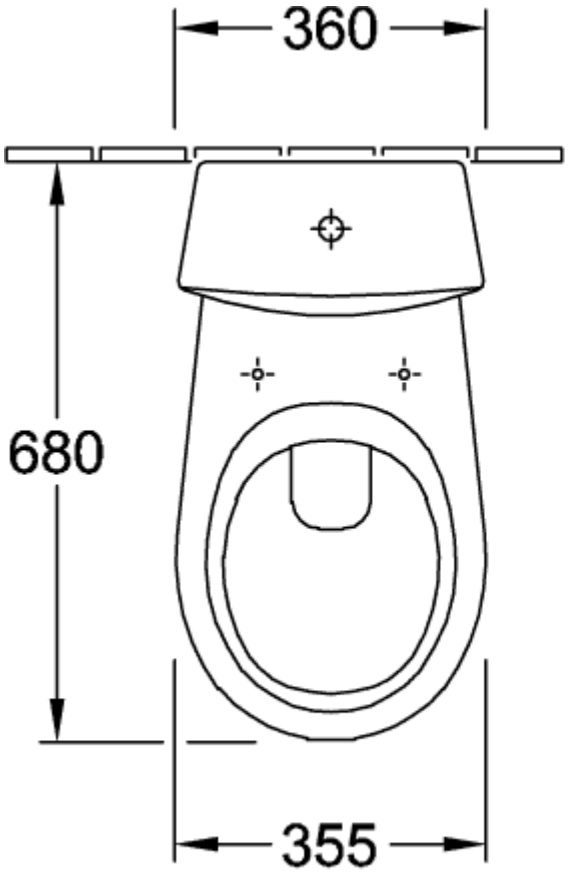
360
680
355

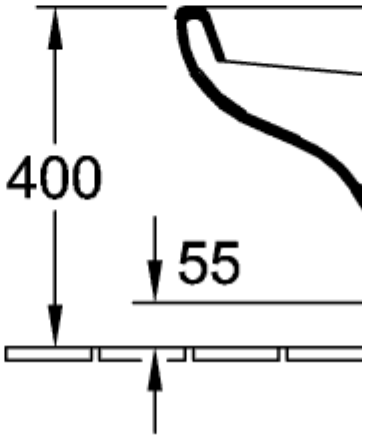
400
55

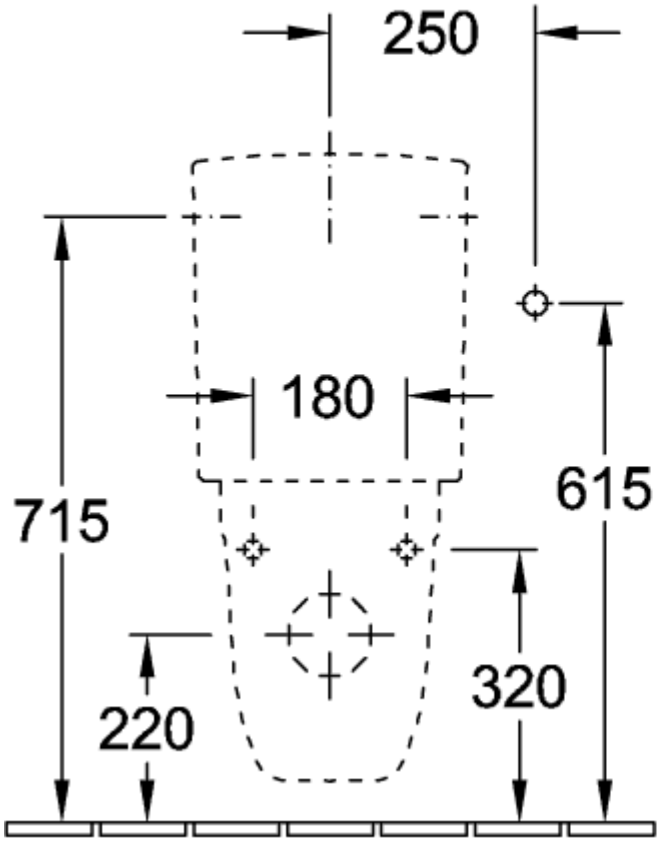
250
180
715
615
220
320

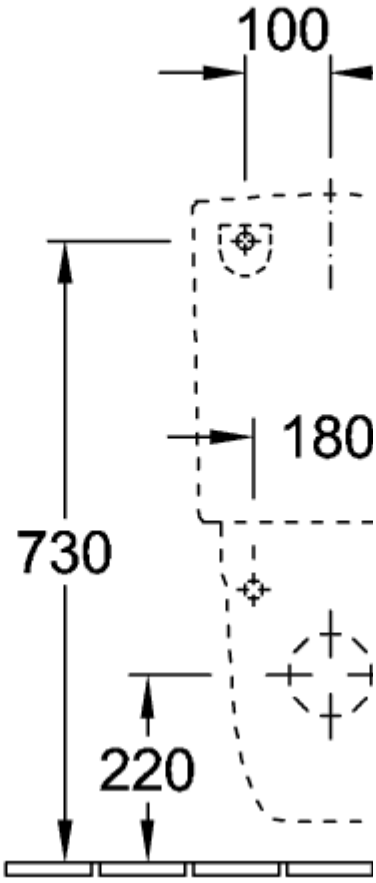
100
180
730
220

662310R1

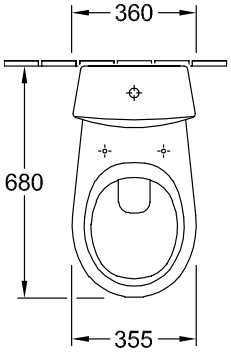
360
680
355

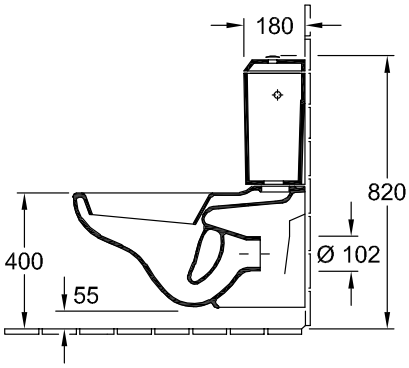
180
820
400
Ø 102
55

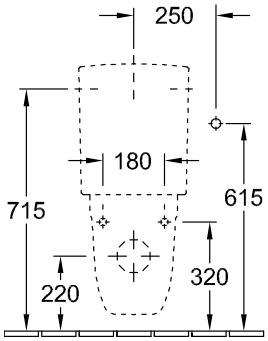
250
180
715
615
220
320

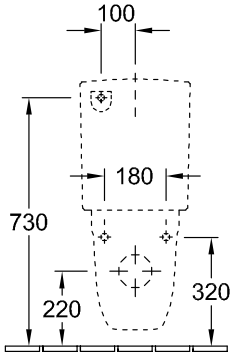
100
180
730
220
320