HOMMAGE WASCHBECKEN RECHTECK

PRODUKTINFORMATION

Artikeltitel	Villeroy & Boch Hommage Waschbecken, 750 x 580 x 200 mm, Weiß Alpin CeramicPlus, mit Überlauf
Artikelnummer	710175R1
Montage / Montagetyp	Wandmontage
Lieferumfang	1 x Waschbecken
Tiefe in mm	580
Breite in mm	750
Höhe in mm	200
Innentiefe in mm	160
Kollektion	Hommage
Geeignet für	1-Loch Armatur, passendes Villeroy & Boch-Möbel
Material	Sanitärkeramik
Oberfläche	glänzend
Farbbezeichnung der Farbe	Weiß Alpin CeramicPlus
Mit Überlauf	Ja
Form	Rechteck
Farbbezeichnung	Weiß Alpin
Antibakterielle Oberfläche (mit AntiBac)	Nein
Leichte Oberflächenreinigung (mit CeramicPlus)	Ja
Anzahl Hahnloch durchgestochen	1
Anzahl der Becken	1

TECHNISCHE ZEICHNUNGEN

710175R1

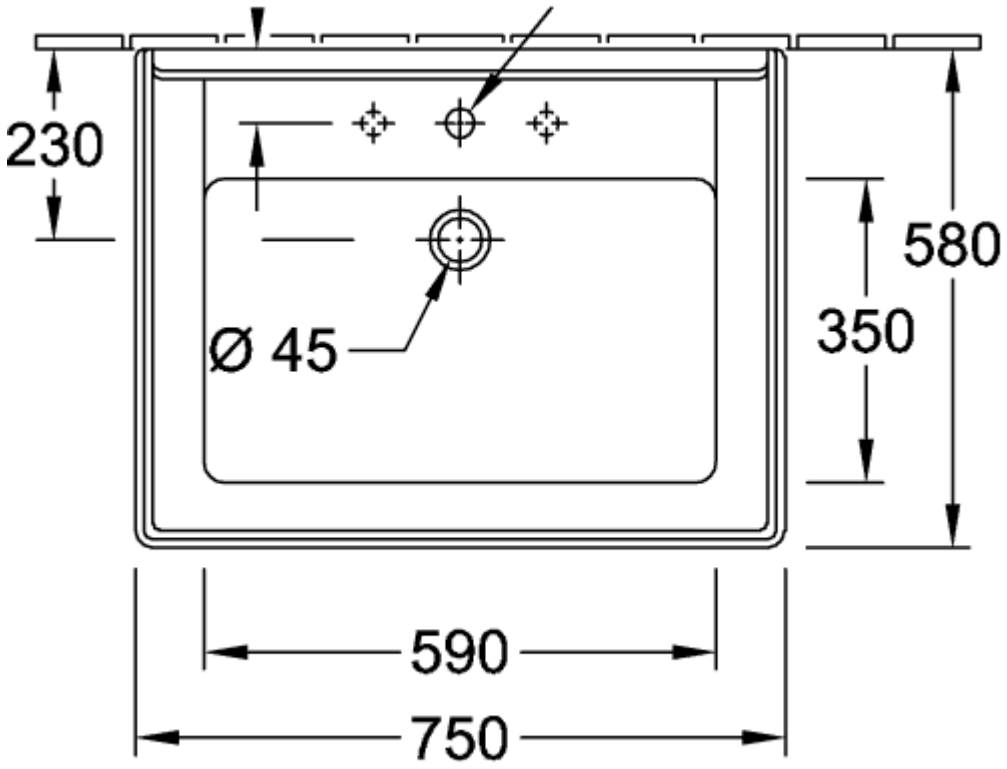
230
580
350
Ø 45
590
750

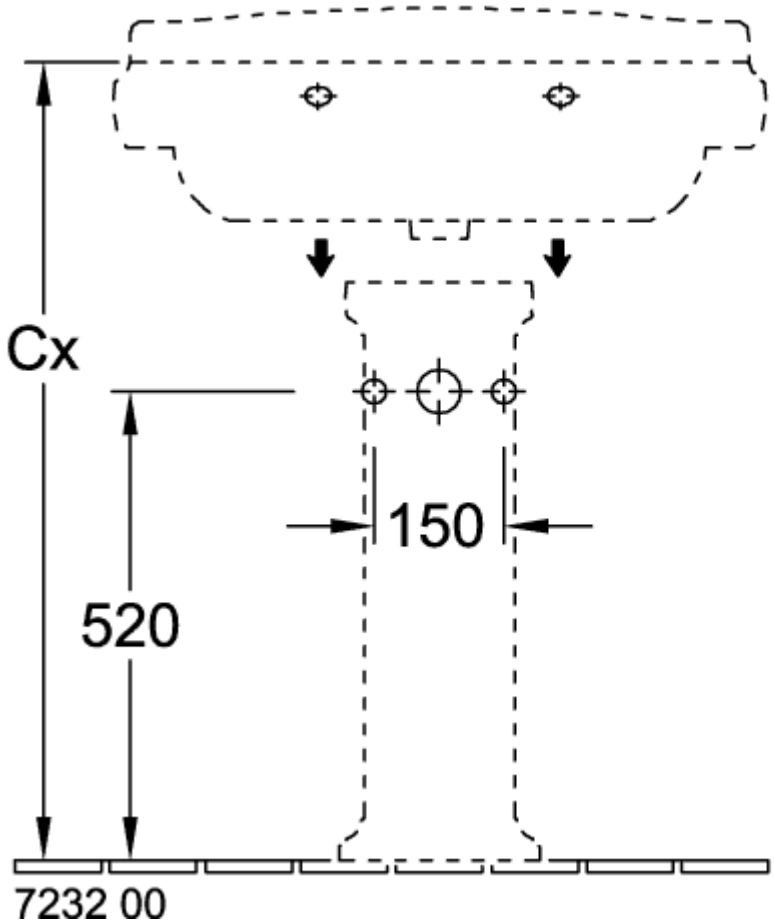
Cx
150
520
7232 00

710175R1

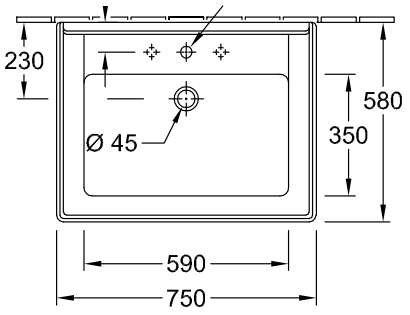
230
580
350
Ø 45
590
750

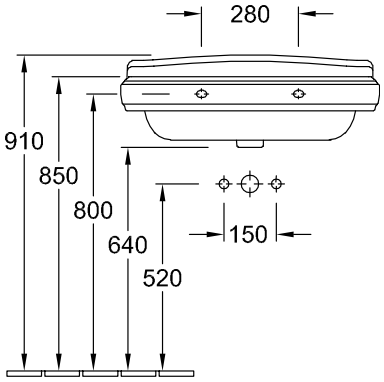
280
910
850
800
640
520
150

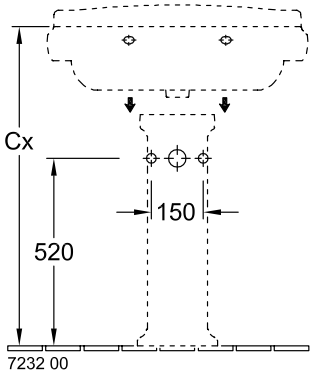
Cx
150
520
7232 00