SUBWAY ABSAUG-URINAL OVAL

PRODUKTINFORMATION

Artikeltitel	Villeroy & Boch Subway Absaug-Urinal, für Deckel, Zulauf verdeckt, 285 x 315 mm, Stone White CeramicPlus
Artikelnummer	751301RW
Montage / Montagetyp	Wandmontage
Lieferumfang	1 x Absaug-Urinal , 1 x Befestigungssatz
Tiefe in mm	315
Breite in mm	285
Höhe in mm	535
Kollektion	Subway
Geeignet für	Montage mit Deckel
Spülvolumen l	1,0 / l
Material	Sanitärkeramik
Oberfläche	matt
Farbbezeichnung der Farbe	Stone White CeramicPlus
Form	Oval
Farbbezeichnung	Stone White
Leichte Oberflächenreinigung (mit CeramicPlus)	Ja
Spülrandlos (mit DirectFlush)	Nein
Spülungstyp	Absaug-Urinal
Abgang / Ablauf	Ablauf je nach Typ des Absaugformstücks verdeckt

TECHNISCHE ZEICHNUNGEN

751301RW

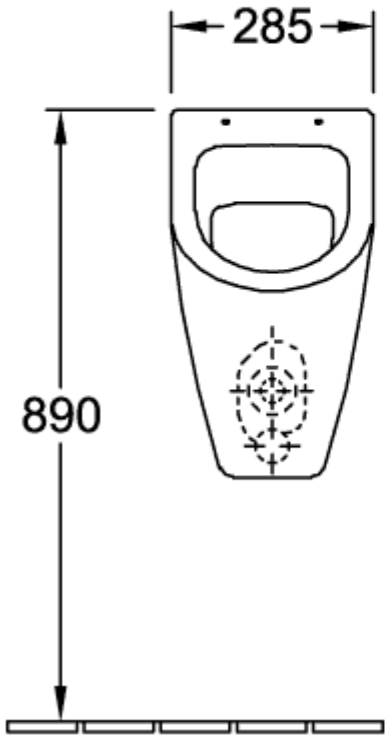
285
890

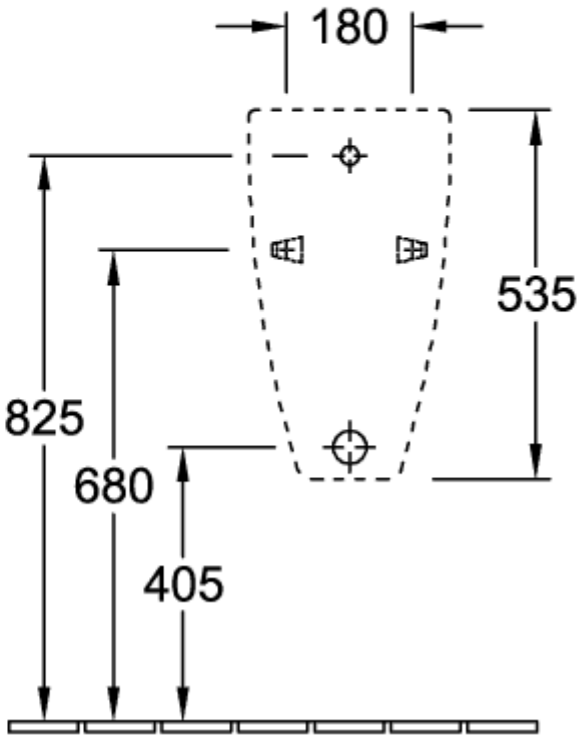
180
535
825
680
405

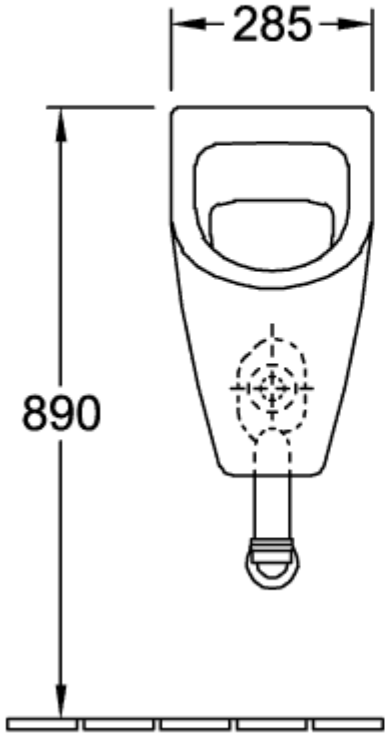
285
890

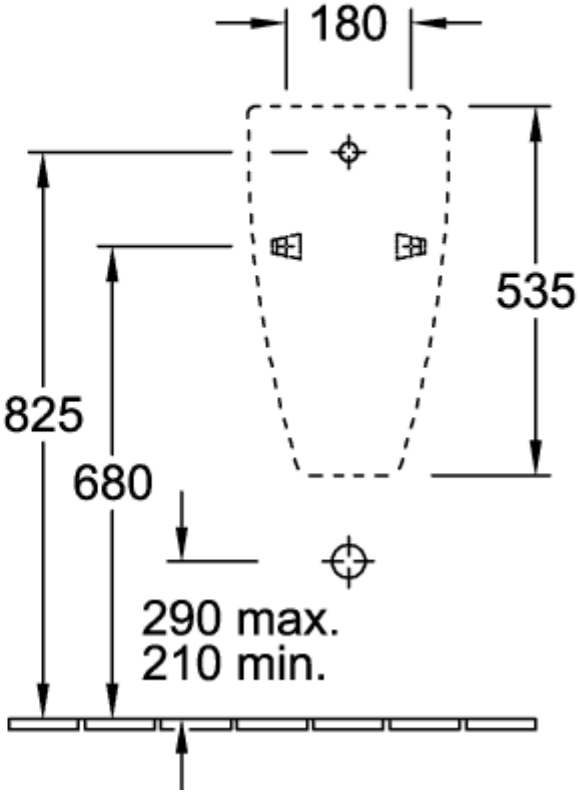
180
535
825
680
290 max.
210 min.

751301RW

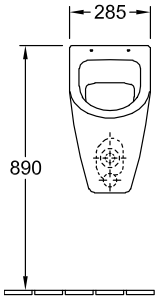
285
890

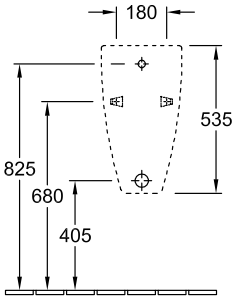
180
535
825
680
405

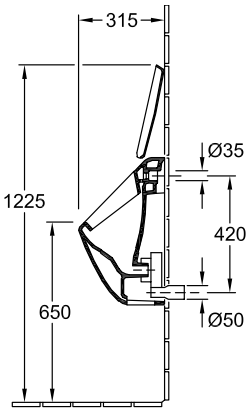
315
Ø35
1225
420
650
Ø50

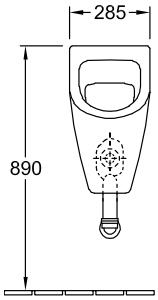
285
890

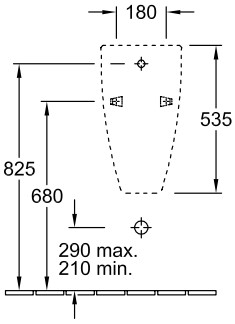
180
535
825
680
290 max.
210 min.

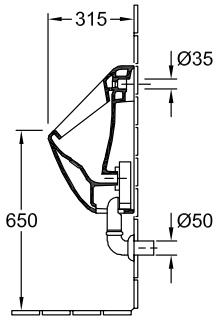
315
Ø35
650
Ø50

751301RW

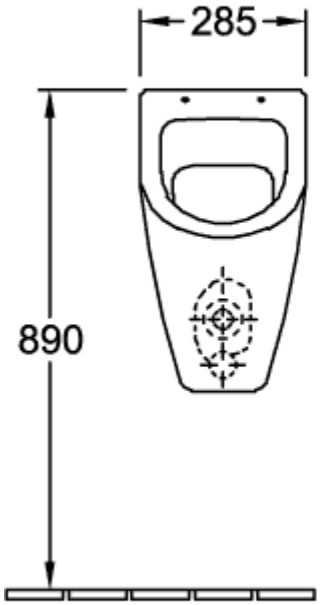
285
890

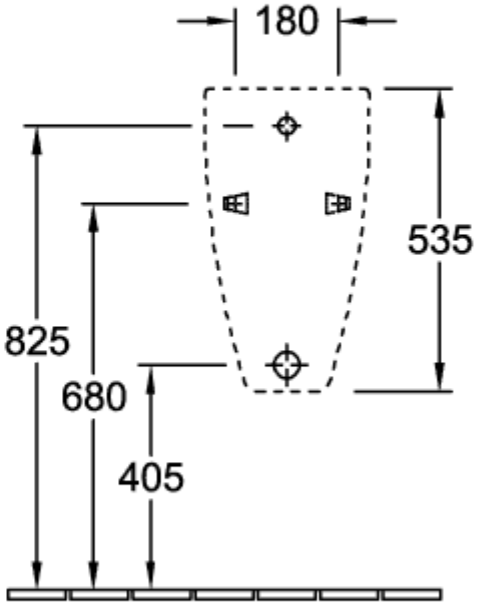
180
535
825
680
405

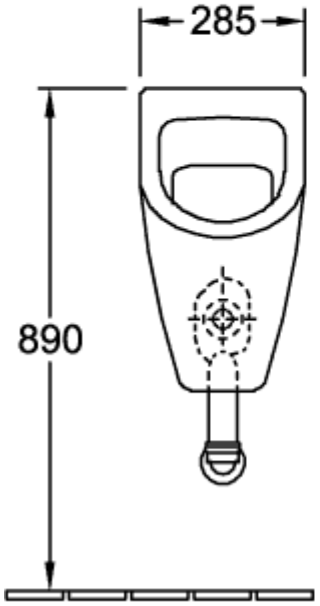
285
890

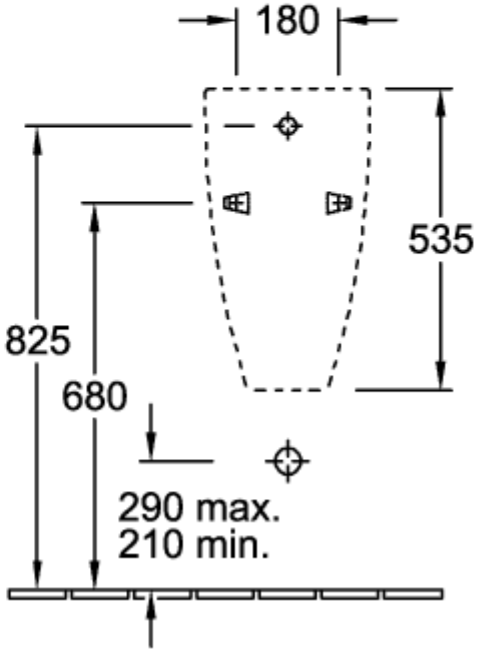
180
535
825
680
290 max.
210 min.

751301RW

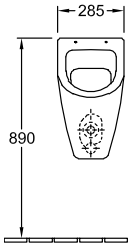
285
890

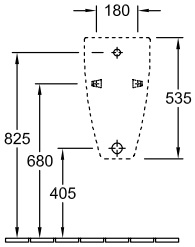
180
535
825
680
405

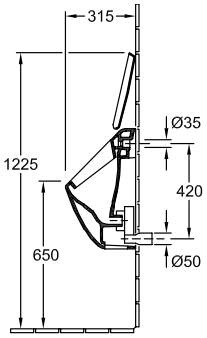
315
Ø35
1225
420
650
Ø50

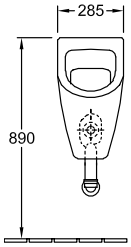
285
890

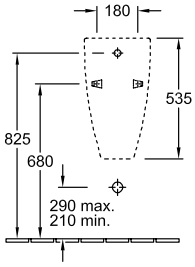
180
535
825
680
290 max.
210 min.

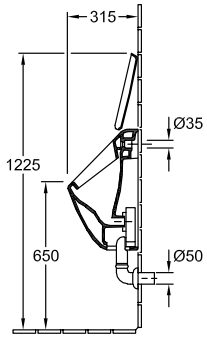
315
Ø35
1225
650
Ø50