ZUBEHÖR VARIO-ABFLUSSBOGEN

PRODUKTINFORMATION

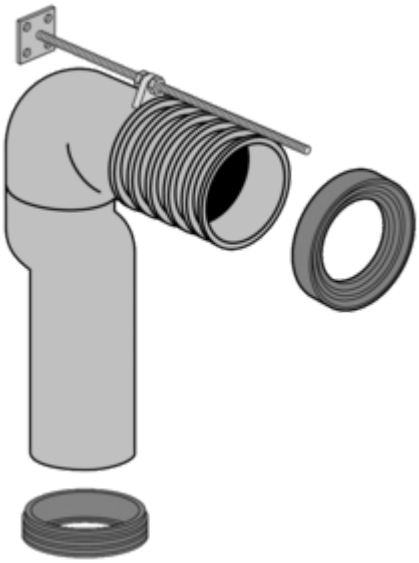

Artikeltitel	Villeroy & Boch Zubehör Vario-Abflussbogen, 380 x 550 x 120 mm
Artikelnummer	87110000
Lieferumfang	1 x Vario-Abflussbogen , 1 x Befestigungssatz
Tiefe in mm	550
Breite in mm	380
Höhe in mm	120
Durchmesser in mm	100
Kollektion	Zubehör
Material	Kunststoff