O.NOVO DECKEL

PRODUKTINFORMATION

Artikeltitel	Villeroy & Boch O.novo Deckel, Pergamon
Artikelnummer	88476109
Kollektion	O.novo
Farbbezeichnung der Farbe	Pergamon
Farbbezeichnung	Pergamon
Leichte Oberflächenreinigung (mit CeramicPlus)	Nein
Spülrandlos (mit DirectFlush)	Nein

TECHNISCHE ZEICHNUNGEN

88476109

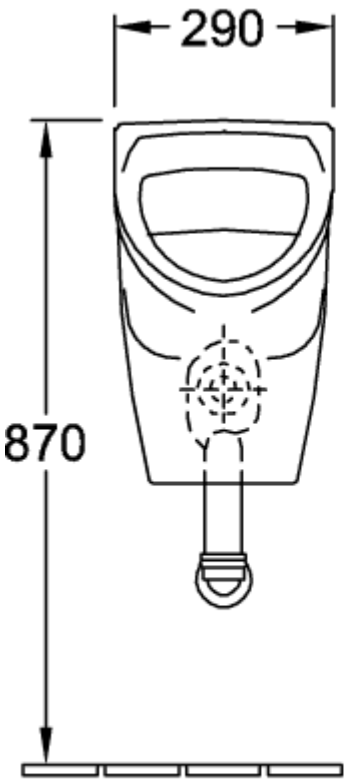
290
870

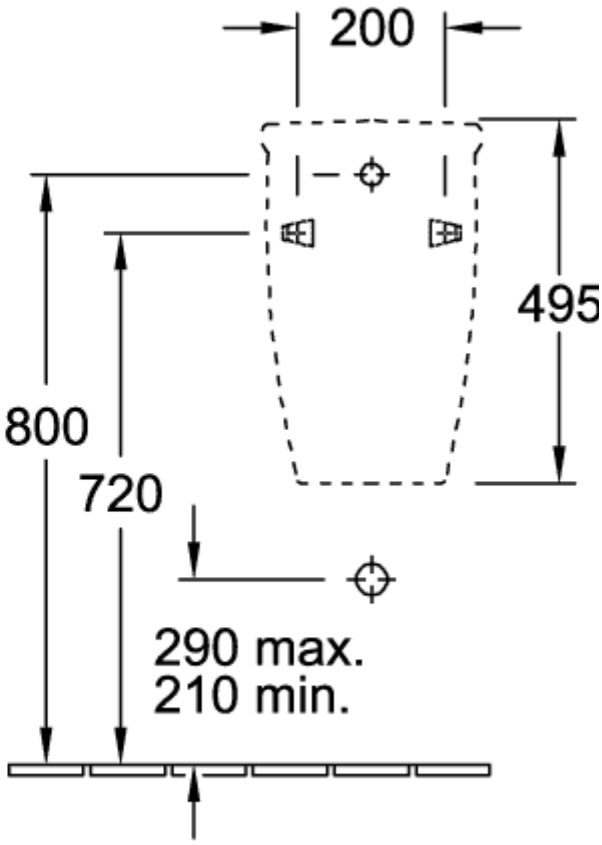
200
495
800
720
290 max.
210 min.

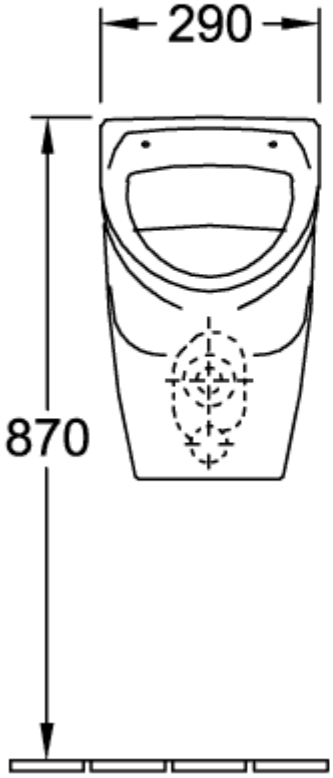
290
870

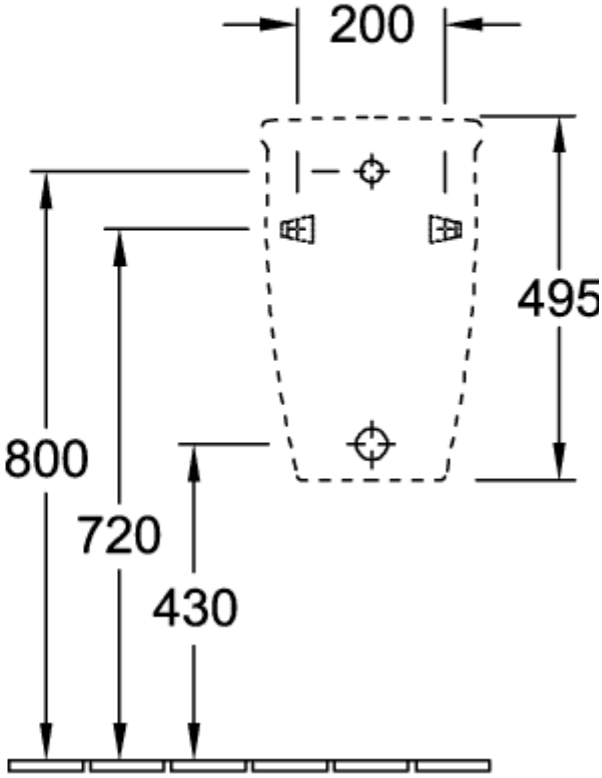
200
495
800
720
430

88476109

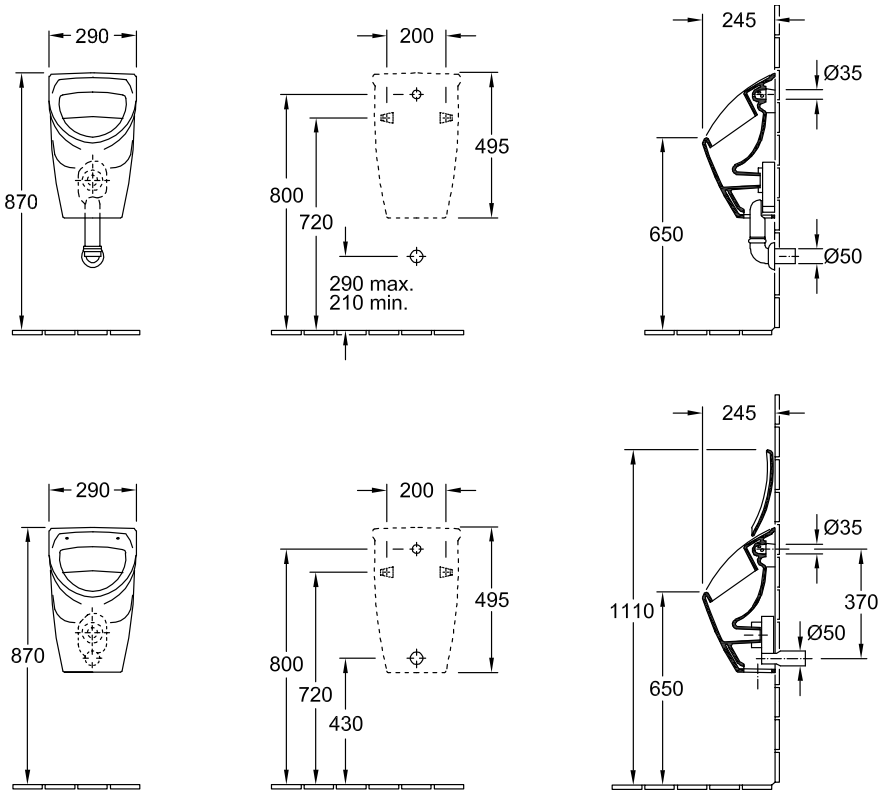
290
870
200
495
800
720
290 max.
210 min.
245
Ø35
650
Ø50
290
870
200
495
800
720
430
245
Ø35
1110
370
Ø50
650