FINION WASCHBECKENUNTERSCHRANK ECKIG

PRODUKTINFORMATION

Artikeltitel	Villeroy & Boch Finion Waschbeckenunterschrank, mit Beleuchtung, 3 Auszüge, 1200 x 603 x 501 mm, Walnut Veneer / Olive Matt Lacquer / Glass White Matt
Artikelnummer	F391GMGN
Montage / Montagetyp	Wandmontage
Öffnungsart	3 Auszüge
Ausstattung	1 x hohe Glasabtrennung , 3 x niedrige Glasabtrennung 1 x Accessory Box S 1 x Accessory Box M 3 x Auszug mit Antirutsch-Boden
Lieferumfang	1 x Waschbeckenunterschrank , 1 x Befestigungssatz
Waschbecken-Position	Waschbecken rechts
Position des Regalelements	links
Tiefe in mm	501
Breite in mm	1200
Höhe in mm	603
Kollektion	Finion
Geeignet für	definierte Aufsatzwaschbecken
Funktion	• mit SoftClosing • mit Beleuchtung • mit Push-to-open Funktion
Material Front	Mitteldichte Faserplatte (MDF)
Oberfläche Front	Furnier
Material Korpus	Mitteldichte Faserplatte (MDF)
Oberfläche Korpus	Furnier
Material Regalelement	Mitteldichte Faserplatte (MDF)
Oberfläche Regalelement	Lack
Material Abdeckplatte	Mitteldichte Faserplatte (MDF)
Form	Eckig
Farbbezeichnung	Walnut Veneer
Farbbezeichnung des Regalelements	Olive Matt Lacquer
Farbbezeichnung der Abdeckplatte	Glass White Matt
Mit Beleuchtung	Ja
Smarthome fähig	Nein

TECHNISCHE ZEICHNUNGEN

F391GMGN

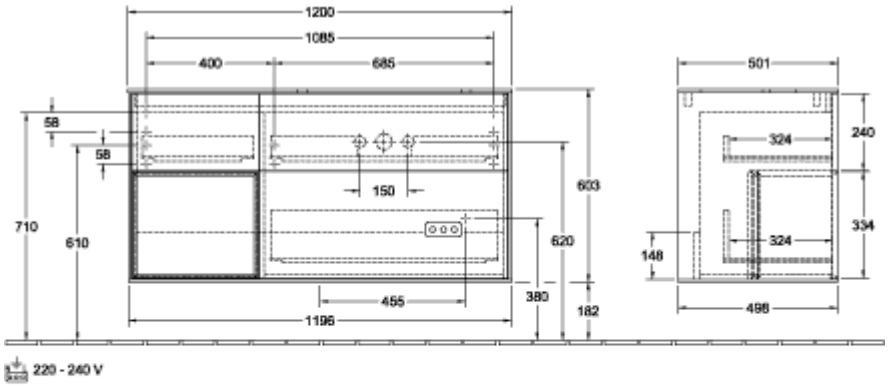

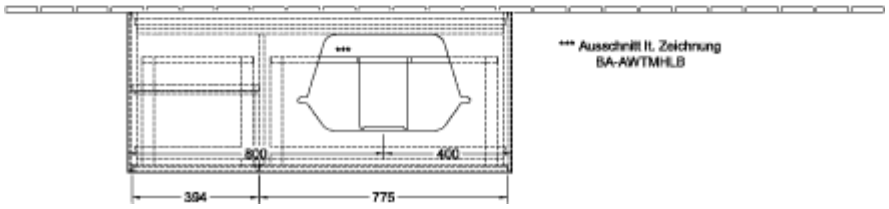
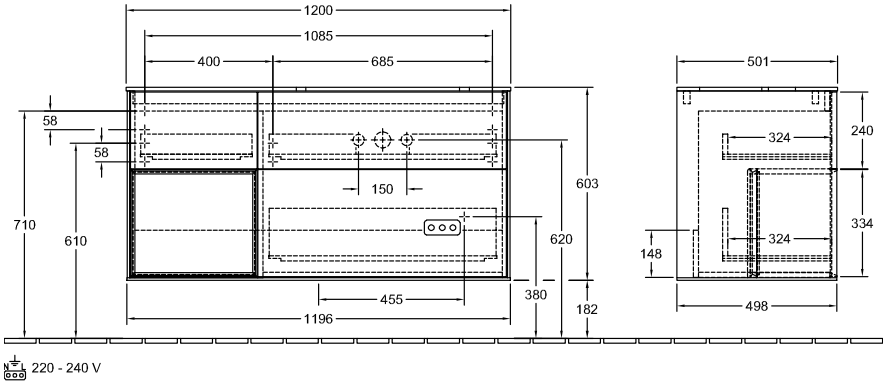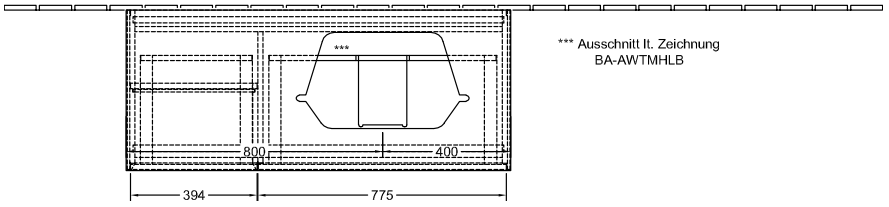
F391GMGN