FINION WASCHBECKENUNTERSCHRANK ECKIG

PRODUKTINFORMATION

Artikeltitel	Villeroy & Boch Finion Waschbeckenunterschrank, mit Beleuchtung, 2 Auszüge, 996 x 591 x 498 mm, Olive Matt Lacquer / Glossy White Lacquer
Artikelnummer	G040GFGM
Montage / Montagetyp	Wandmontage
Öffnungsart	2 Auszüge
Ausstattung	1 x hohe Glasabtrennung , 2 x Auszug mit Antirutsch-Boden 3 x niedrige Glasabtrennung 1 x Accessory Box S 1 x Accessory Box M
Lieferumfang	1 x Waschbeckenunterschrank , 1 x Befestigungssatz
Waschbecken-Position	Waschbecken mittig
Position des Regalelements	rechts
Tiefe in mm	498
Breite in mm	996
Höhe in mm	591
Kollektion	Finion
Geeignet für	definierte Schrankwaschtische
Funktion	• mit SoftClosing • mit Beleuchtung • mit Push-to-open Funktion
Material Front	Mitteldichte Faserplatte (MDF)
Oberfläche Front	Lack
Material Korpus	Mitteldichte Faserplatte (MDF)
Oberfläche Korpus	Lack
Material Regalelement	Mitteldichte Faserplatte (MDF)
Oberfläche Regalelement	Lack
Form	Eckig
Farbbezeichnung	Olive Matt Lacquer
Farbbezeichnung des Regalelements	Glossy White Lacquer
Mit Beleuchtung	Ja
Smarthome fähig	Nein

TECHNISCHE ZEICHNUNGEN

G040GFGM

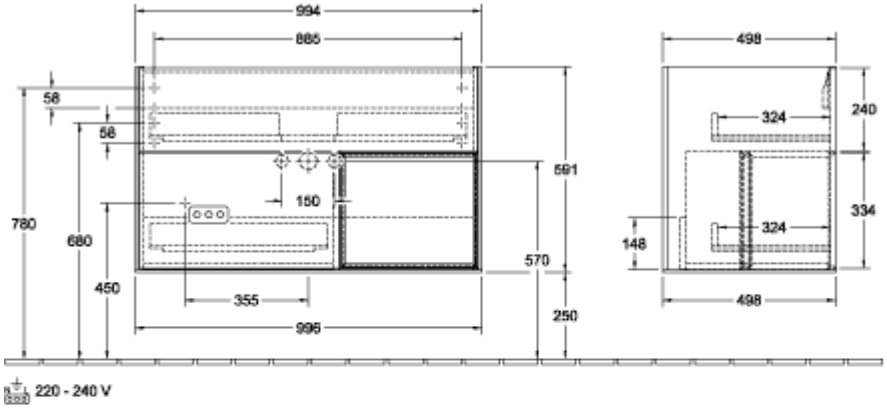

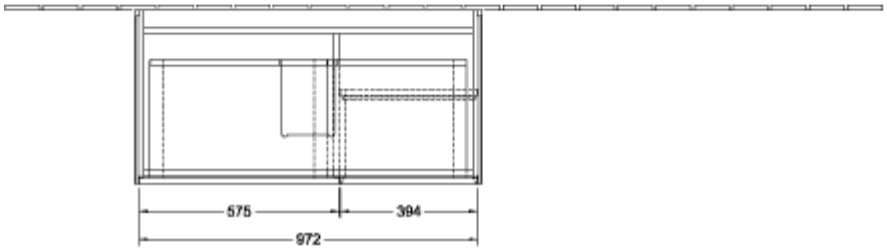
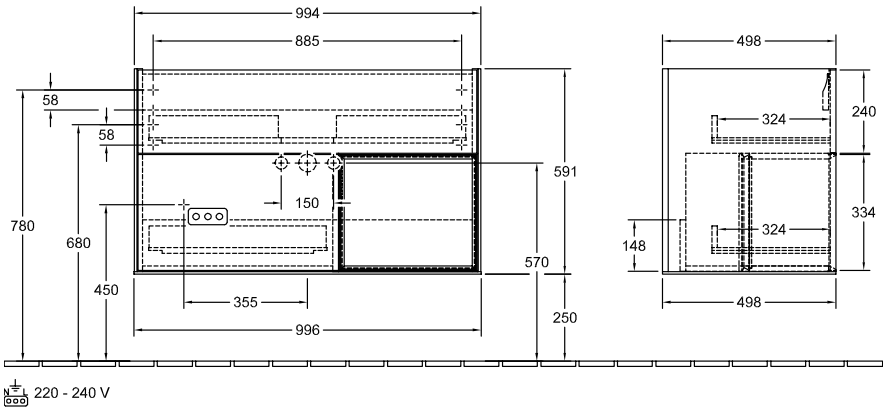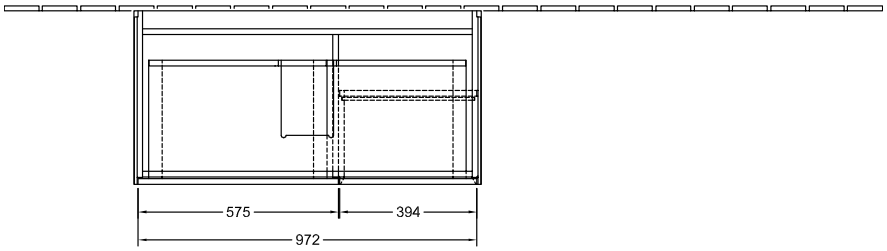
G040GFGM