COLLARO VORWAND-BADEWANNE VORWAND-BADEWANNE

PRODUKTINFORMATION

Artikeltitel	Villeroy & Boch Collaro Vorwand-Badewanne ColourOnDemand, 1795 x 790 mm, Weiß Alpin
Artikelnummer	UBA180COR9CSBCVN01
Montage / Montagetyp	Wandmontage
Montage-Hinweise	Eine mittige Armaturenpositionierung ist nicht möglich.
Lieferumfang	1 x Vorwand-Badewanne , 1 x passender Ab- und Überlauf 2 x Gestell mit je 2 Füßen
Länge in mm	1795
Breite in mm	790
Höhe in mm	630
Innentiefe in mm	470
Kollektion	Collaro
Material	Acryl
Farbbezeichnung der Farbe	Weiß Alpin
Anderes Material	Ab- und Überlauf: Kunststoff Ablaufdeckel: Kunststoff
Andere Oberflächen	Ab- und Überlauf: glänzend, Ablaufdeckel: glänzend
Mit Überlauf	Ja
Anzahl Personen	2
Form	Vorwand-Badewanne
Farbbezeichnung	Weiß Alpin
Andere Farbbezeichnungen	Ab- und Überlauf: Verchromt, Ablaufdeckel: Black Matt
Mit Rutschhemmung	Nein
Abgang / Ablauf	Mittelablauf
Innenform	rechteckig
SilentFlow	Nein

TECHNISCHE ZEICHNUNGEN

UBA180COR9CSBCVN01

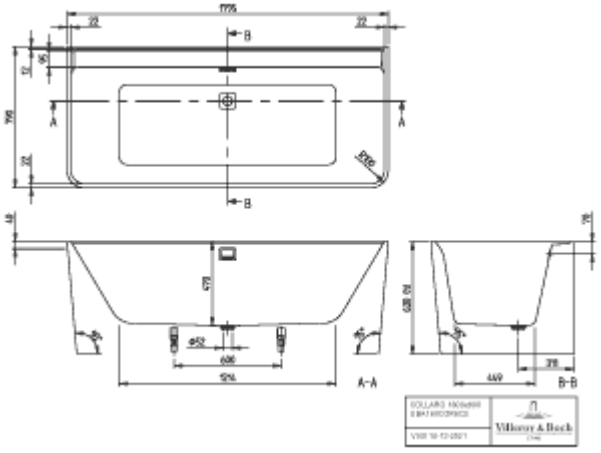
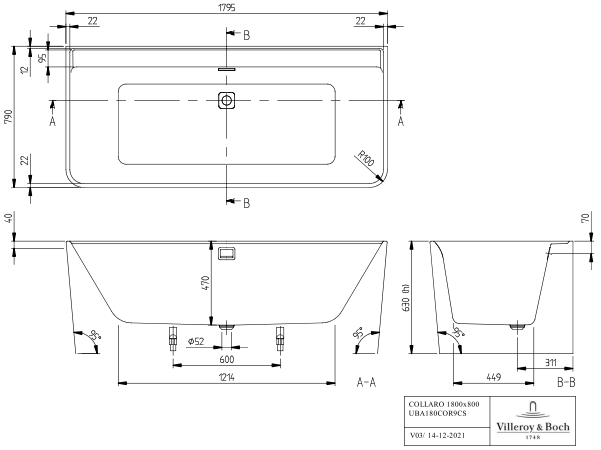
UBA180COR9CSBCVN01