COLLARO RECHTECKIGE BADEWANNE RECHTECK

PRODUKTINFORMATION

Artikeltitel	Villeroy & Boch Collaro rechteckige Badewanne, 1900 x 900 mm, Weiß Alpin
Artikelnummer	UBA199COR2JV-01
Montage / Montagetyp	Einbau
Montage-Hinweise	Eine mittige Armaturenpositionierung ist nicht möglich.
Lieferumfang	1 x rechteckige Badewanne , 1 x passender Ab- und Überlauf
Länge in mm	1900
Breite in mm	900
Höhe in mm	470
Innentiefe in mm	470
Kollektion	Collaro
Material	Acryl
Farbbezeichnung der Farbe	Weiß Alpin
Anderes Material	Ab- und Überlauf: Kunststoff Ablaufdeckel: Kunststoff
Andere Oberflächen	Ab- und Überlauf: glänzend, Ablaufdeckel: glänzend
Mit Überlauf	Ja
Anzahl Personen	2
Form	Rechteck
Farbbezeichnung	Weiß Alpin
Andere Farbbezeichnungen	Ab- und Überlauf: Verchromt, Ablaufdeckel: Gold
Mit Rutschhemmung	Nein
Abgang / Ablauf	Mittelablauf
Innenform	rechteckig
SilentFlow	Nein

TECHNISCHE ZEICHNUNGEN

UBA199COR2JV-01

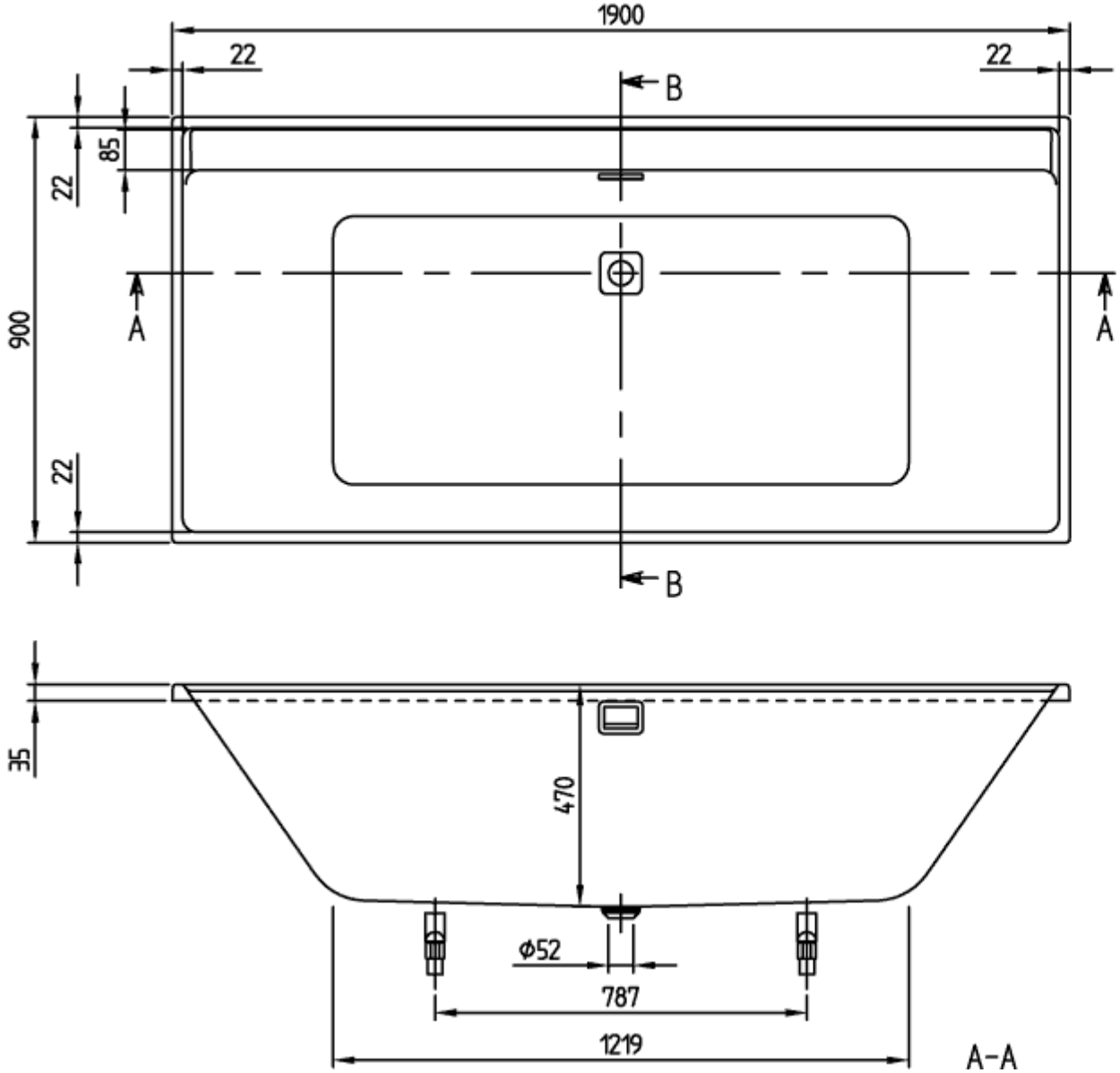

UBA199COR2JV-01

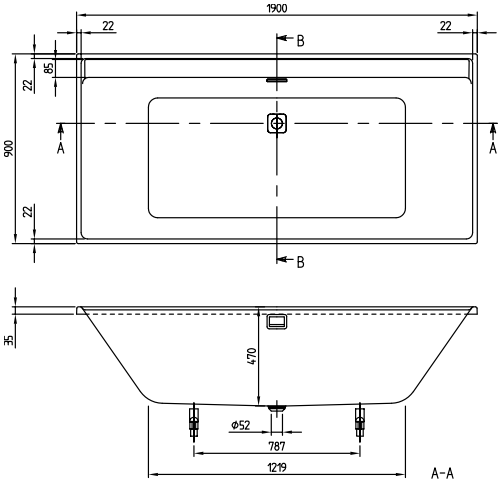

UBA199COR2DV
COLLARO

Villeroy & Boch
1748
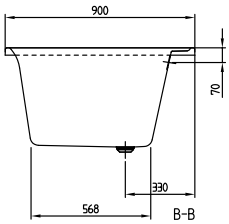
- This drawing is for information only.
- Dimensions on the actual product can deviate from this drawing.
- Claims about wrong dimensions on product or drawing will not be accepted.