LEGATO RECHTECKIGE BADEWANNE RECHTECK

PRODUKTINFORMATION

Artikeltitel	Villeroy & Boch Legato rechteckige Badewanne, 1900 x 900 mm, Stone White
Artikelnummer	UBA199LEG2V-RW
Montage / Montagetyp	Einbau
Lieferumfang	1 x rechteckige Badewanne
Länge in mm	1900
Breite in mm	900
Höhe in mm	505
Innentiefe in mm	480
Kollektion	Legato
Material	Acryl
Farbbezeichnung der Farbe	Stone White
Mit Überlauf	Ja
Anzahl Personen	2
Form	Rechteck
Farbbezeichnung	Stone White
Mit Rutschhemmung	Nein
Abgang / Ablauf	Mittelablauf
Innenform	rechteckig
SilentFlow	Nein

TECHNISCHE ZEICHNUNGEN

UBA199LEG2V-RW

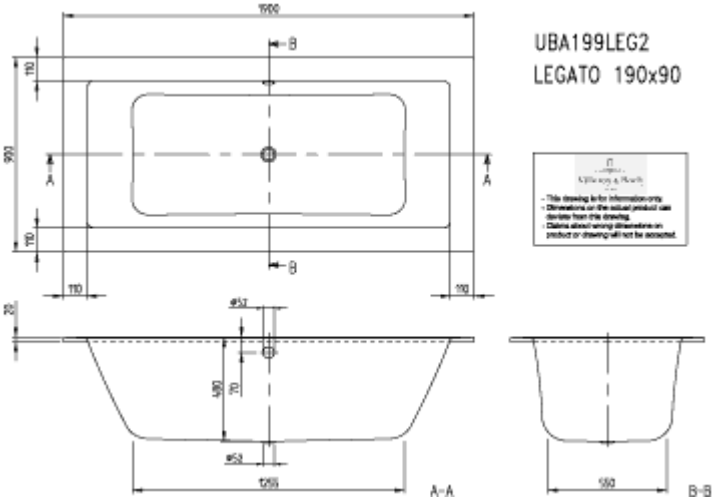
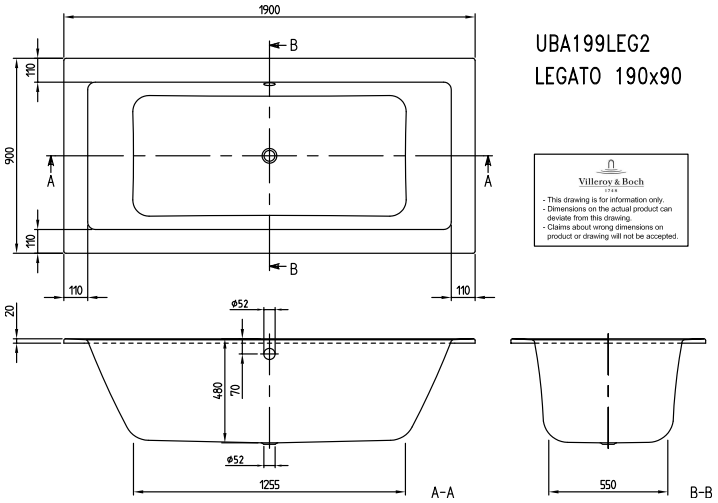
UBA199LEG2V-RW