# ARCHITECTURA RECHTECKIGE DUSCHWANNE RECHTECK

## PRODUKTINFORMATION



| | |
|---|---|
| Artikeltitel | Villeroy & Boch Architectura rechteckige Duschwanne, 1200 x 750 x 15 mm, Weiß Alpin |
| Artikelnummer | UDA1275ARA215V-01 |
| Montage / Montagetyp | Aufsatz, Eckmontage\|Flächenbündiger Einbau\|Aufbau auf Sockel |
| Montage-Hinweise | Wir empfehlen Ihnen bei Metalrim mit einer Randhöhe von 15mm eine Verbundabdichtung gemäß ETAG 022 auf den Fußbodenaufbau unterhalb der Duschwanne aufzubringen, um eine Durchfeuchtung des konstruktiven Fußbodenaufbaus auszuschließen., Ab Größe 1400 x 900 werden je zwei Unterstützungen (U82990000) benötigt.\|Die Einbauhöhe der Duschwanne kann bei Verwendung der Ablaufgarnitur Viega Art.Nr. 634 100 um 30 mm reduziert werden. Achtung: Diese Ablaufgarnitur entspricht nicht EN 274. |
| Lieferumfang | 1 x rechteckige Duschwanne , 1 x Ablaufabdeckung in Weiß Alpin (01), bei Mattfarben Ablaufabdeckung in passenden Mattfarben. |
| Länge in mm | 1200 |
| Breite in mm | 750 |
| Höhe in mm | 15 |
| Innentiefe in mm | 14 |
| Kollektion | Architectura |
| Material | Acryl |
| Farbbezeichnung der Farbe | Weiß Alpin |
| Anderes Material | Ablaufabdeckung: Acryl |
| Andere Oberflächen | Ablaufabdeckung: glänzend |
| Form | Rechteck |
| Farbbezeichnung | Weiß Alpin |
| Andere Farbbezeichnungen | Ablaufabdeckung: Weiß Alpin |
| Antibakterielle Oberfläche (mit AntiBac) | Nein |
| Leichte Oberflächenreinigung (mit CeramicPlus) | Nein |
| Mit Rutschhemmung | Nein |

## TECHNISCHE ZEICHNUNGEN

**UDA1275ARA215V-01**

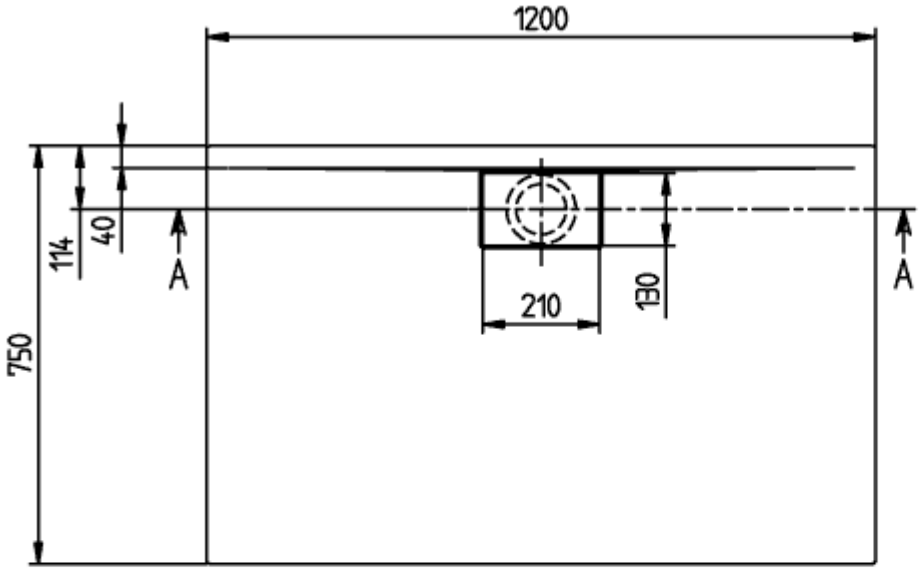


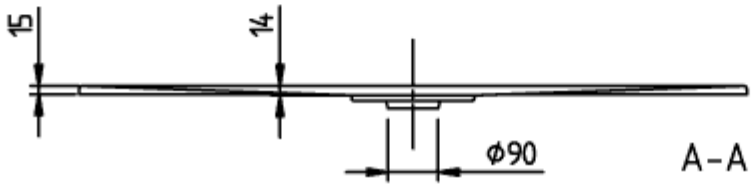


ARCHITECTURA METAL
RIM 1200x750
UDA1275ARA215
V02 / 31-03-2021

# UDA1275ARA215V-01

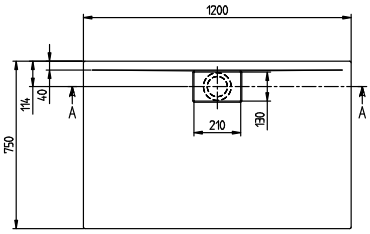


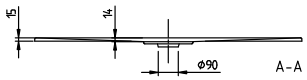


| | |
|---|---|
| ARCHITECTURA METAL<br>RIM 1200x750<br>UDA1275ARA215 | Villeroy & Boch<br>1748 |
| V02 / 31-03-2021 | |