ARCHITECTURA QUADRATISCHE DUSCHWANNE QUADRAT

PRODUKTINFORMATION

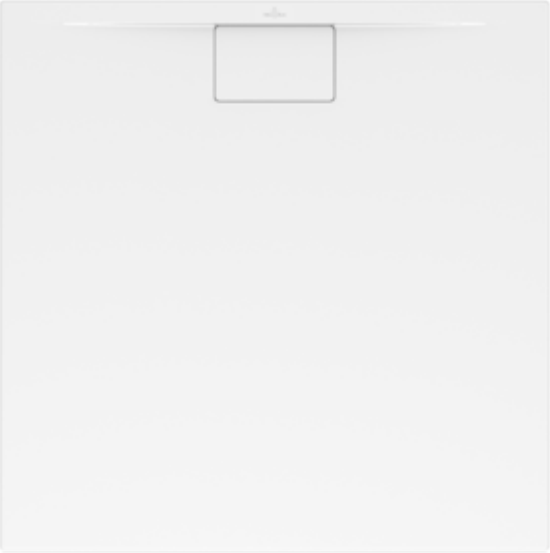

Artikeltitel	Villeroy & Boch Architectura quadratische Duschwanne, 800 x 800 x 48 mm, Weiß Alpin
Artikelnummer	UDA8080ARA148GV-01
Montage / Montagetyp	Aufsatz, Eckmontage| Flächenbündiger Einbau|Aufbau auf Sockel
Montage-Hinweise	Die Einbauhöhe der Duschwanne kann bei Verwendung der Ablaufgarnitur Viega Art.Nr. 634 100 um 30 mm reduziert werden. Achtung: Diese Ablaufgarnitur entspricht nicht EN 274.
Lieferumfang	1 x quadratische Duschwanne , 1 x Ablaufabdeckung in Weiß Alpin (01), bei Mattfarben Ablaufabdeckung in passenden Mattfarben.
Länge in mm	800
Breite in mm	800
Höhe in mm	48
Innentiefe in mm	15
Kollektion	Architectura
Material	Acryl
Farbbezeichnung der Farbe	Weiß Alpin
Anderes Material	Ablaufabdeckung: Acryl
Andere Oberflächen	Ablaufabdeckung: glänzend
Form	Quadrat
Farbbezeichnung	Weiß Alpin
Andere Farbbezeichnungen	Ablaufabdeckung: Weiß Alpin
Antibakterielle Oberfläche (mit AntiBac)	Nein
Leichte Oberflächenreinigung (mit CeramicPlus)	Nein
Mit Rutschhemmung	Ja

TECHNISCHE ZEICHNUNGEN

UDA8080ARA148GV-01

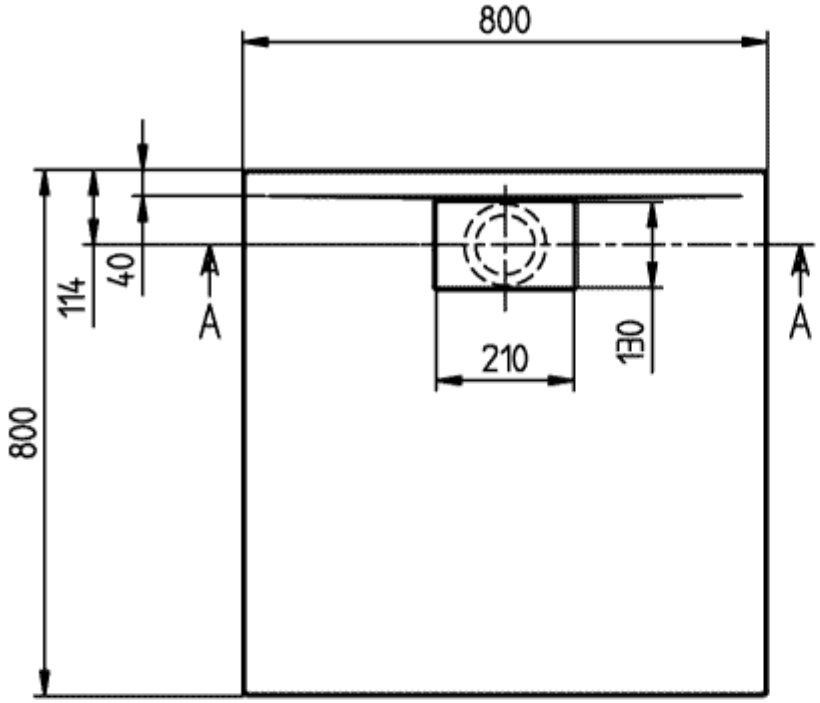

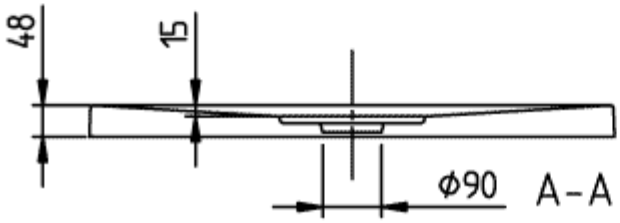

ARCHITECTURA METAL
RIM 800x800
UDA8080ARA148

V02 / 31-03-2021

Vil

UDA8080ARA148GV-01

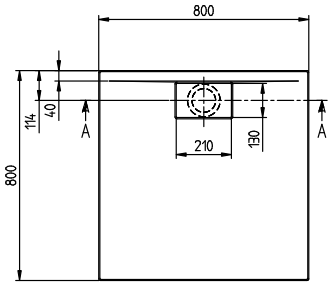

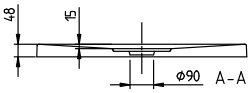

ARCHITECTURA METAL RIM 800x800 UDA8080ARA148	Villeroy & Boch 1748
V02 / 31-03-2021	