# FINION WASCHBECKENUNTERSCHRANK ECKIG

## PRODUKTINFORMATION

| | |
|---|---|
| Artikeltitel | Villeroy & Boch Finion Waschbeckenunterschrank, mit Beleuchtung, 3 Auszüge, 1200 x 603 x 501 mm, White Matt Lacquer / Anthracite Matt Lacquer / Glass White Matt |
| Artikelnummer | F921GKMT |
| Montage / Montagetyp | Wandmontage |
| Öffnungsart | 3 Auszüge |
| Ausstattung | 1 x hohe Glasabtrennung , 3 x niedrige Glasabtrennung 1 x Accessory Box S 1 x Accessory Box M 3 x Auszug mit Antirutsch-Boden |
| Lieferumfang | 1 x Waschbeckenunterschrank , 1 x Befestigungssatz |
| Waschbecken-Position | Waschbecken rechts |
| Möbel mit Hahnlochbohrung | mit Hahnlochbohrung |
| Position des Regalelements | links |
| Tiefe in mm | 501 |
| Breite in mm | 1200 |
| Höhe in mm | 603 |
| Kollektion | Finion |
| Geeignet für | definierte Aufsatzwaschbecken |
| Funktion | • mit SoftClosing<br>• mit Beleuchtung<br>• mit Push-to-open Funktion |
| Material Front | Mitteldichte Faserplatte (MDF) |
| Oberfläche Front | Lack |
| Material Korpus | Mitteldichte Faserplatte (MDF) |
| Oberfläche Korpus | Lack |
| Material Regalelement | Mitteldichte Faserplatte (MDF) |
| Oberfläche Regalelement | Lack |
| Material Abdeckplatte | Mitteldichte Faserplatte (MDF) |
| Form | Eckig |
| Farbbezeichnung | White Matt Lacquer |
| Farbbezeichnung des Regalelements | Anthracite Matt Lacquer |
| Farbbezeichnung der Abdeckplatte | Glass White Matt |
| Mit Beleuchtung | Ja |
| Smarthome fähig | Nein |

## TECHNISCHE ZEICHNUNGEN

### F921GKMT

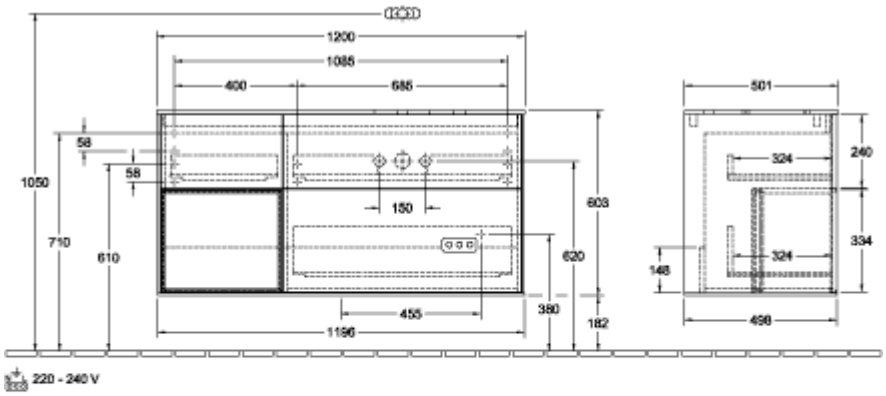


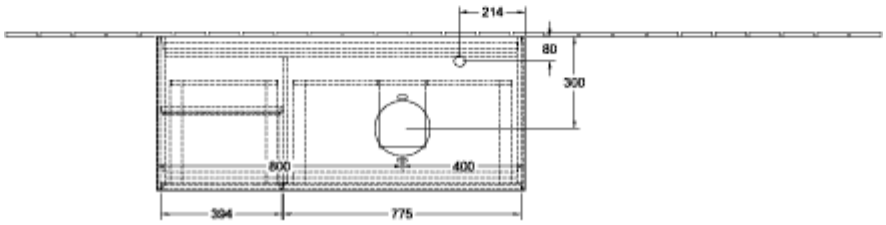

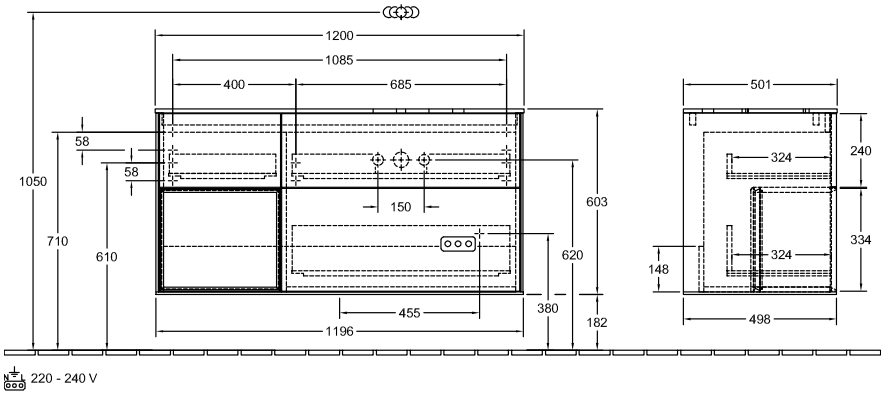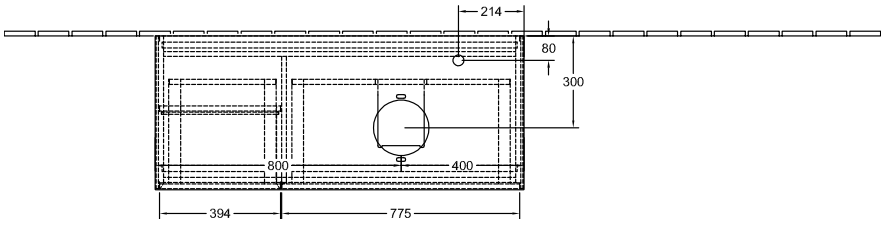
### F921GKMT