VENTICELLO SCHRANKWASCHTISCH RECHTECK

PRODUKTINFORMATION

Artikeltitel	Villeroy & Boch Venticello Schrankwaschtisch, 800 x 500 x 165 mm, Stone White CeramicPlus, mit Überlauf
Artikelnummer	41048JRW
Montage / Montagetyp	Wandmontage
Lieferumfang	1 x Schrankwaschtisch
Tiefe in mm	500
Breite in mm	800
Höhe in mm	165
Innentiefe in mm	120
Kollektion	Venticello
Armatur/Hahnloch Hinweise	beim Einsatz einer Wandauslaufarmatur empfehlen wir eine Ausladung von mindestens 210 mm
Geeignet für	Wandauslaufarmatur, passendes Villeroy & Boch-Möbel
Material	Sanitärkeramik
Oberfläche	matt
Farbbezeichnung der Farbe	Stone White CeramicPlus
Mit Überlauf	Ja
Form	Rechteck
Farbbezeichnung	Stone White
Antibakterielle Oberfläche (mit AntiBac)	Nein
Leichte Oberflächenreinigung (mit CeramicPlus)	Ja
Anzahl der Becken	1

TECHNISCHE ZEICHNUNGEN

41048JRW

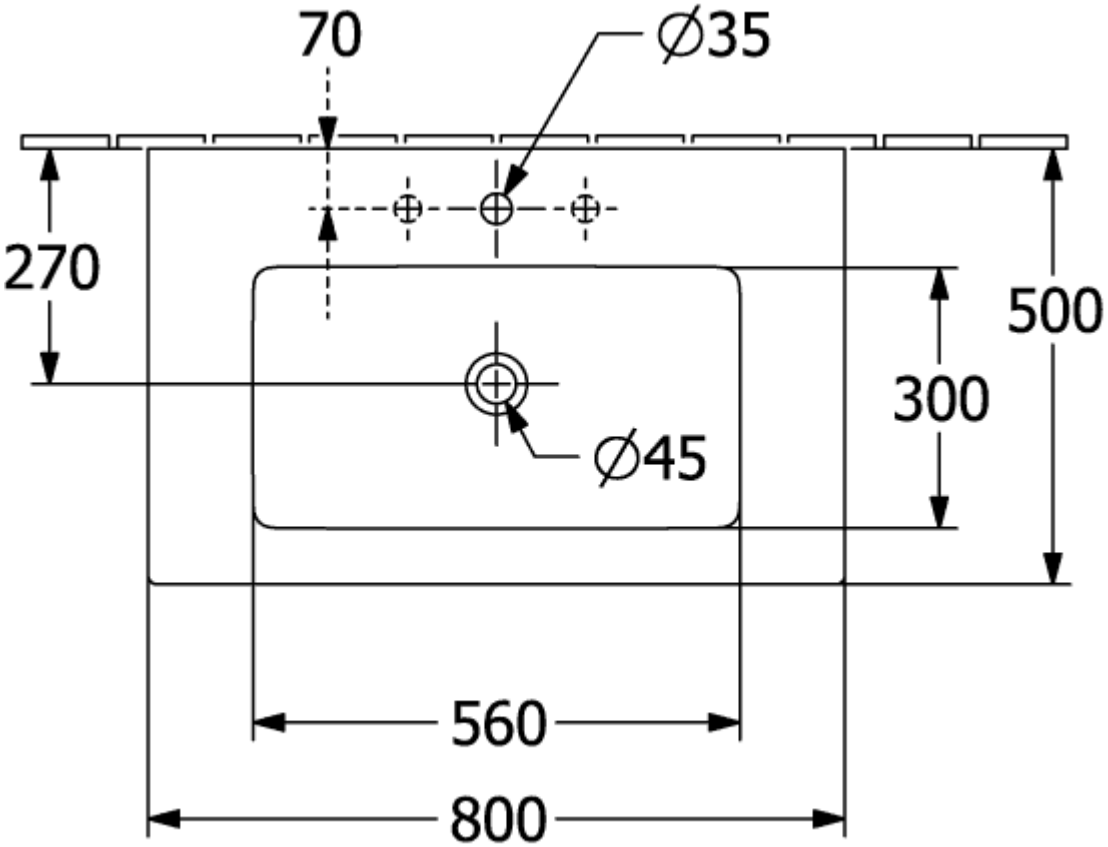
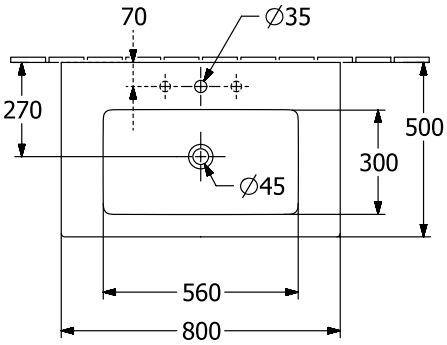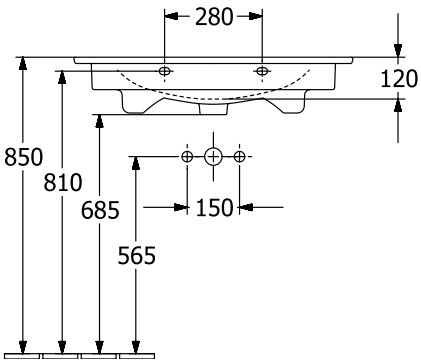
41048JRW