O.NOVO UNTERBAUWASCHBECKEN OVAL

PRODUKTINFORMATION

Artikeltitel	Villeroy & Boch O.novo Unterbauwaschbecken, 600 x 350 x 208 mm, Weiß Alpin, mit Überlauf
Artikelnummer	41626001
Montage / Montagetyp	Unterbau
Montage-Hinweise	der Ausschnitt der Waschbeckenplatte muss anhand des Originalbeckens vorgenommen werden, Einbau in Naturstein- und kunststoffbeschichtete Platten möglich
Lieferumfang	1 x Unterbauwaschbecken , 1 x Befestigungssatz
Tiefe in mm	350
Breite in mm	600
Höhe in mm	208
Innentiefe in mm	150
Kollektion	O.novo
Material	Sanitärkeramik
Oberfläche	glänzend
Farbbezeichnung der Farbe	Weiß Alpin
Mit Überlauf	Ja
Form	Oval
Farbbezeichnung	Weiß Alpin
Antibakterielle Oberfläche (mit AntiBac)	Nein
Leichte Oberflächenreinigung (mit CeramicPlus)	Nein
Anzahl der Becken	1

TECHNISCHE ZEICHNUNGEN

41626001

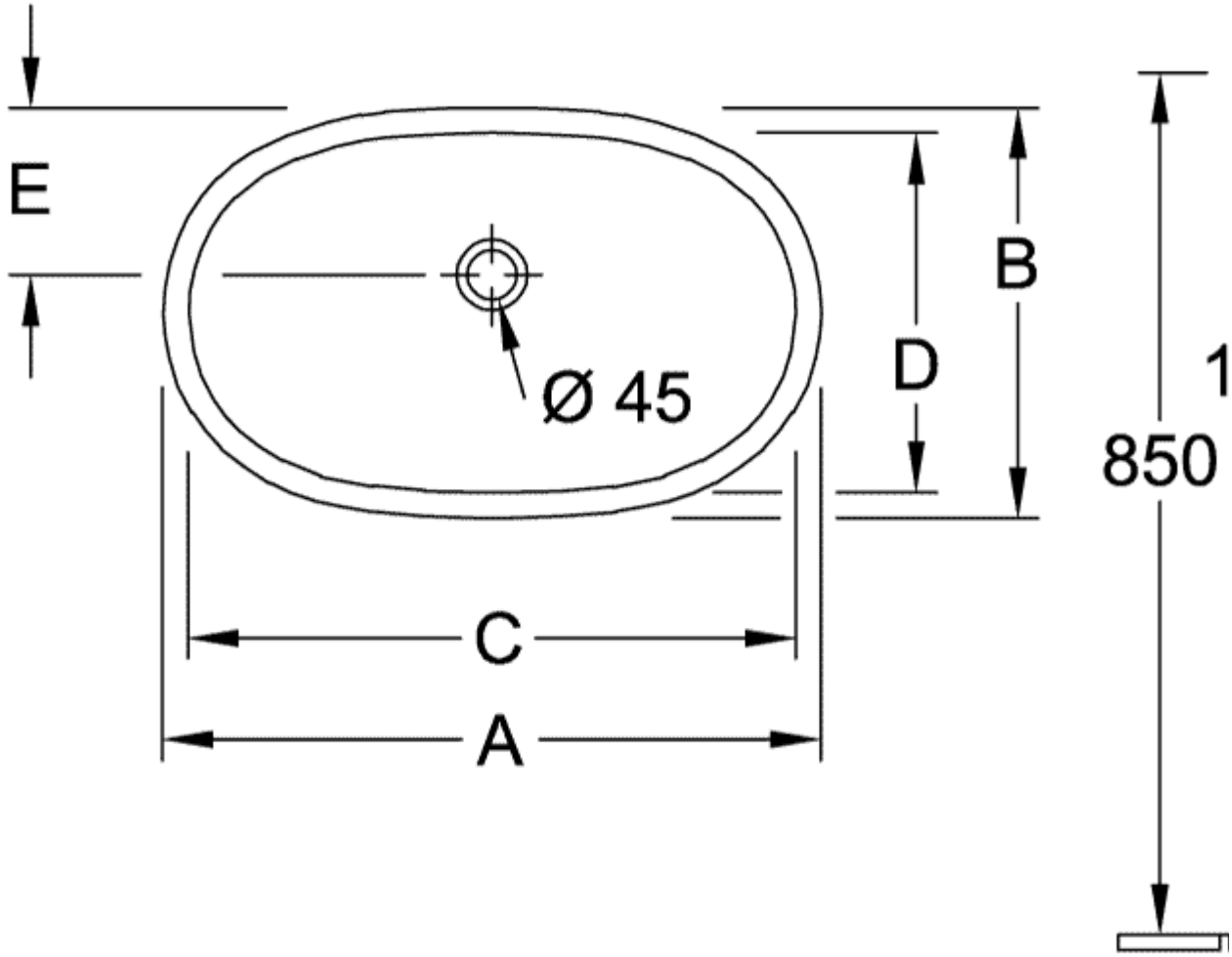

	A	B	C	D	E	M	P
4162 60	650	400	600	350	165	208	160
4162 50	580	370	530	320	145	200	150

41626001

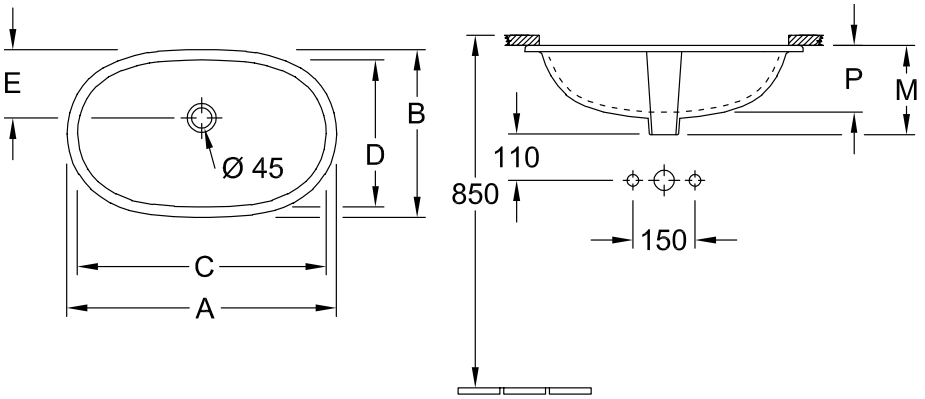

	A	B	C	D	E	M	P
4162 60	650	400	600	350	165	208	160
4162 50	580	370	530	320	145	200	150

41626001

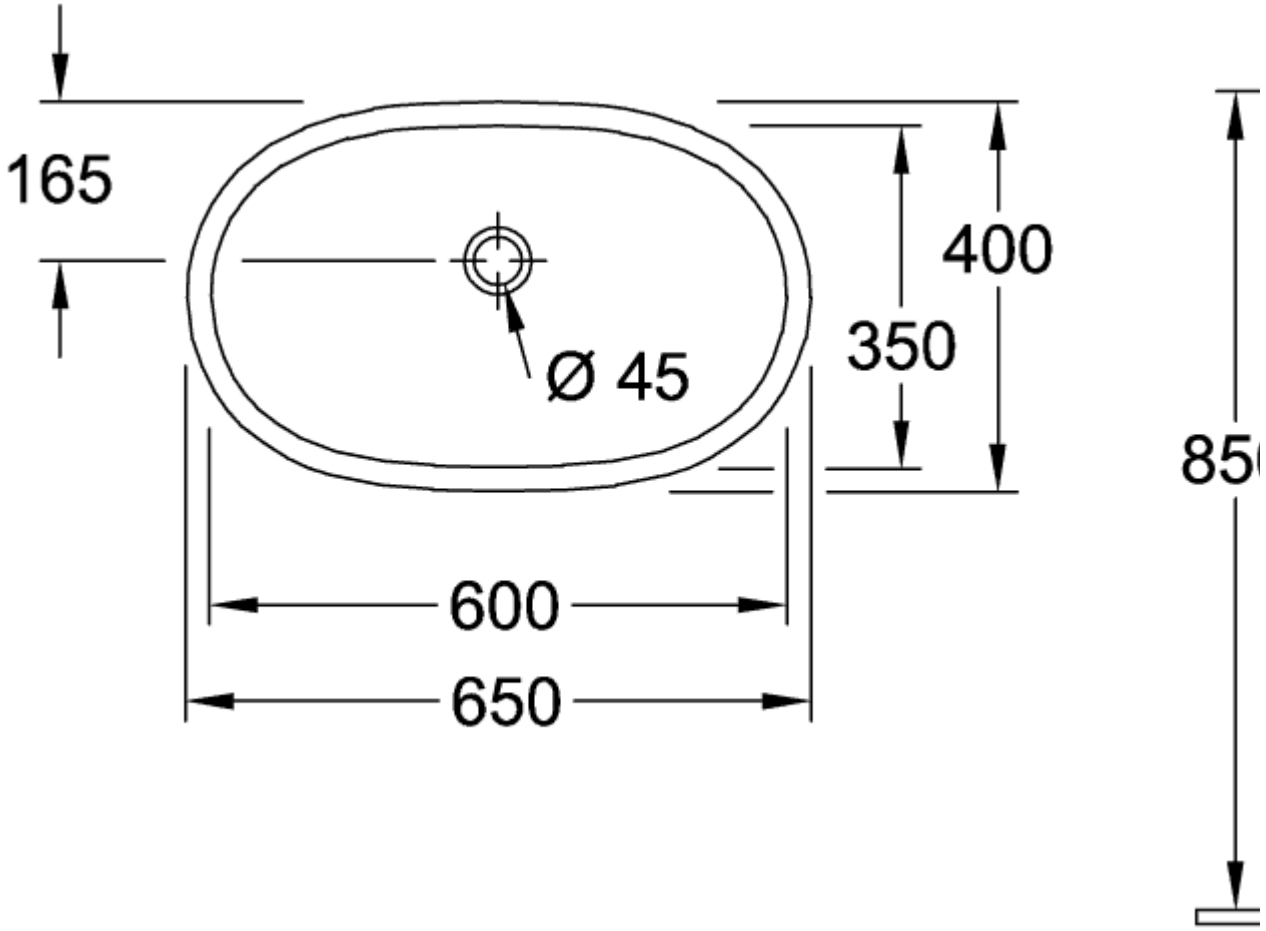
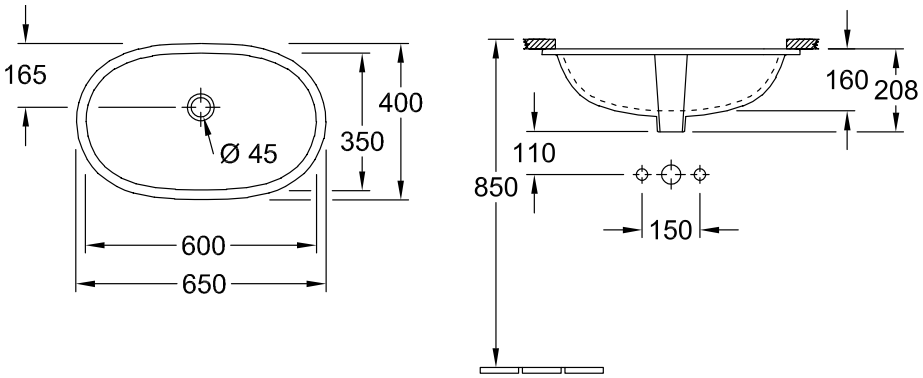
41626001