ARCHITECTURA HANDWASCHBECKEN RECHTECK

PRODUKTINFORMATION

Artikeltitel	Villeroy & Boch Architectura Handwaschbecken, 450 x 380 x 145 mm, Weiß Alpin, mit Überlauf
Artikelnummer	43734501
Montage / Montagetyp	Wandmontage
Lieferumfang	1 x Handwaschbecken
Tiefe in mm	380
Breite in mm	450
Höhe in mm	145
Innentiefe in mm	100
Kollektion	Architectura
Geeignet für	1-Loch Armatur
Material	Sanitärkeramik
Oberfläche	glänzend
Farbbezeichnung der Farbe	Weiß Alpin
Mit Überlauf	Ja
Form	Rechteck
Farbbezeichnung	Weiß Alpin
Antibakterielle Oberfläche (mit AntiBac)	Nein
Leichte Oberflächenreinigung (mit CeramicPlus)	Nein
Anzahl Hahnloch durchgestochen	1
Anzahl der Becken	1

TECHNISCHE ZEICHNUNGEN

43734501

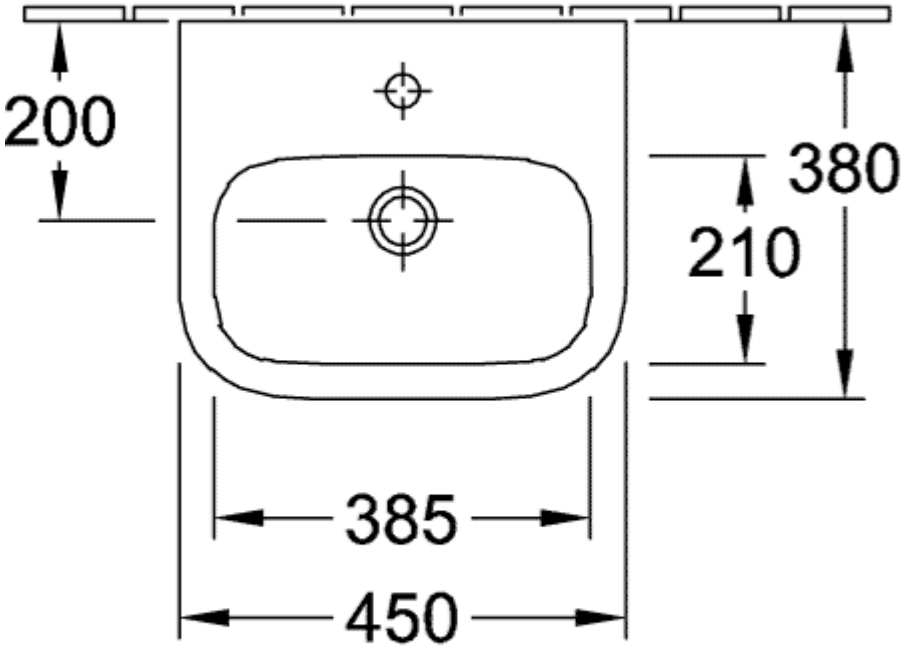
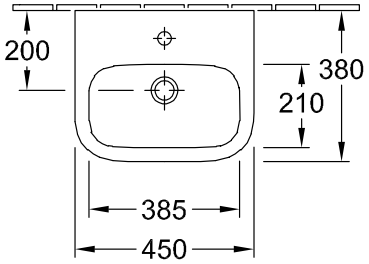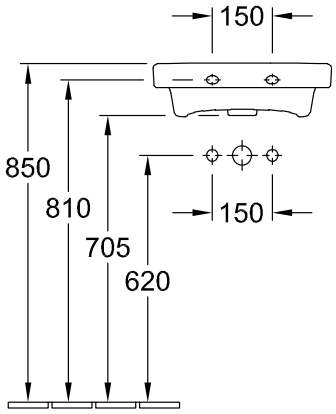
43734501