O.NOVO WASCHBECKEN OVAL

PRODUKTINFORMATION

Artikeltitel	Villeroy & Boch O.novo Waschbecken, 550 x 450 x 200 mm, Weiß Alpin, mit Überlauf
Artikelnummer	51605501
Montage / Montagetyp	Wandmontage
Lieferumfang	1 x Waschbecken
Tiefe in mm	450
Breite in mm	550
Höhe in mm	200
Innentiefe in mm	135
Kollektion	O.novo
Geeignet für	3-Loch Armatur
Material	Sanitärkeramik
Oberfläche	glänzend
Farbbezeichnung der Farbe	Weiß Alpin
Mit Überlauf	Ja
Form	Oval
Farbbezeichnung	Weiß Alpin
Antibakterielle Oberfläche (mit AntiBac)	Nein
Leichte Oberflächenreinigung (mit CeramicPlus)	Nein
Anzahl Hahnloch durchgestochen	1
Anzahl Hahnloch vorgestochen	2
Anzahl der Becken	1

TECHNISCHE ZEICHNUNGEN

51605501

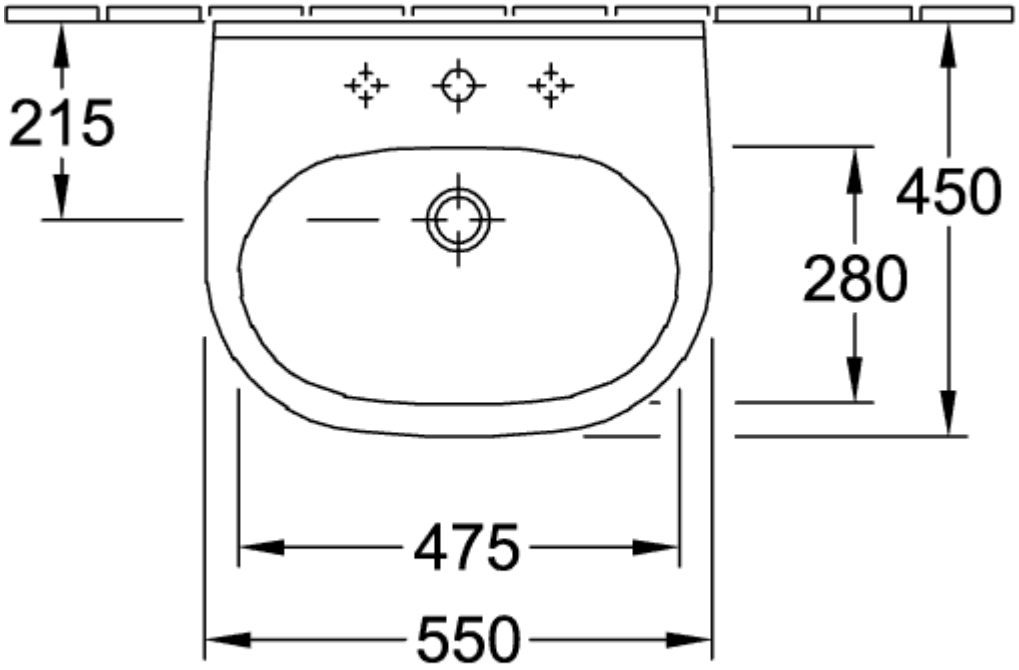

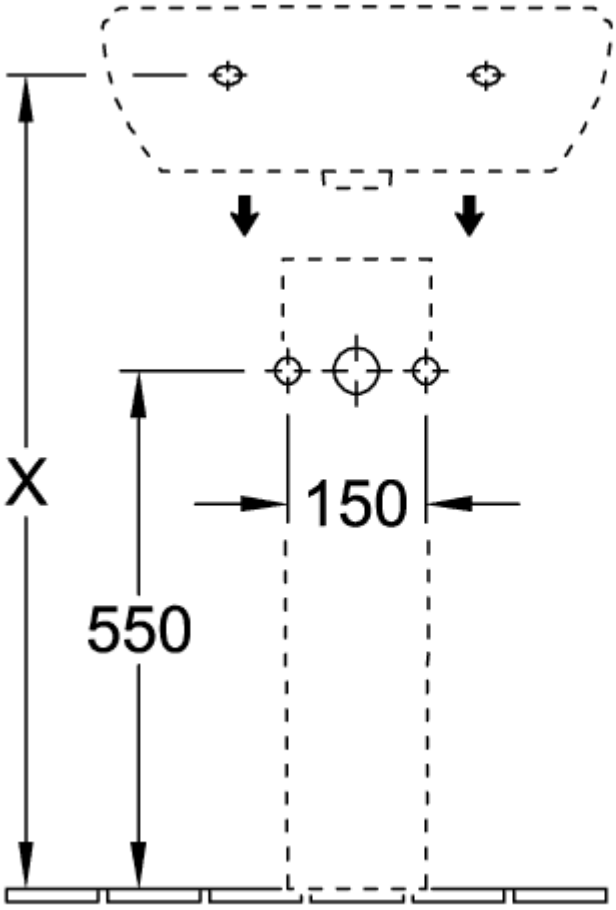

5265 00

51605501

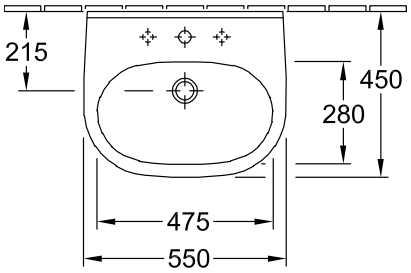

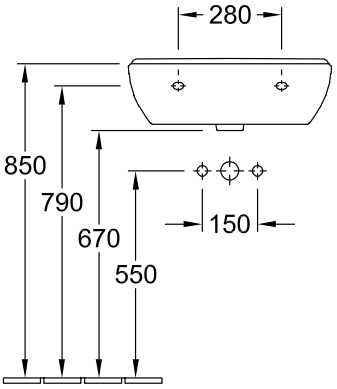

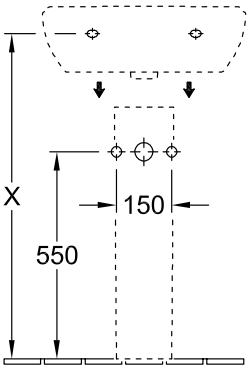

5265 00

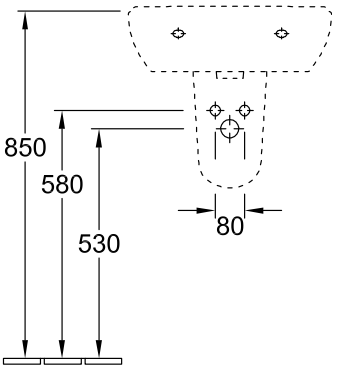

5266 00

51605501

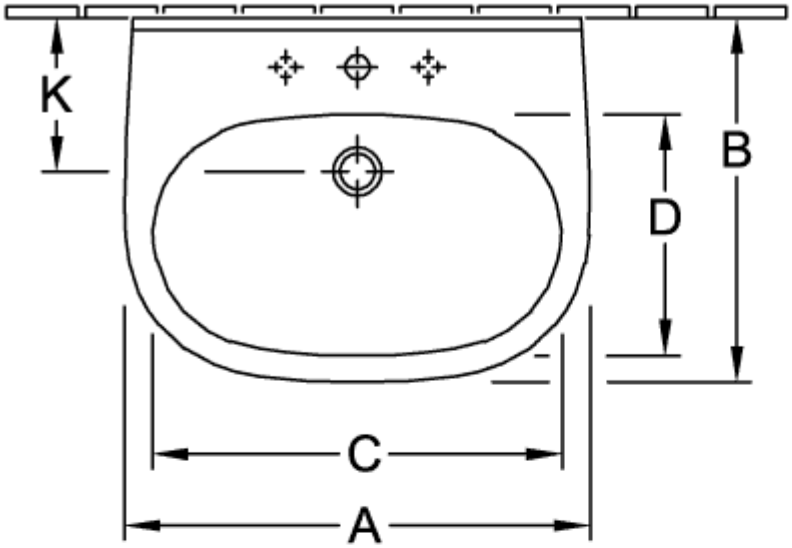

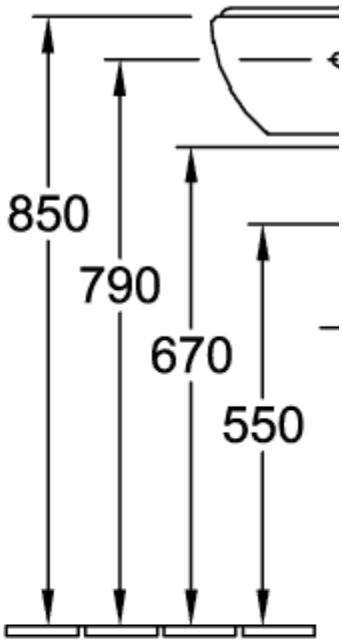

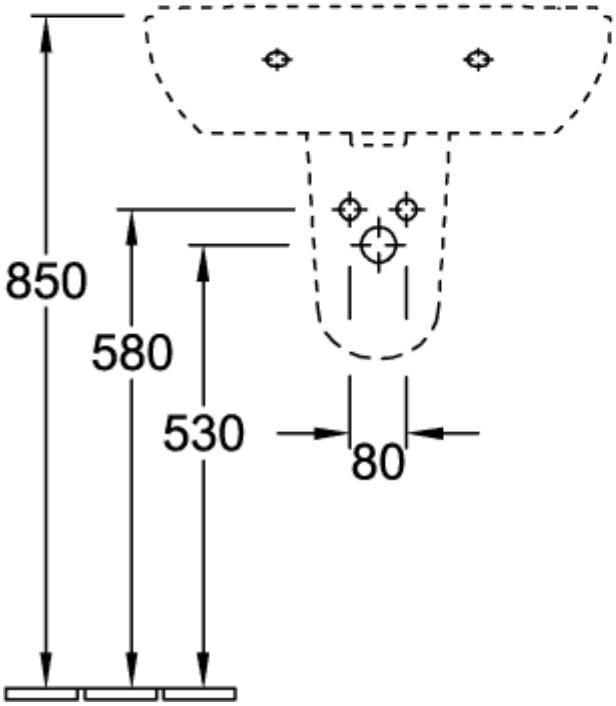

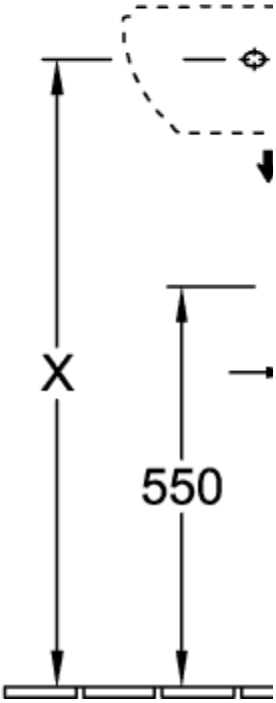

51605501

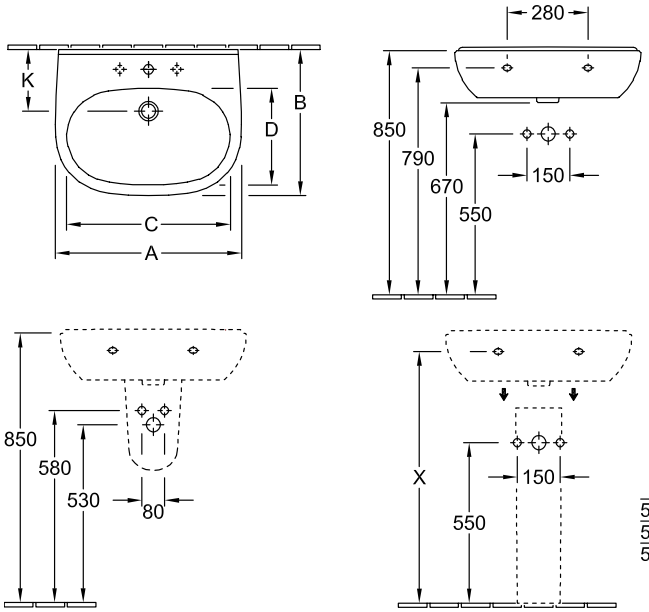

	A	B	C	D
5160 55	550	450	475	280
5160 60	600	490	525	315
5160 65	650	510	565	330