SUBWAY 2.0 TIEFSPÜL-WC SPÜLRANDLOS OVAL

PRODUKTINFORMATION

Artikeltitel	Villeroy & Boch Subway 2.0 Tiefspül-WC spülrandlos, wandhängend, mit ViFresh, Weiß Alpin
Artikelnummer	5614A101
Montage / Montagetyp	Wandmontage
Montage-Hinweise	nicht für den Einbau mit Druckspülern geeignet
Lieferumfang	1 x Tiefspül-WC spülrandlos , 2 x integrierte Einfüllkörbchen für WC-Stein und Gelspüler mit drehbaren Deckeln in Weiß und Chrom (ViFresh-Technologie)
Tiefe in mm	560
Breite in mm	370
Höhe in mm	365
Kollektion	Subway 2.0
Geeignet für	Unterputz-Spülkasten
Innovative Spültechnologie (mit TwistFlush)	Nein
Spülvolumen l	3 / 4,5 l
Wandhängend - Bodenstehend	wandhängend
Material	Sanitärkeramik
Oberfläche	glänzend
Farbbezeichnung der Farbe	Weiß Alpin
Design-Awards	German Design Award 2016
Form	Oval
Farbbezeichnung	Weiß Alpin
Antibakterielle Oberfläche (mit AntiBac)	Nein
Leichte Oberflächenreinigung (mit CeramicPlus)	Nein
Spülrandlos (mit DirectFlush)	Ja
Spülungstyp	Tiefspüler
Integrierte Frischelösung (mit ViFresh)	Ja
Abgang / Ablauf	Abgang waagerecht

TECHNISCHE ZEICHNUNGEN

5614A101

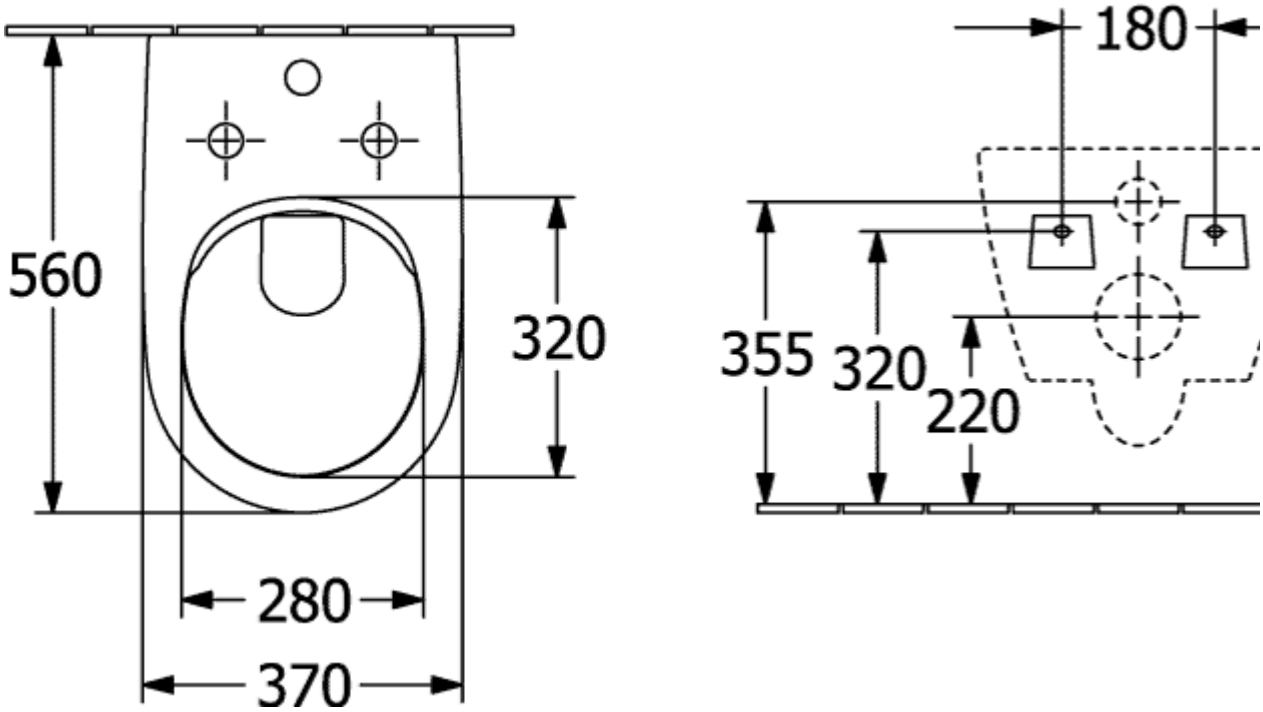
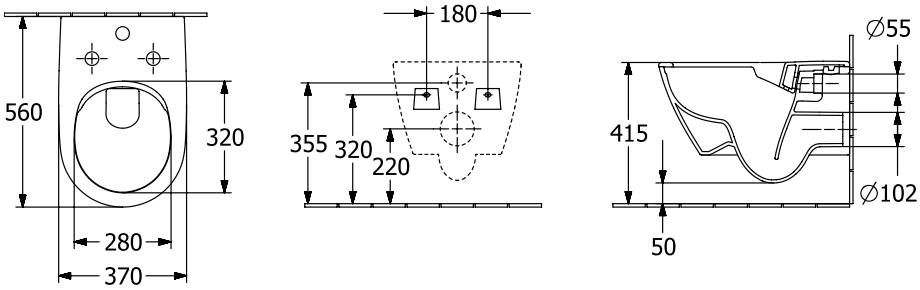
5614A101