LOOP & FRIENDS EINBAUWASCHBECKEN RECHTECK

PRODUKTINFORMATION

Artikeltitel	Villeroy & Boch Loop & Friends Einbauwaschbecken, 600 x 405 x 185 mm, Weiß Alpin CeramicPlus, mit Überlauf, ungeschliffen
Artikelnummer	614500R1
Montage / Montagetyp	Einbau
Lieferumfang	1 x Einbauwaschbecken , 1 x verlängerte Kugelstange für Excenterbetätigung des Ablaufventils 1 x Ausschnittschablone
Tiefe in mm	405
Breite in mm	600
Höhe in mm	185
Innentiefe in mm	135
Kollektion	Loop & Friends
Material	Sanitärkeramik
Oberfläche	glänzend
Farbbezeichnung der Farbe	Weiß Alpin CeramicPlus
Mit Überlauf	Ja
Form	Rechteck
Farbbezeichnung	Weiß Alpin
Antibakterielle Oberfläche (mit AntiBac)	Nein
Leichte Oberflächenreinigung (mit CeramicPlus)	Ja
Unterseite des Waschbeckens	ungeschliffen
Anzahl der Becken	1

TECHNISCHE ZEICHNUNGEN

614500R1

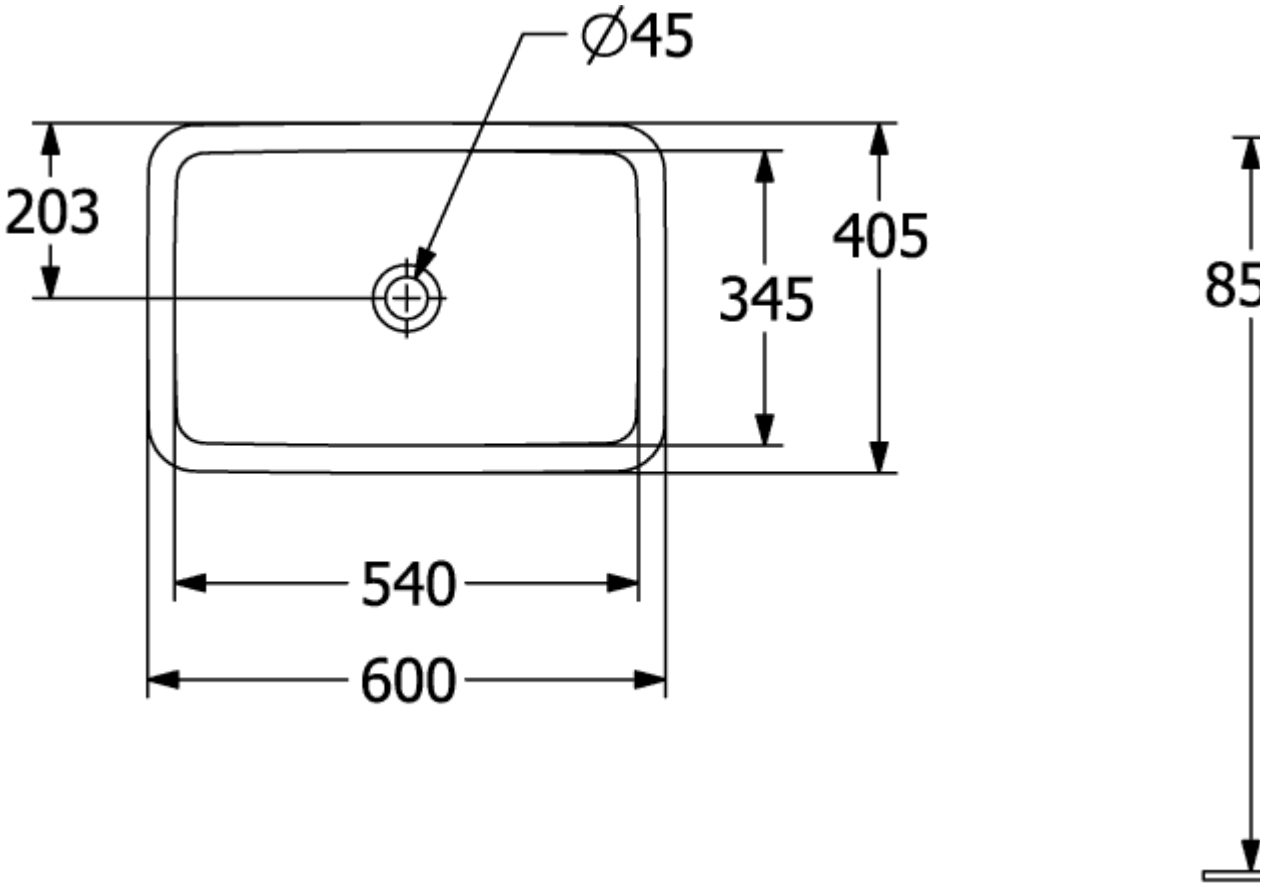
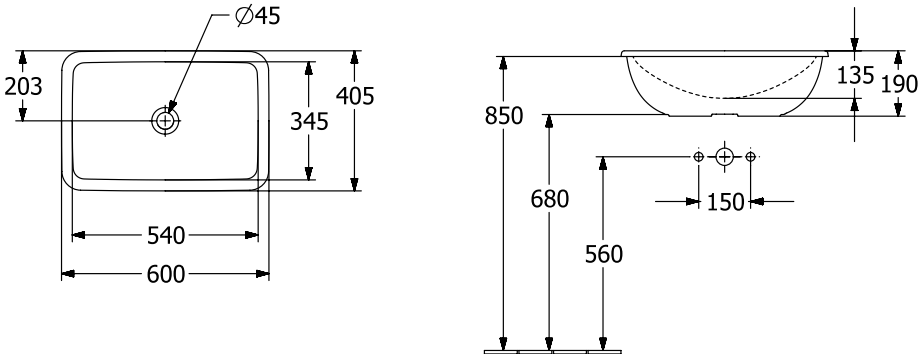
614500R1