O.NOVO PLUS RECHTECKIGE DUSCHWANNE RECHTECK

PRODUKTINFORMATION

Artikeltitel	Villeroy & Boch O.novo Plus rechteckige Duschwanne, 1000 x 800 x 60 mm, Weiß Alpin
Artikelnummer	6210G301
Montage / Montagetyp	Aufsatz, Flächenbündiger Einbau
Montage-Hinweise	Diese Duschwanne ist an 3 Seiten glasiert - Bitte technische Zeichnung beachten
Lieferumfang	1 x rechteckige Duschwanne
Länge in mm	1000
Breite in mm	800
Höhe in mm	60
Innentiefe in mm	41
Kollektion	O.novo Plus
Material	Sanitärkeramik
Oberfläche	glänzend
Farbbezeichnung der Farbe	Weiß Alpin
Form	Rechteck
Farbbezeichnung	Weiß Alpin
Antibakterielle Oberfläche (mit AntiBac)	Nein
Leichte Oberflächenreinigung (mit CeramicPlus)	Nein
Mit Rutschhemmung	Ja

TECHNISCHE ZEICHNUNGEN

6210G301

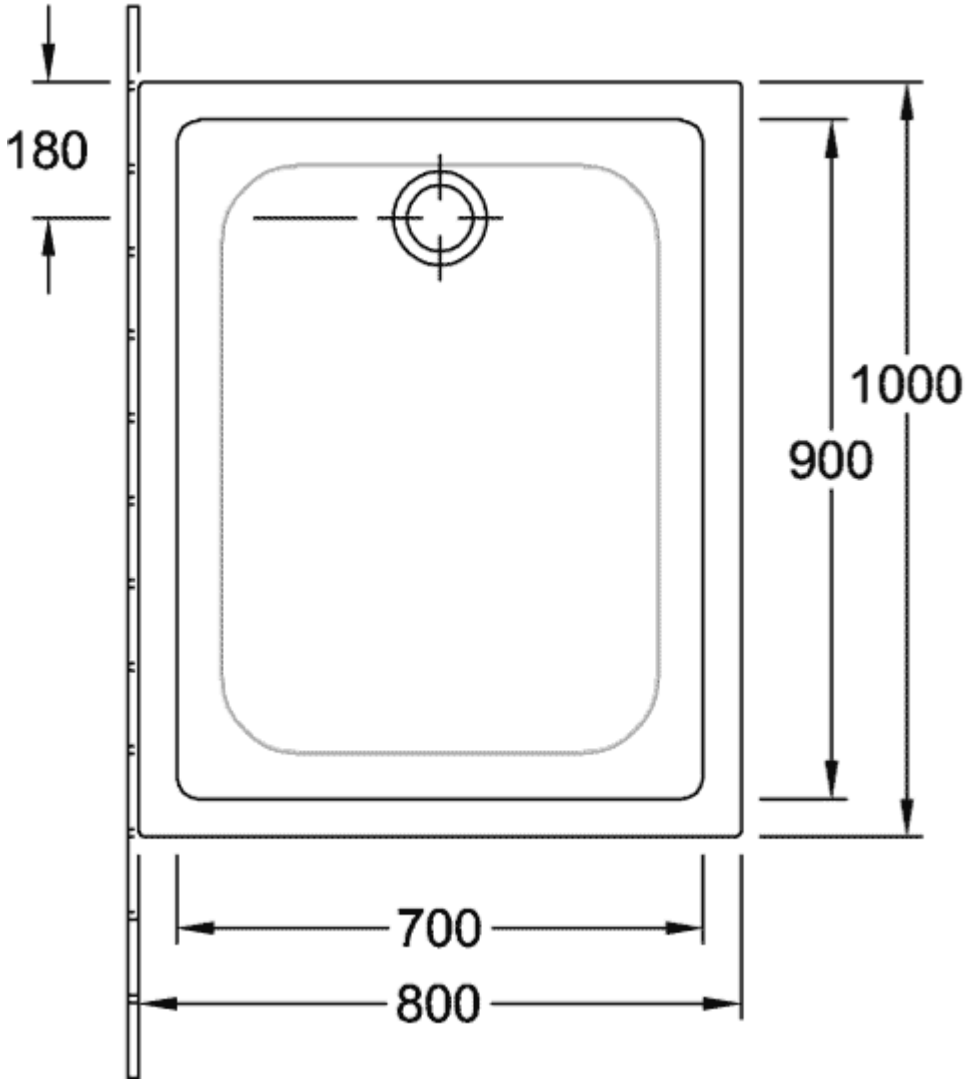
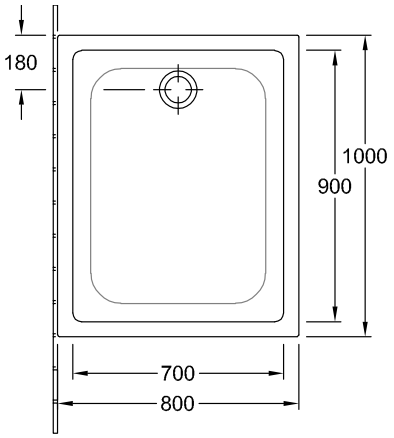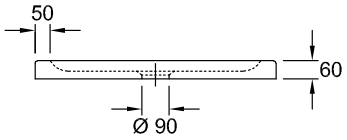
6210G301