O.NOVO ABSAUG-URINAL COMPACT OVAL

PRODUKTINFORMATION

Artikeltitel	Villeroy & Boch O.novo Absaug-Urinal Compact, für Deckel, Zulauf verdeckt, 290 x 245 mm, Weiß Alpin CeramicPlus
Artikelnummer	755701R1
Montage / Montagetyp	Wandmontage
Lieferumfang	1 x Absaug-Urinal , 1 x Befestigungssatz
Tiefe in mm	245
Breite in mm	290
Höhe in mm	495
Kollektion	O.novo
Geeignet für	Montage mit Deckel
Spülvolumen l	1,0 / l
Material	Sanitärkeramik
Oberfläche	glänzend
Farbbezeichnung der Farbe	Weiß Alpin CeramicPlus
Form	Oval
Farbbezeichnung	Weiß Alpin
Leichte Oberflächenreinigung (mit CeramicPlus)	Ja
Spülrandlos (mit DirectFlush)	Nein
Spülungstyp	Absaug-Urinal
Abgang / Ablauf	Ablauf je nach Typ des Absaugformstücks verdeckt

TECHNISCHE ZEICHNUNGEN

755701R1

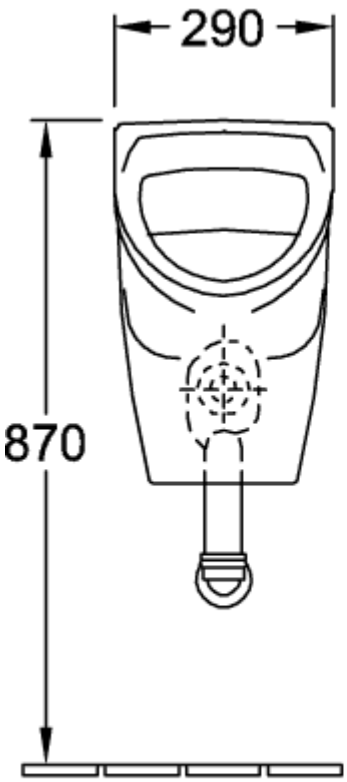
290
870

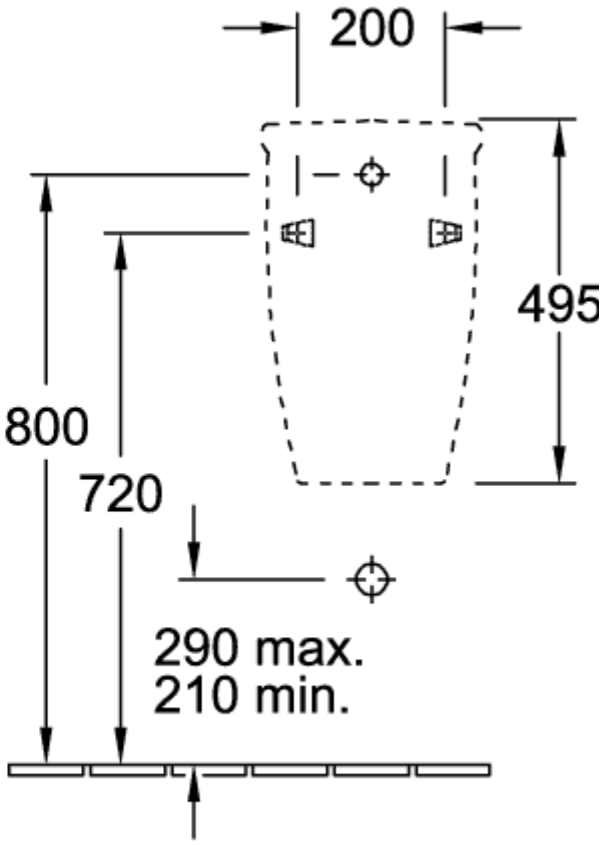
200
495
800
720
290 max.
210 min.

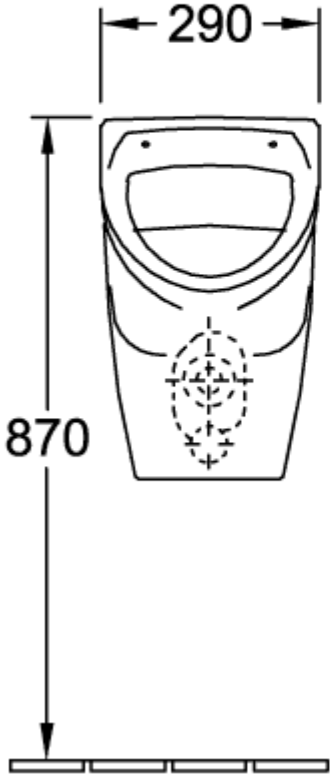
290
870

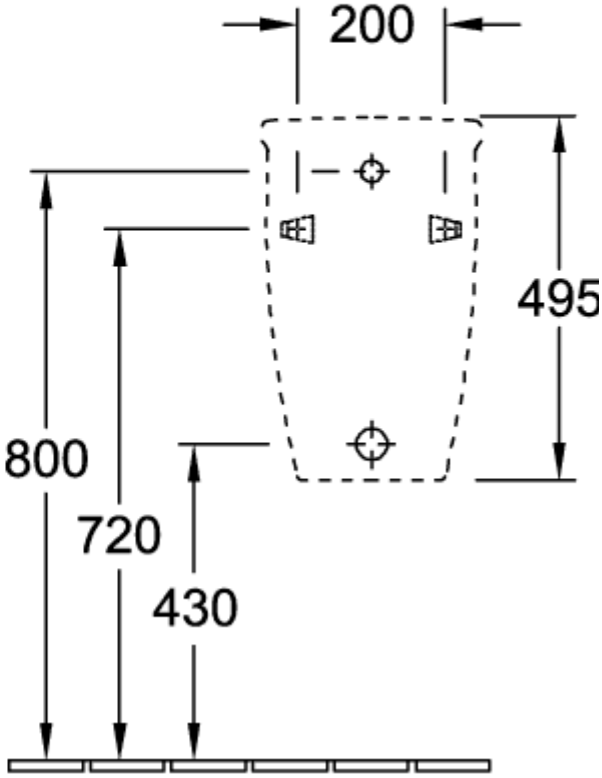
200
495
800
720
430

755701R1

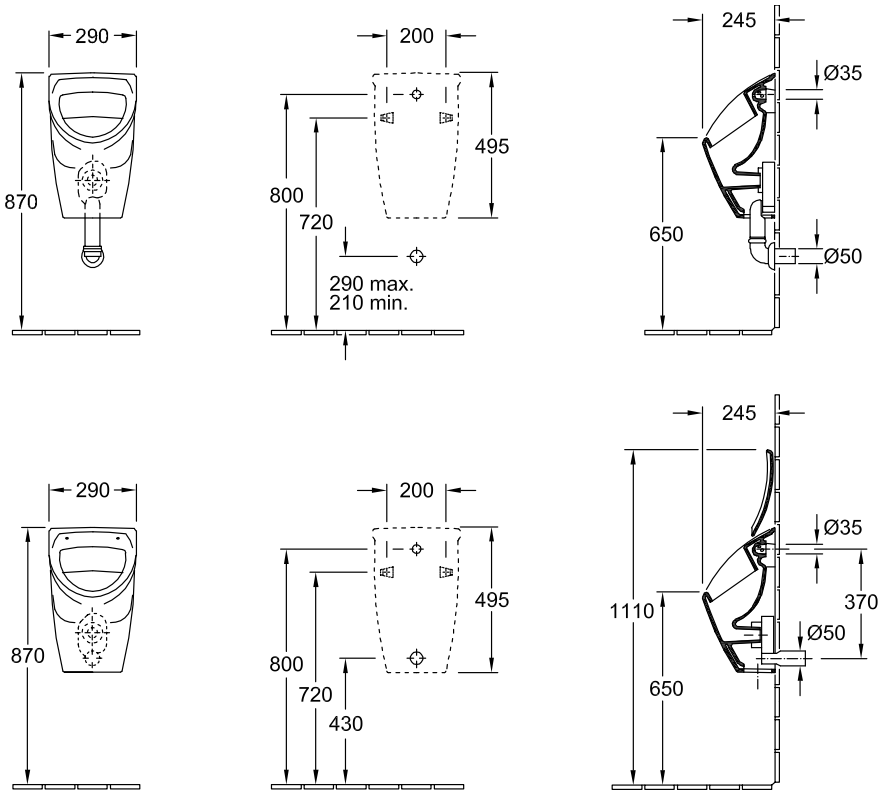
290
870
200
495
800
720
290 max.
210 min.
245
Ø35
650
Ø50
290
870
200
495
800
720
430
245
Ø35
1110
370
Ø50
650