SUBWAY 2.0 SEITENSCHRANK ECKIG

PRODUKTINFORMATION

Artikeltitel	Villeroy & Boch Subway 2.0 Seitenschrank, 1 Tür, 2 Schubladen, 356 x 857 x 370 mm, Black Matt Lacquer / Glass White
Artikelnummer	A7130SPD
Montage / Montagetyp	Wandmontage
Öffnungsart	1 Tür, 2 Schubladen
Türscharnier	Anschlag (Scharnier) rechts
Ausstattung	2 x Auszug , 1 x Tür 1 x Fachboden
Lieferumfang	1 x Seitenschrank , 1 x Befestigungssatz
Tiefe in mm	370
Breite in mm	356
Höhe in mm	857
Kollektion	Subway 2.0
Funktion	mit SoftClosing
Material Front	Mitteldichte Faserplatte (MDF)
Oberfläche Front	Lack
Material Korpus	Mitteldichte Faserplatte (MDF)
Oberfläche Korpus	Lack
Material Abdeckplatte	Glas
Anderes Material	Griff: Kunststoff
Andere Oberflächen	Griff: Lack, matt
Form	Eckig
Farbbezeichnung	Black Matt Lacquer
Farbbezeichnung der Abdeckplatte	Glass White
Andere Farbbezeichnungen	Griff: Silberfarbig matt
Mit Beleuchtung	Nein
Smarthome fähig	Nein

TECHNISCHE ZEICHNUNGEN

A7130SPD

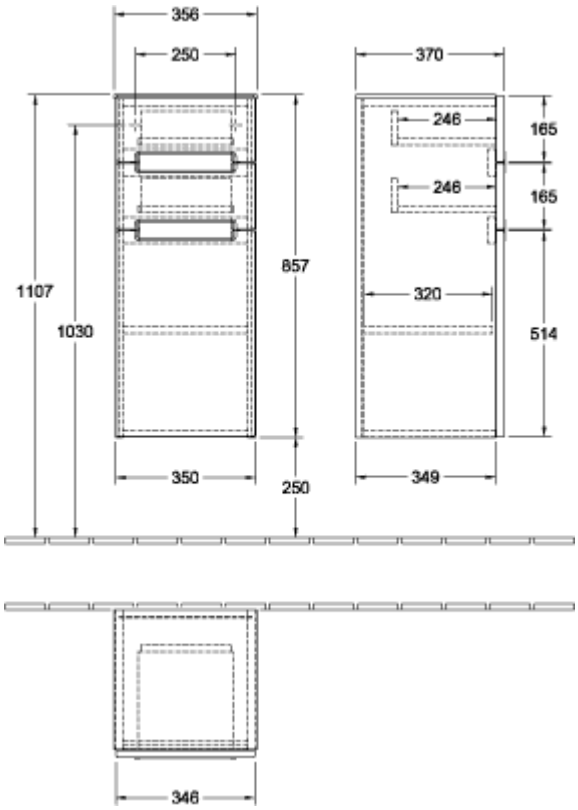

A7130SPD

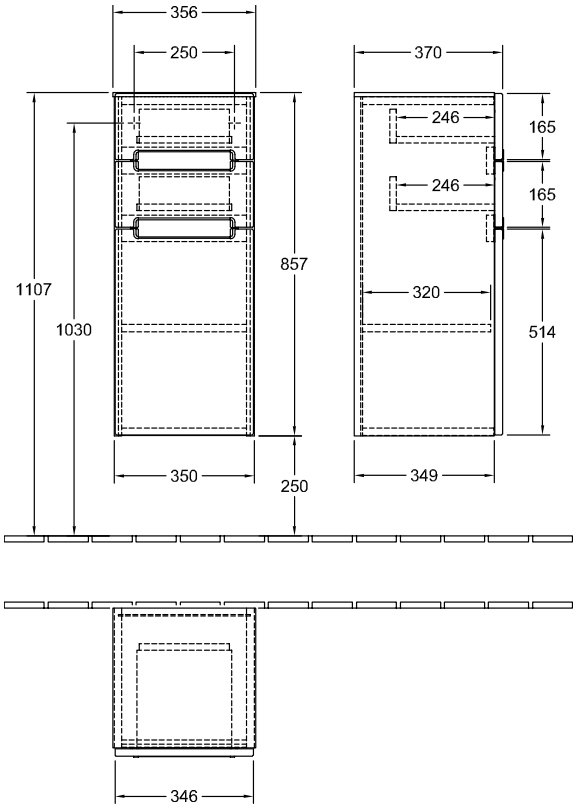
356
250
370
246
165
246
165
857
1107
320
1030
514
350
250
349
346