FINION WASCHBECKENUNTERSCHRANK ECKIG

PRODUKTINFORMATION

Artikeltitel	Villeroy & Boch Finion Waschbeckenunterschrank, 4 Auszüge, 1600 x 603 x 501 mm, Glossy White Lacquer / Glass White Matt
Artikelnummer	F73100GF
Montage / Montagetyp	Wandmontage
Öffnungsart	4 Auszüge
Ausstattung	2 x hohe Glasabtrennung , 6 x niedrige Glasabtrennung 2 x Accessory Box S 2 x Accessory Box M 4 x Auszug mit Antirutsch-Boden
Lieferumfang	1 x Waschbeckenunterschrank , 1 x Befestigungssatz
Waschbecken-Position	Waschbecken mittig
Möbel mit Hahnlochbohrung	ohne Hahnlochbohrung
Position des Regalelements	ohne
Tiefe in mm	501
Breite in mm	1600
Höhe in mm	603
Kollektion	Finion
Geeignet für	definierte Aufsatzwaschbecken
Funktion	• mit SoftClosing • mit Push-to-open Funktion
Material Front	Mitteldichte Faserplatte (MDF)
Oberfläche Front	Lack
Material Korpus	Mitteldichte Faserplatte (MDF)
Oberfläche Korpus	Lack
Material Abdeckplatte	Mitteldichte Faserplatte (MDF)
Form	Eckig
Farbbezeichnung	Glossy White Lacquer
Farbbezeichnung der Abdeckplatte	Glass White Matt
Mit Beleuchtung	Nein
Smarthome fähig	Nein

TECHNISCHE ZEICHNUNGEN

F73100GF

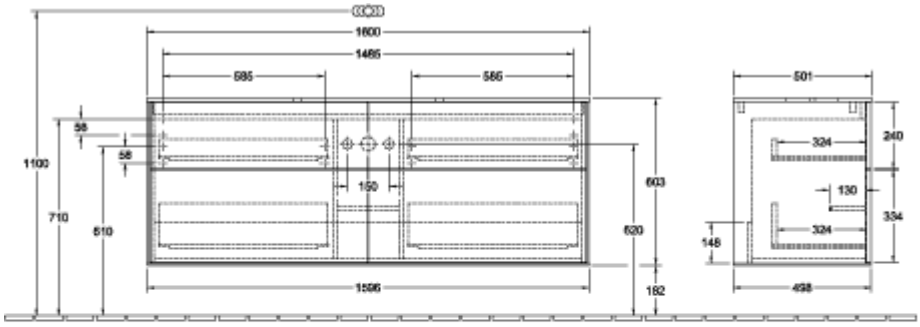

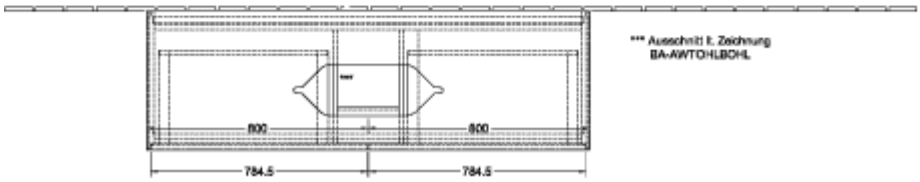
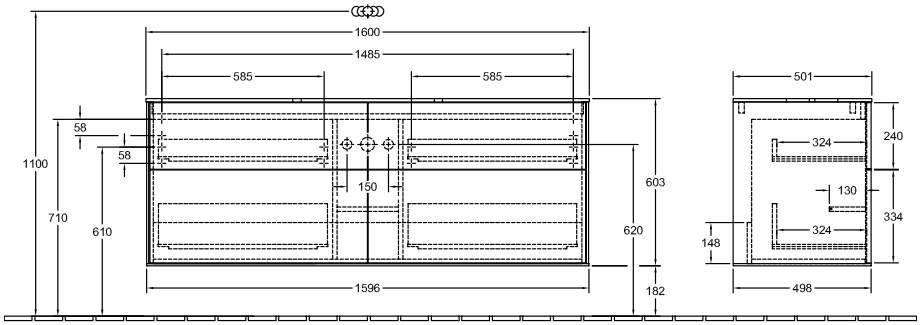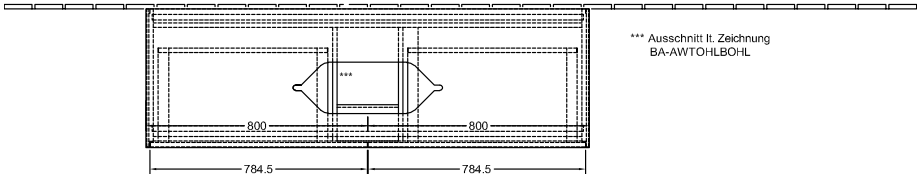
F73100GF