LOOP & FRIENDS RECHTECKIGE BADEWANNE RECHTECK

PRODUKTINFORMATION

Artikeltitel	Villeroy & Boch Loop & Friends rechteckige Badewanne SQUARE, 1900 x 900 mm, Weiß Alpin
Artikelnummer	UBA199LFS2V-01
Montage / Montagetyp	Einbau
Lieferumfang	1 x rechteckige Badewanne
Länge in mm	1900
Breite in mm	900
Höhe in mm	465
Innentiefe in mm	440
Kollektion	Loop & Friends
Material	Acryl
Farbbezeichnung der Farbe	Weiß Alpin
Mit Überlauf	Ja
Anzahl Personen	2
Form	Rechteck
Farbbezeichnung	Weiß Alpin
Mit Rutschhemmung	Nein
Abgang / Ablauf	Mittelablauf
Innenform	rechteckig
SilentFlow	Nein

TECHNISCHE ZEICHNUNGEN

UBA199LFS2V-01

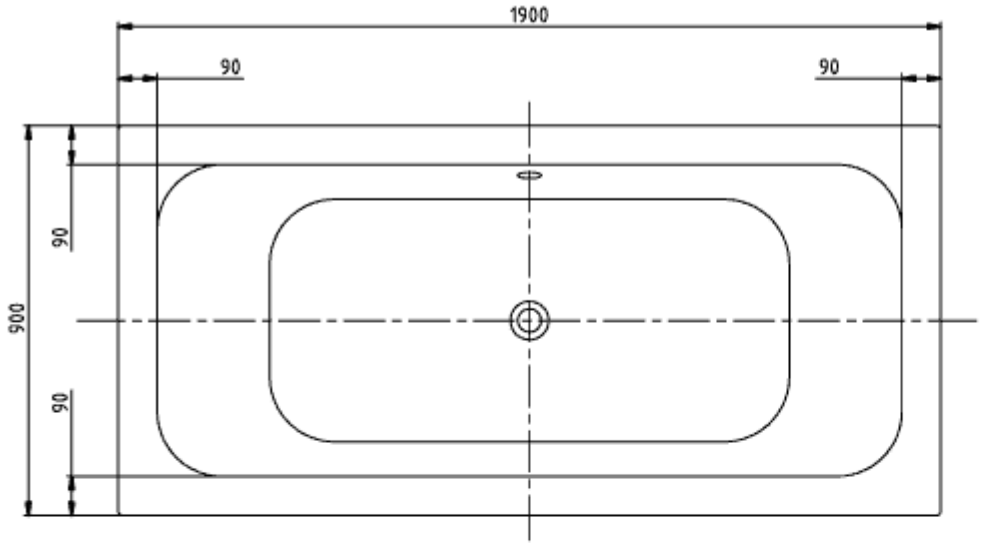

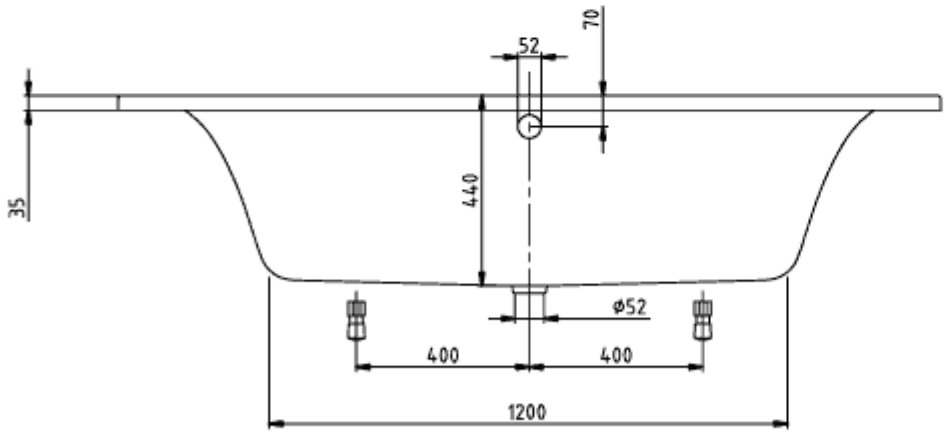

LOOP & FRIENDS
SQUARE 1900x900
UBA199LFS2

V02/ 25-02-2020
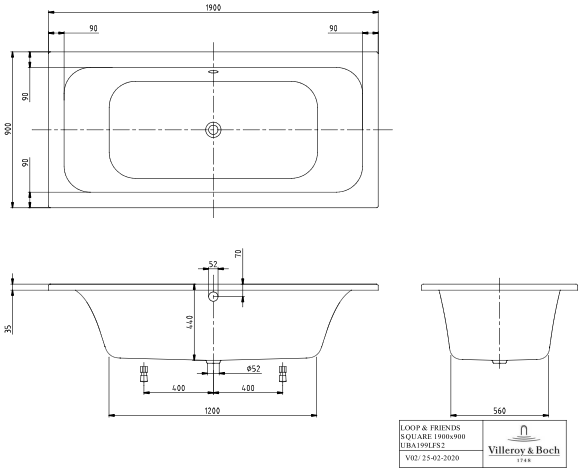
UBA199LFS2V-01