THEANO FREISTEHENDE BADEWANNE FREISTEHEND

PRODUKTINFORMATION

Artikeltitel	Villeroy & Boch Theano freistehende Badewanne Original Edition, 1550 x 750 mm, Weiß Alpin
Artikelnummer	UBQ155ANH7F200V-01
Montage / Montagetyp	Freistehend
Lieferumfang	1 x freistehende Badewanne
Länge in mm	1550
Breite in mm	750
Höhe in mm	506
Innentiefe in mm	480
Kollektion	Theano
Material	Quaryl®
Farbbezeichnung der Farbe	Weiß Alpin
Mit Überlauf	Nein
Anzahl Personen	1
Form	Freistehend
Farbbezeichnung	Weiß Alpin
Mit Rutschhemmung	Nein
Abgang / Ablauf	Mittelablauf
Innenform	oval
SilentFlow	Nein

TECHNISCHE ZEICHNUNGEN

UBQ155ANH7F200V-01

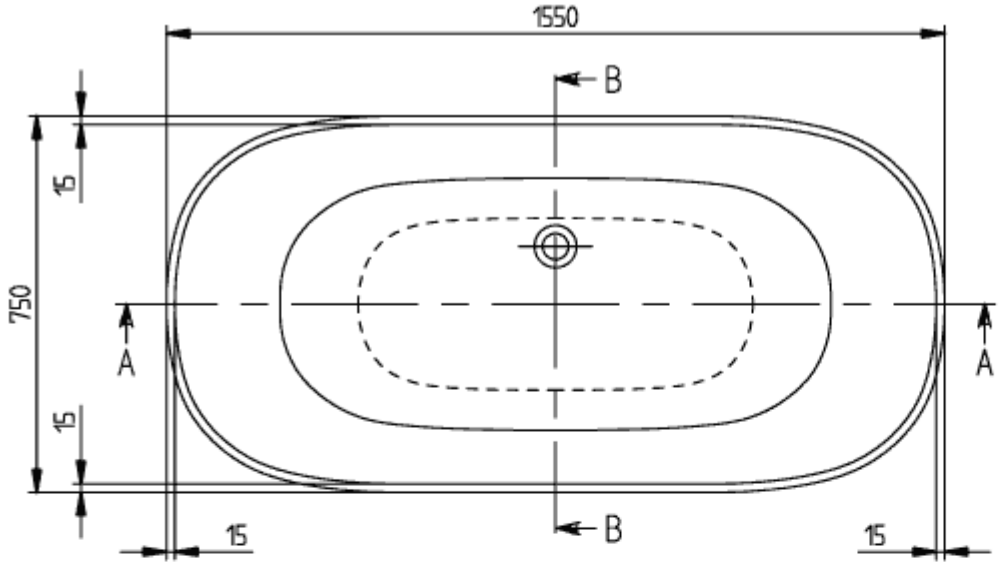

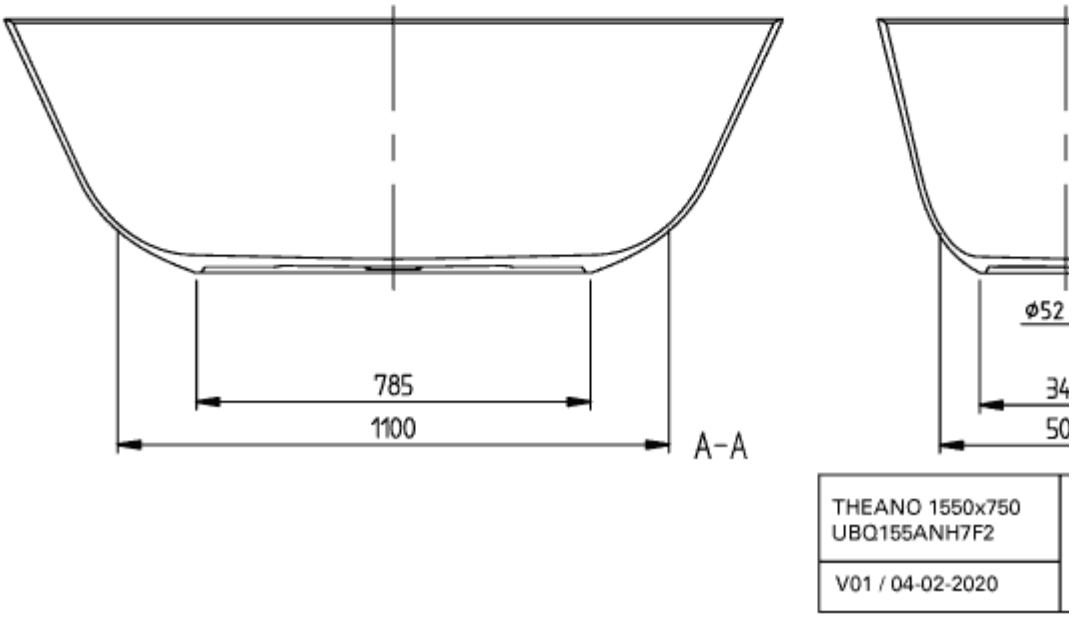
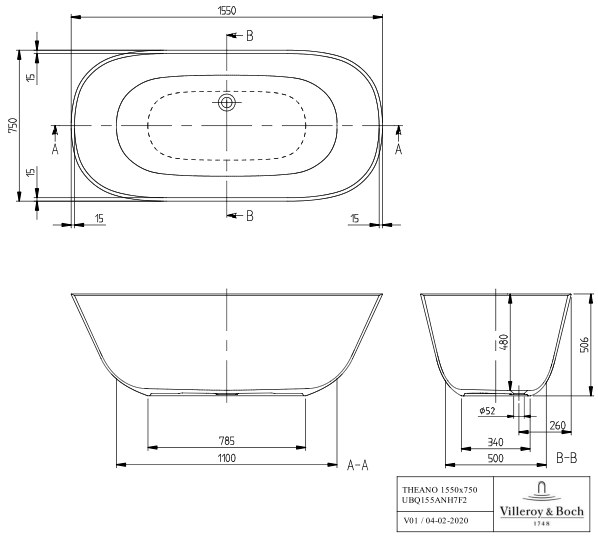
UBQ155ANH7F200V-01