SUBWAY RECHTECKIGE DUSCHWANNE RECHTECK

PRODUKTINFORMATION

Artikeltitel	Villeroy & Boch Subway rechteckige Duschwanne, 1200 x 900 x 35 mm, Weiß Alpin
Artikelnummer	UDA1293SUB2V-01
Montage / Montagetyp	Aufsatz, Eckmontage| Flächenbündiger Einbau|Aufbau auf Sockel
Montage-Hinweise	Die Einbauhöhe der Duschwanne kann bei Verwendung der Ablaufgarnitur Viega Art.Nr. 634 100 um 30 mm reduziert werden. Achtung: Diese Ablaufgarnitur entspricht nicht EN 274., Ab Größe 1400 x 900 werden je zwei Unterstützungen (U82990000) benötigt.
Lieferumfang	1 x rechteckige Duschwanne
Länge in mm	1200
Breite in mm	900
Höhe in mm	35
Innentiefe in mm	35
Kollektion	Subway
Material	Acryl
Farbbezeichnung der Farbe	Weiß Alpin
Form	Rechteck
Farbbezeichnung	Weiß Alpin
Antibakterielle Oberfläche (mit AntiBac)	Nein
Leichte Oberflächenreinigung (mit CeramicPlus)	Nein
Mit Rutschhemmung	Nein

TECHNISCHE ZEICHNUNGEN

UDA1293SUB2V-01

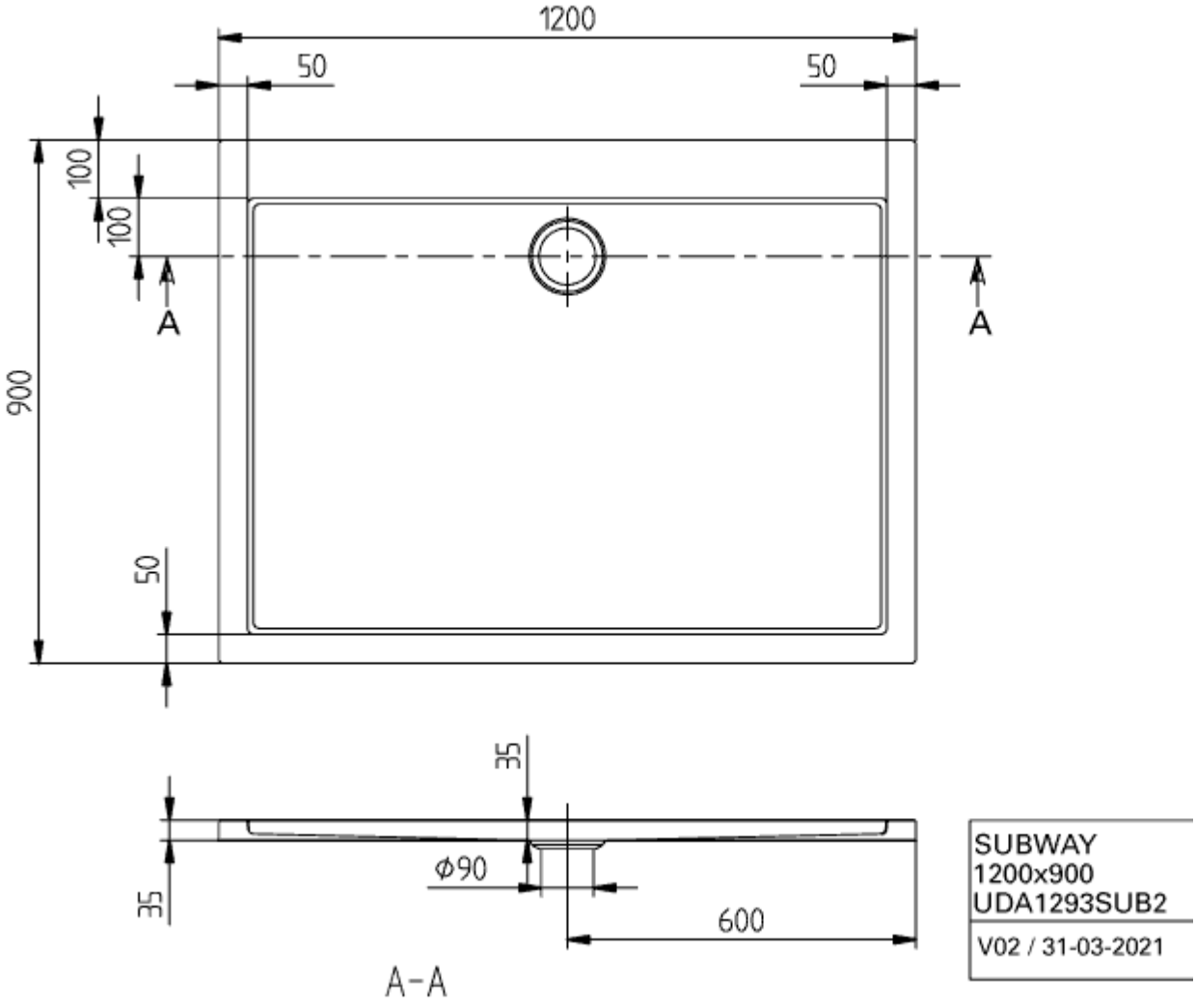
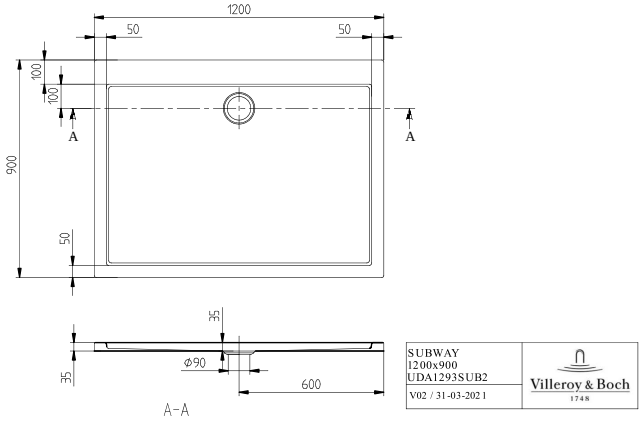
UDA1293SUB2V-01