CISTERNA 45 UNTERBAUSPÜLE RECHTECK

PRODUKTINFORMATION

Artikeltitel	Villeroy & Boch Cisterna 45 Unterbauspüle, inklusive Ablaufgarnitur mit Excenterbetätigung, Befestigungsset, aus Keramik, 370 x 435 mm, Stone White CeramicPlus
Artikelnummer	670402RW
Montage / Montagetyp	Unterbau
Montage-Hinweise	Einbau unter Natur-/ Kunststeinplatten, minimale Unterschrankbreite 45 cm
Lieferumfang	1 x Spüle , 1 x Ablaufgarnitur mit Excenterbetätigung 1 x Abdeckkappe, rund 1 x Befestigungssatz
Länge in mm	435
Breite in mm	370
Höhe in mm	200
Innentiefe in mm	180
Kollektion	Cisterna 45
Material	Keramik
Farbbezeichnung der Farbe	Stone White CeramicPlus
Anderes Material	Körbchen: Edelstahl Ventilkelch: Edelstahl
Position Hauptbecken	Spülbecken mittig
Funktion der Ablaufgarnitur	Excenterbetätigung
Farbbezeichnung	Stone White
Andere Farbbezeichnungen	Körbchen: Verchromt, Ventilkelch: Verchromt

TECHNISCHE ZEICHNUNGEN

670402RW

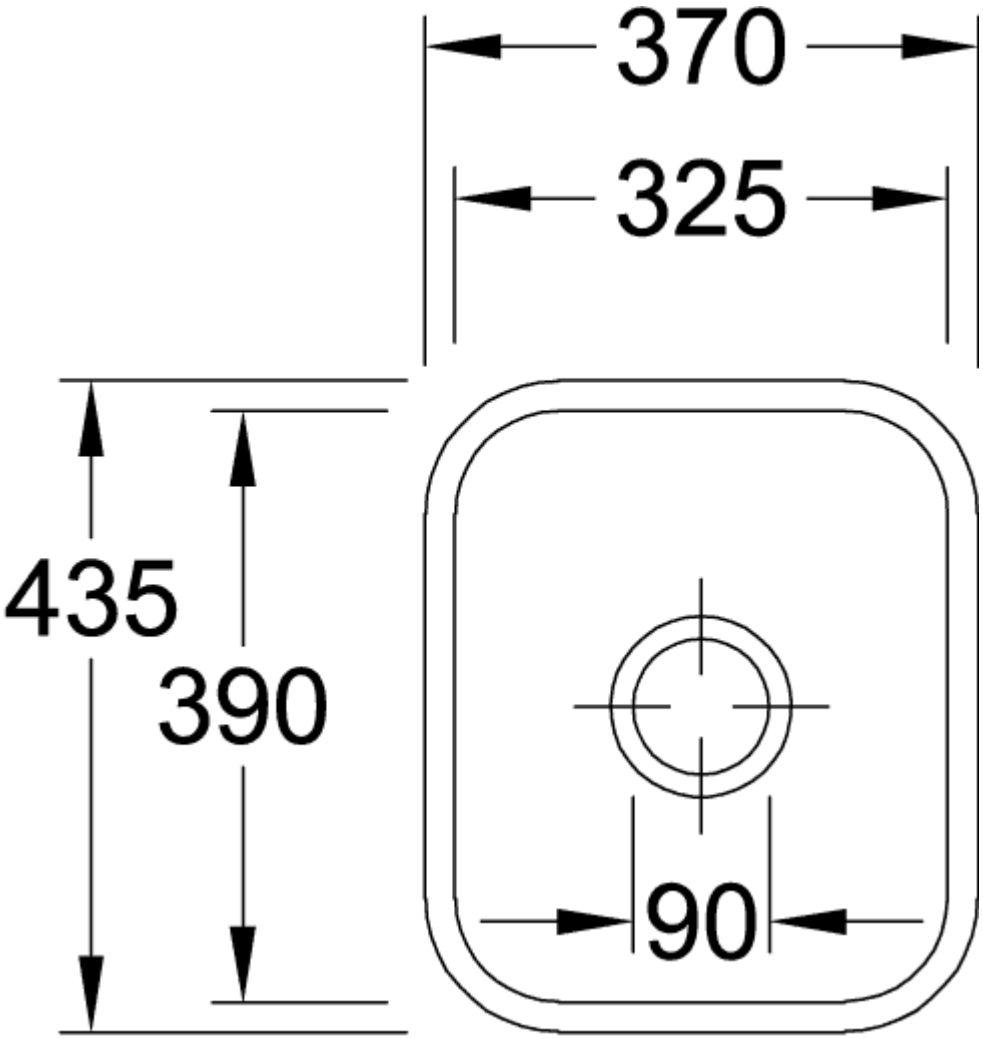
370
325
435
390
90

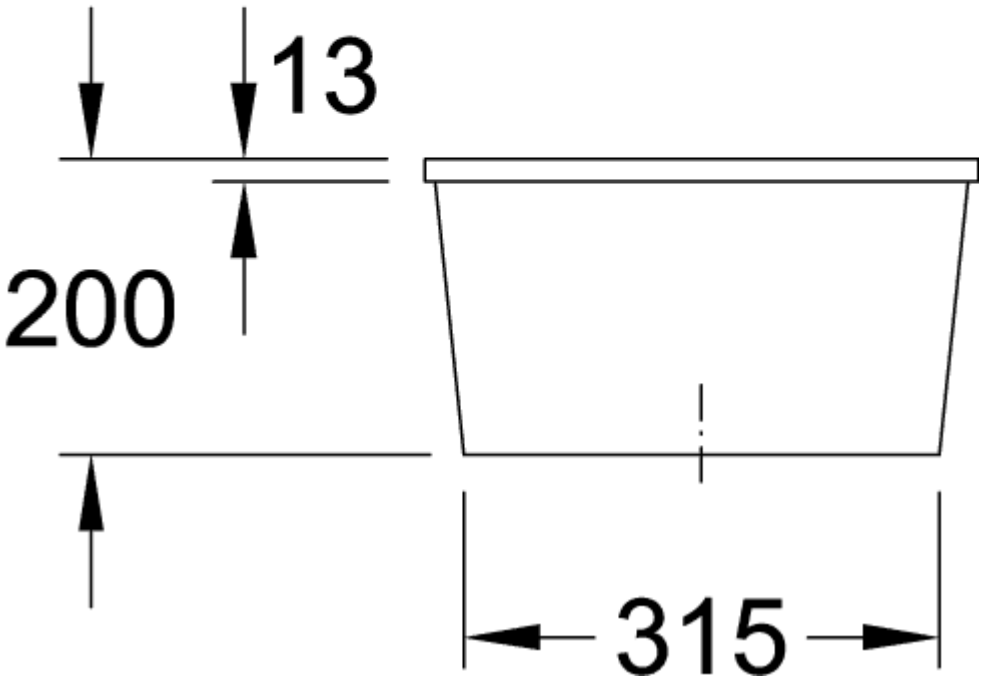
13
200
315
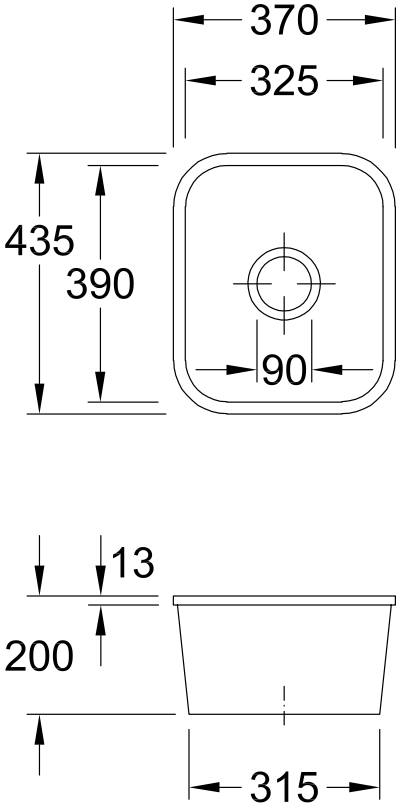
670402RW