CISTERNA 60C UNTERBAUSPÜLE RECHTECK

PRODUKTINFORMATION

Artikeltitel	Villeroy & Boch Cisterna 60C Unterbauspüle, inklusive Ablaufgarnitur mit Excenterbetätigung, Befestigungsset, aus Keramik, 550 x 440 mm, Stone White CeramicPlus
Artikelnummer	670602RW
Montage / Montagetyp	Unterbau
Montage-Hinweise	Einbau unter Natur-/ Kunststeinplatten, minimale Unterschrankbreite 60 cm
Lieferumfang	1 x Spüle , 1 x Ablaufgarnitur mit Excenterbetätigung 1 x Abdeckkappe, rund 1 x Befestigungssatz
Länge in mm	440
Breite in mm	550
Höhe in mm	200
Innentiefe in mm	180
Kollektion	Cisterna 60C
Material	Keramik
Farbbezeichnung der Farbe	Stone White CeramicPlus
Anderes Material	Körbchen: Edelstahl Ventilkelch: Edelstahl
Position Hauptbecken	Spülbecken mittig
Funktion der Ablaufgarnitur	Excenterbetätigung
Farbbezeichnung	Stone White
Andere Farbbezeichnungen	Körbchen: Verchromt, Ventilkelch: Verchromt

TECHNISCHE ZEICHNUNGEN

670602RW

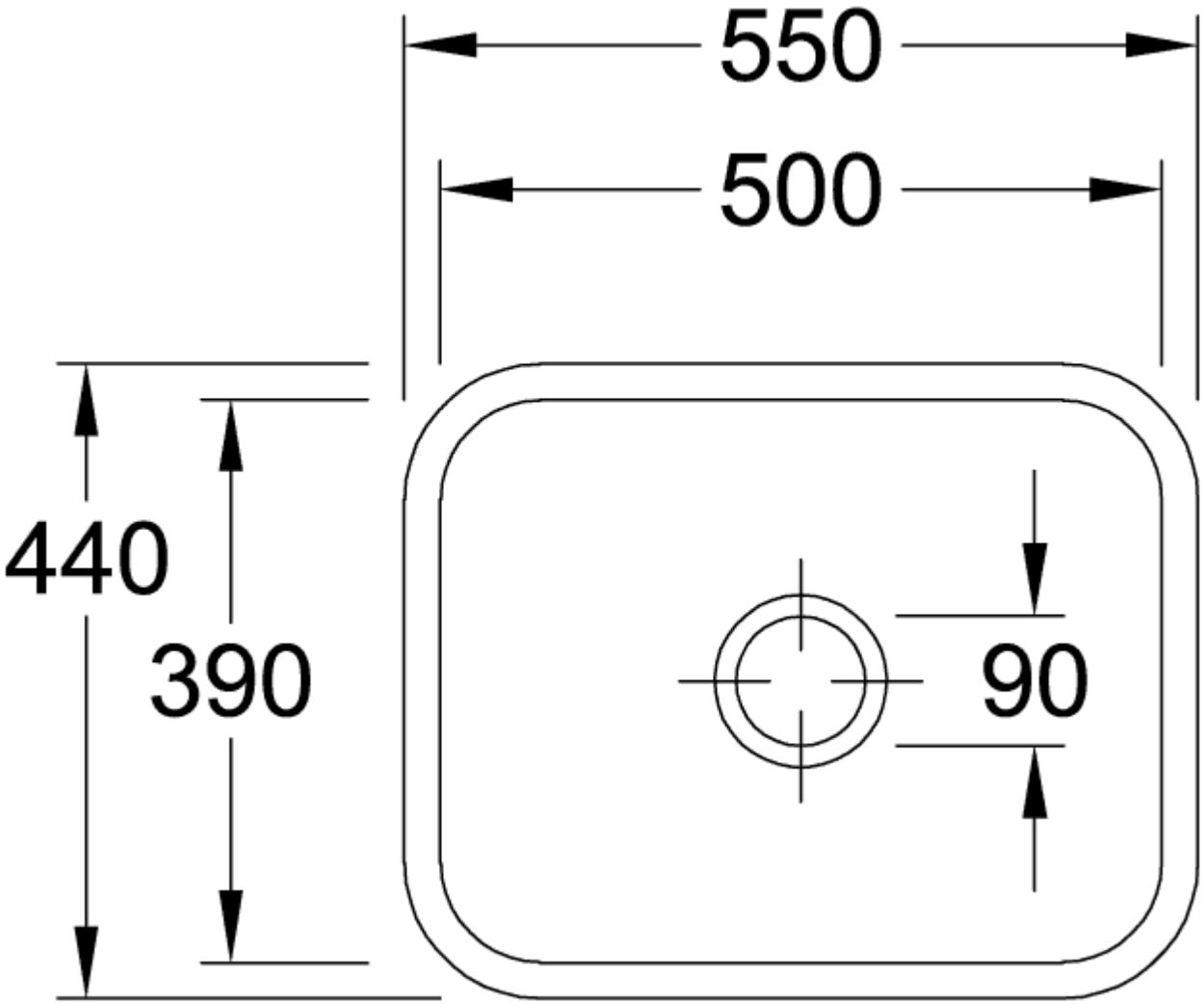
550
500
440
390
90

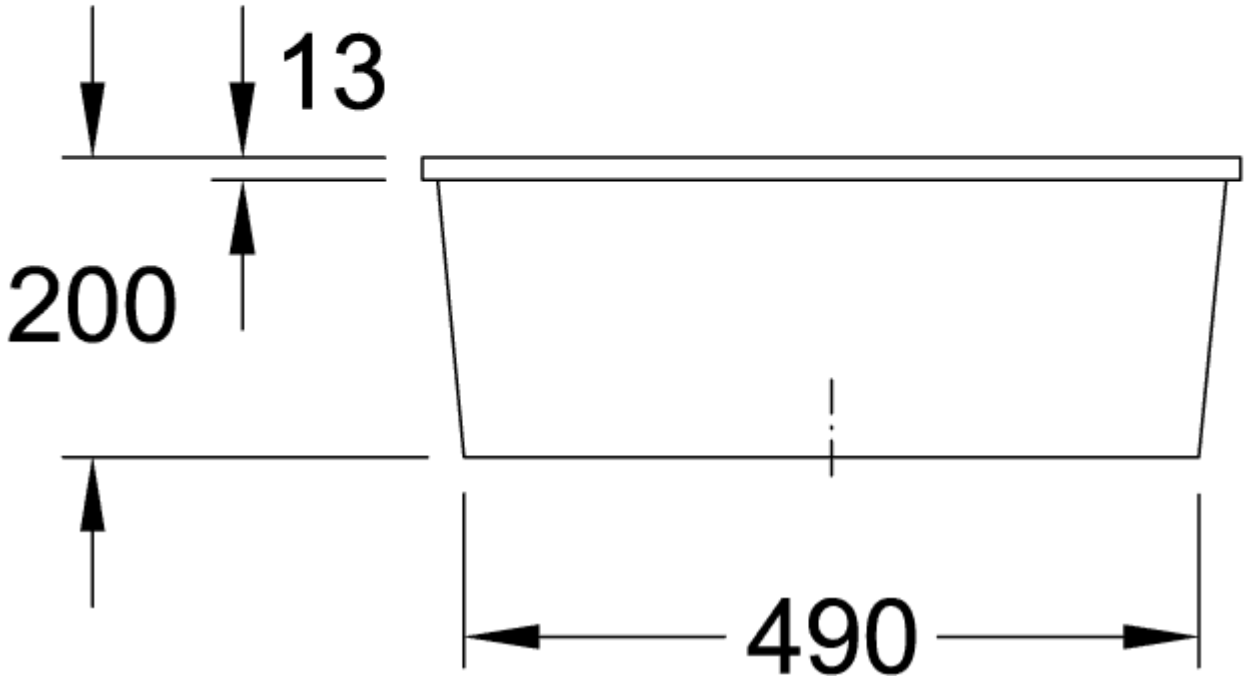
13
200
490
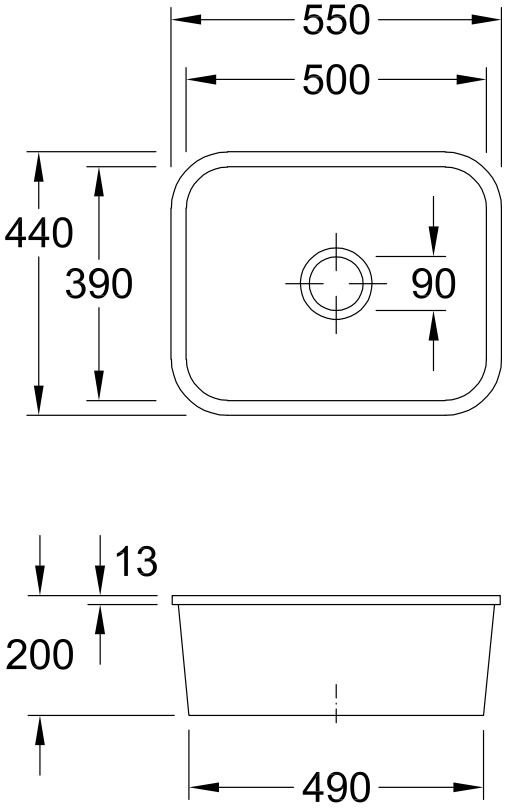
670602RW