NEW WAVE 60 EINBAUSPÜLE SPEZIELLE FORM

PRODUKTINFORMATION

Artikeltitel	Villeroy & Boch New Wave 60 Einbauspüle, inklusive Resteschale, Ablaufgarnitur mit Handbetätigung, Virginia Flammé
Artikelnummer	67160125
Montage / Montagetyp	Aufliegender Einbau
Montage-Hinweise	minimale Unterschrankbreite 60 cm
Lieferumfang	1 x Spüle , 1 x Ablaufgarnitur mit Handbetätigung
Innentiefe in mm	185
Kollektion	New Wave 60
Farbbezeichnung der Farbe	Virginia Flammé
Position Hauptbecken	Spülbecken reversibel
Funktion der Ablaufgarnitur	Handbetätigung

TECHNISCHE ZEICHNUNGEN

67160125

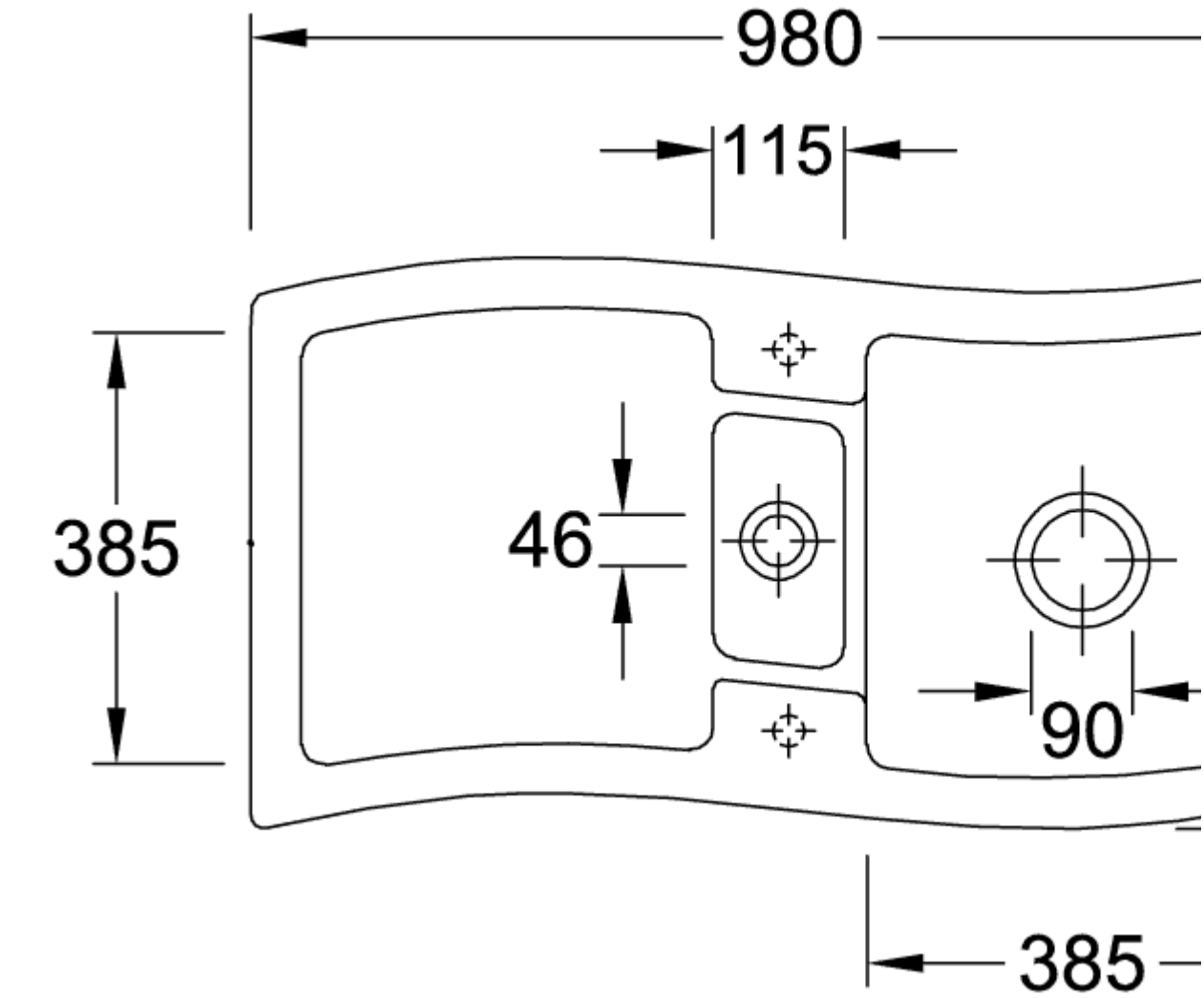
980
115
385
46
90
385

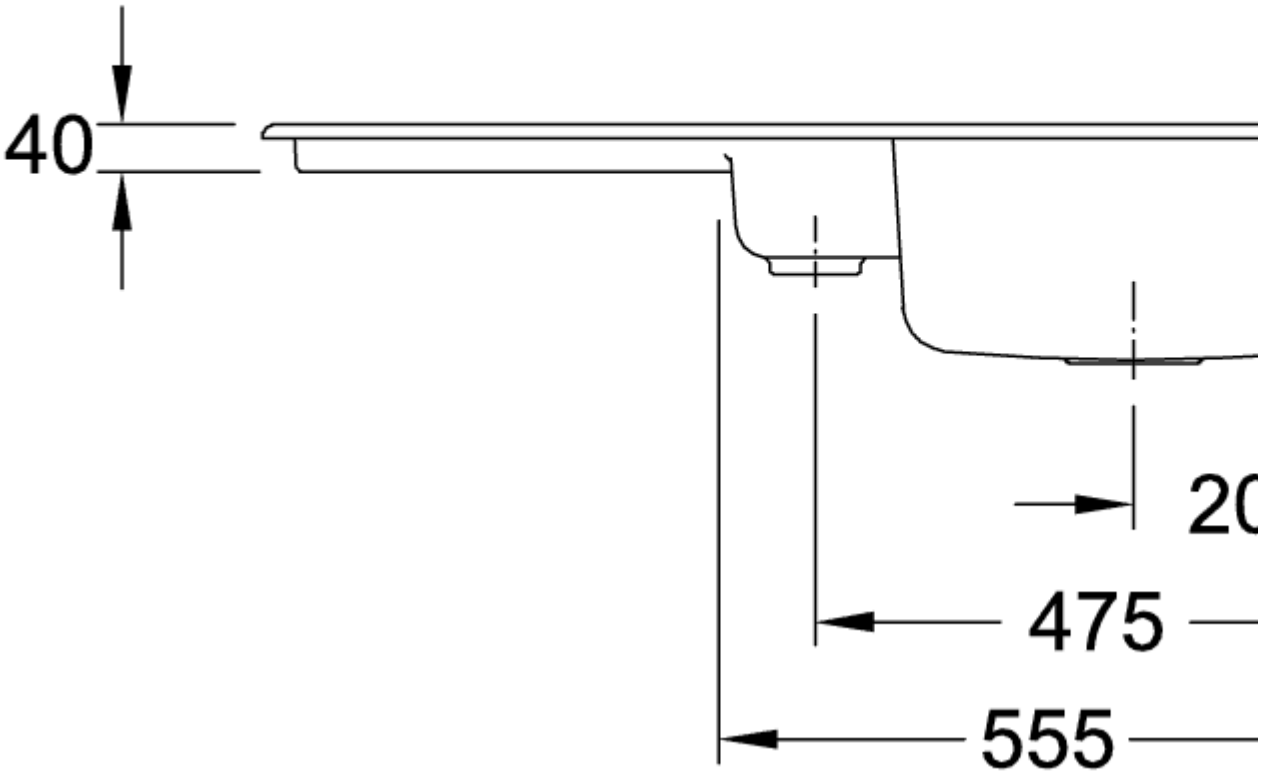
40
20
475
555
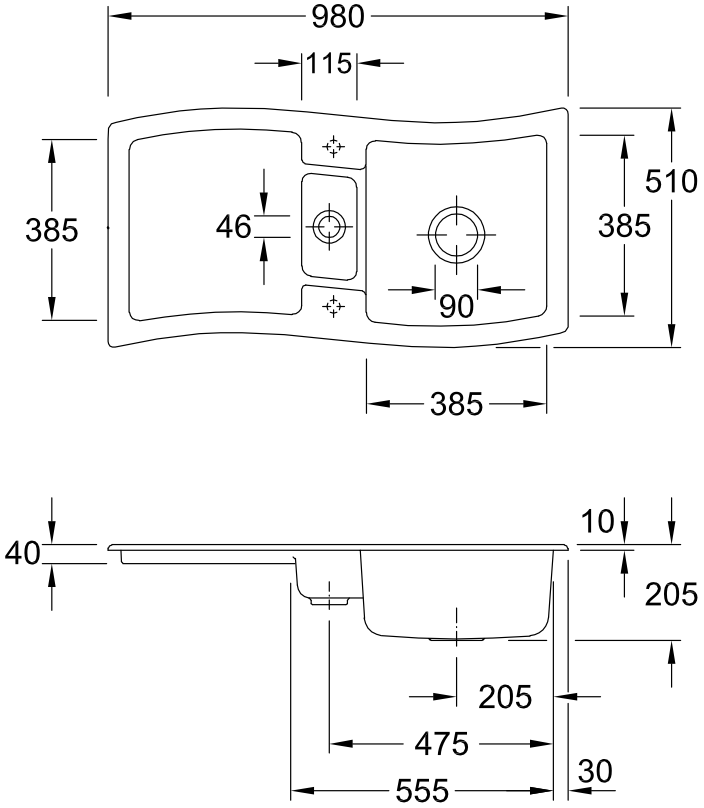
67160125