CONDOR 50 EINBAUSPÜLE RECHTECK

PRODUKTINFORMATION

Artikeltitel	Villeroy & Boch Condor 50 Einbauspüle, inklusive Resteschale, Ablaufgarnitur mit Handbetätigung, aus Keramik, 860 x 510 mm, Almond CeramicPlus
Artikelnummer	673201AM
Montage / Montagetyp	Aufliegender Einbau
Montage-Hinweise	minimale Unterschrankbreite 50 cm
Lieferumfang	1 x Spüle , 1 x Ablaufgarnitur mit Handbetätigung
Länge in mm	510
Breite in mm	860
Höhe in mm	190
Innentiefe in mm	175
Kollektion	Condor 50
Material	Keramik
Farbbezeichnung der Farbe	Almond CeramicPlus
Anderes Material	Körbchen: Edelstahl Ventilkelch: Edelstahl
Position Hauptbecken	Spülbecken reversibel
Funktion der Ablaufgarnitur	Handbetätigung
Farbbezeichnung	Almond
Andere Farbbezeichnungen	Körbchen: Verchromt, Ventilkelch: Verchromt

TECHNISCHE ZEICHNUNGEN

673201AM

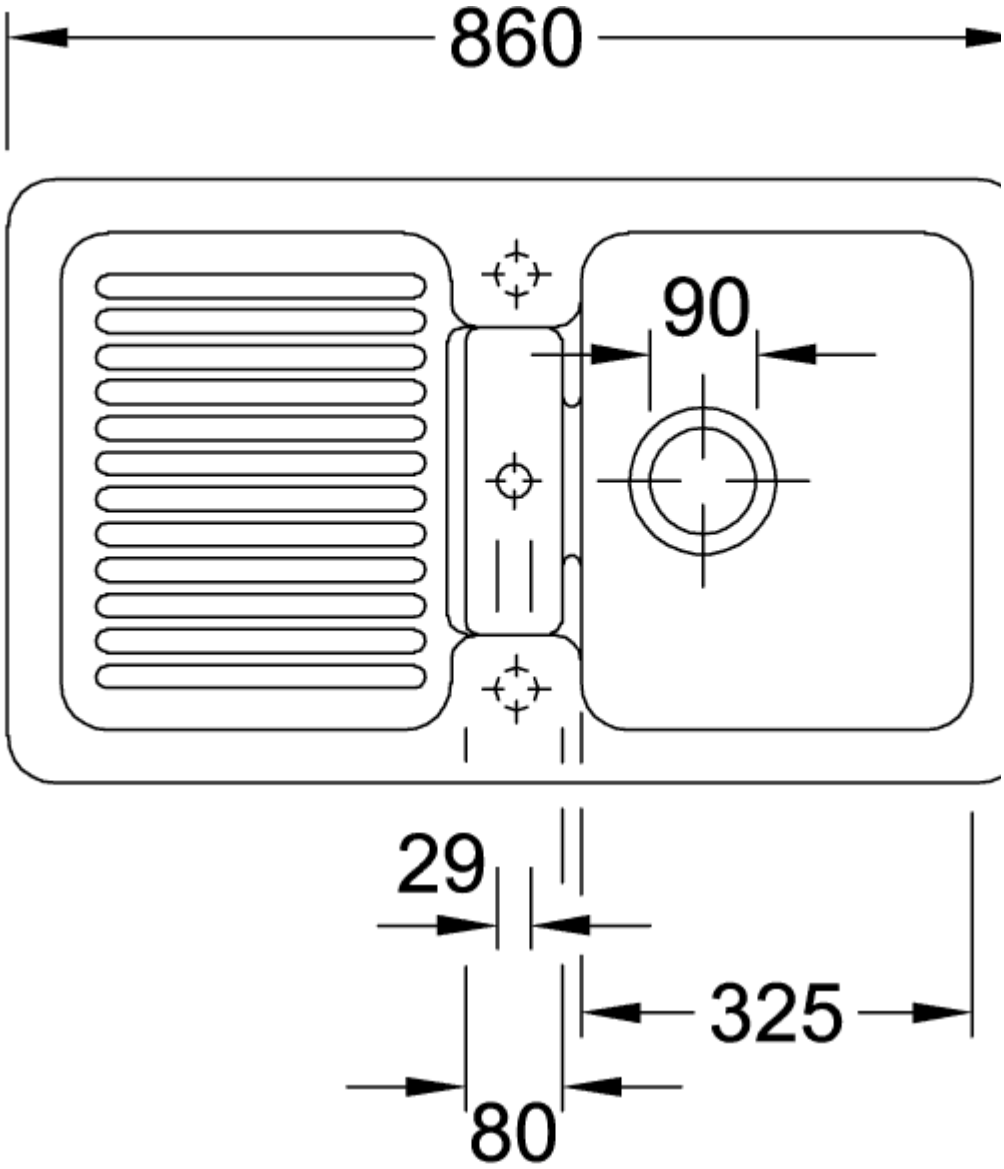
860
90
29
325
80

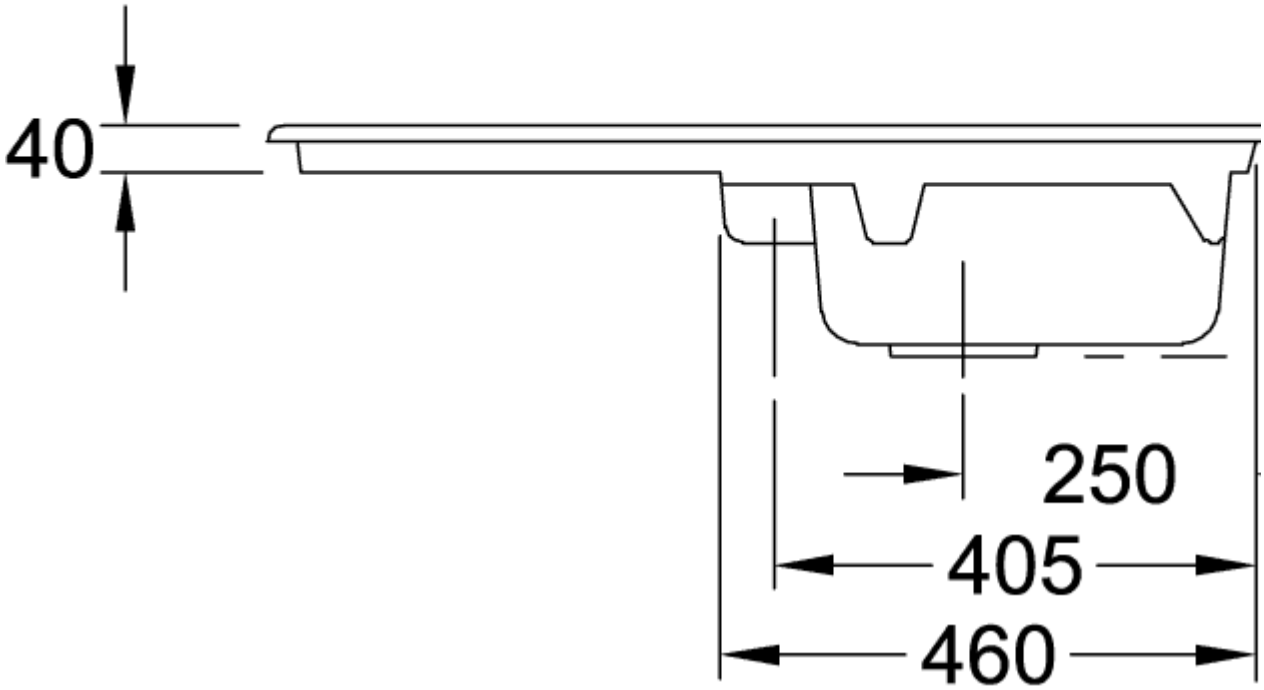
40
250
405
460
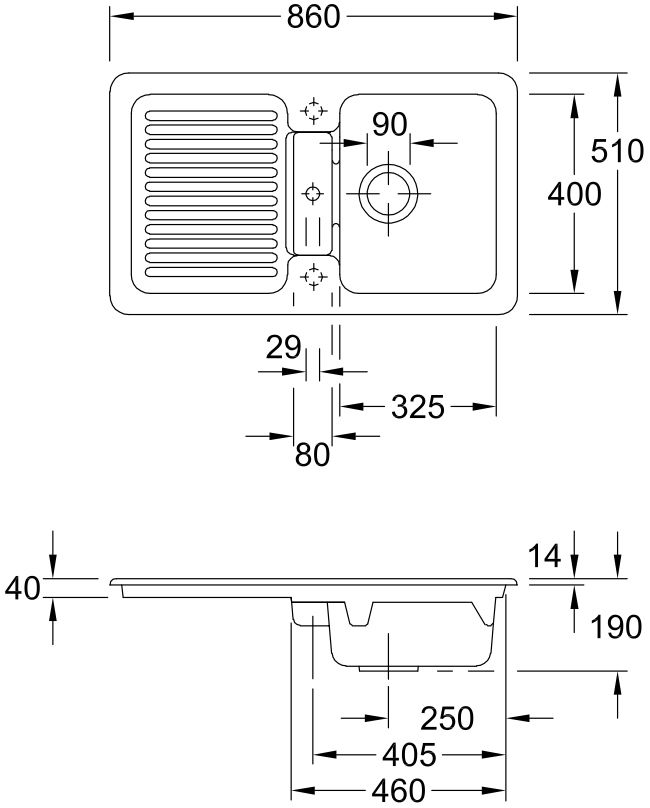
673201AM