SILUET 45 EINBAUSPÜLE RECHTECK

PRODUKTINFORMATION

Artikeltitel	Villeroy & Boch Siluet 45 Einbauspüle, inklusive Ablaufgarnitur mit Handbetätigung, aus TitanCeram, 800 x 510 mm, Stone White CeramicPlus
Artikelnummer	333401RW
Montage / Montagetyp	Aufliegender Einbau
Montage-Hinweise	minimale Unterschrankbreite 45 cm
Lieferumfang	1 x Spüle , 1 x Ablaufgarnitur mit Handbetätigung
Länge in mm	510
Breite in mm	800
Höhe in mm	220
Innentiefe in mm	200
Kollektion	Siluet 45
Material	TitanCeram
Farbbezeichnung der Farbe	Stone White CeramicPlus
Anderes Material	Körbchen: Edelstahl Ventilkelch: Edelstahl
Design-Awards	KüchenInnovation des Jahres® 2018
Position Hauptbecken	Spülbecken reversibel
Funktion der Ablaufgarnitur	Handbetätigung
Farbbezeichnung	Stone White
Andere Farbbezeichnungen	Körbchen: Verchromt, Ventilkelch: Verchromt

TECHNISCHE ZEICHNUNGEN

333401RW

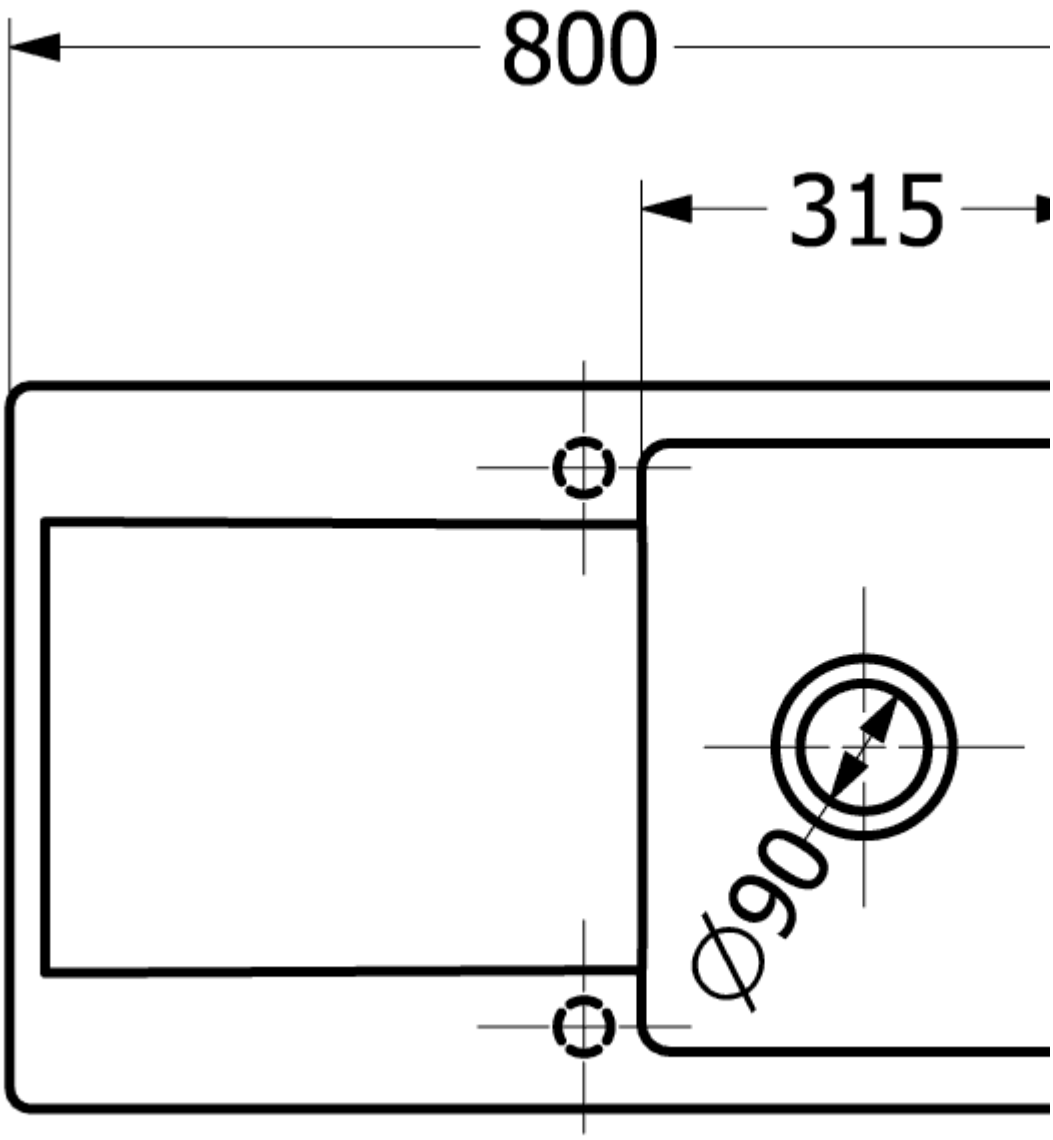
800
315
Ø90

30
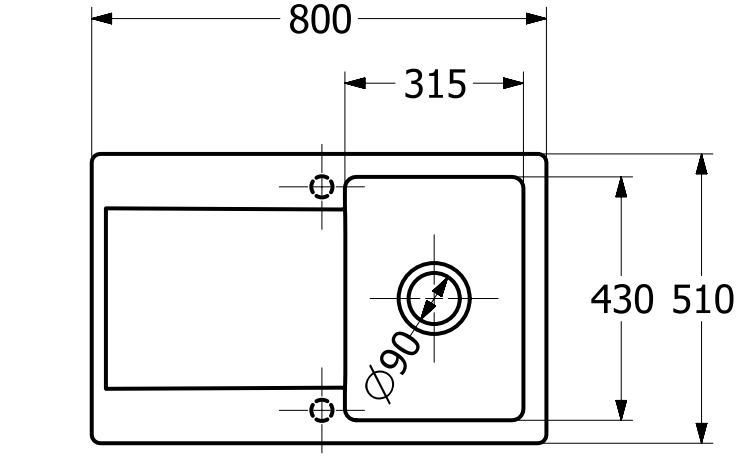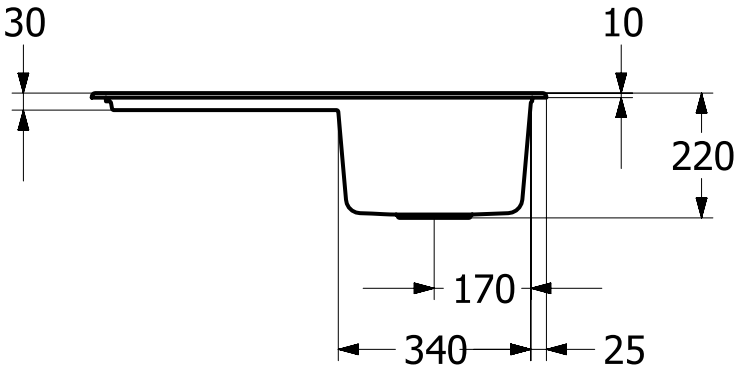
333401RW