SILUET 50 S FLAT FLÄCHENBÜNDIGE SPÜLE RECHTECK

PRODUKTINFORMATION

Artikeltitel	Villeroy & Boch Siluet 50 S flat flächenbündige Spüle, inklusive Ablaufgarnitur mit Excenterbetätigung, aus TitanCeram, 470 x 470 mm, Snow White CeramicPlus
Artikelnummer	33452FKG
Montage / Montagetyp	Flächenbündiger Einbau
Montage-Hinweise	minimale Unterschrankbreite 50 cm
Lieferumfang	1 x Spüle , 1 x Ablaufgarnitur mit Excenterbetätigung 1 x Abdeckkappe, rund
Länge in mm	470
Breite in mm	470
Höhe in mm	220
Innentiefe in mm	200
Kollektion	Siluet 50 S flat
Material	TitanCeram
Farbbezeichnung der Farbe	Snow White CeramicPlus
Anderes Material	Körbchen: Edelstahl Ventilkelch: Edelstahl
Design-Awards	KüchenInnovation des Jahres® 2018
Funktion der Ablaufgarnitur	Excenterbetätigung
Farbbezeichnung	Snow White
Andere Farbbezeichnungen	Körbchen: Verchromt, Ventilkelch: Verchromt

TECHNISCHE ZEICHNUNGEN

33452FKG

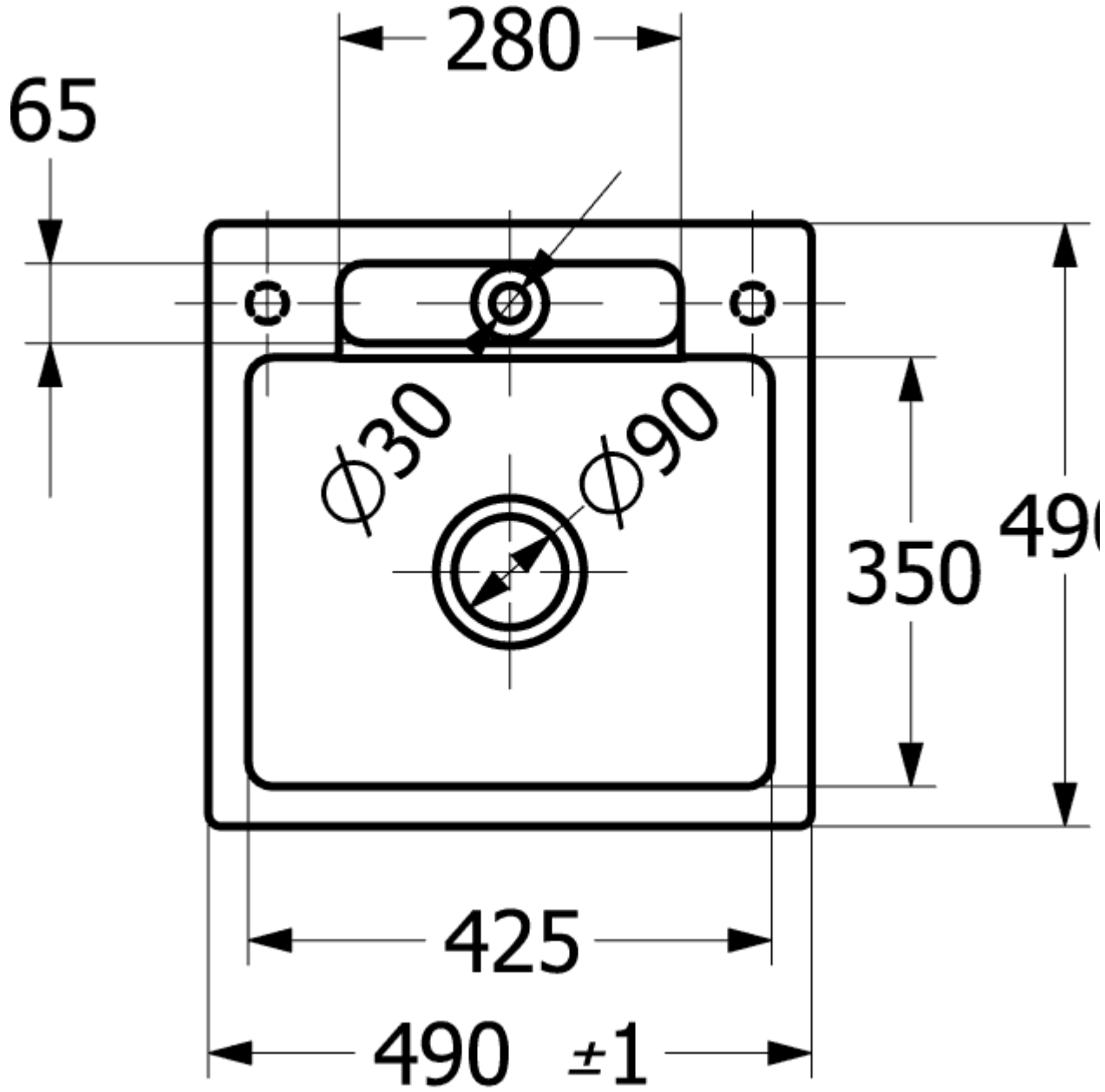
280
65
Ø30
Ø90
350
425
490 ±1

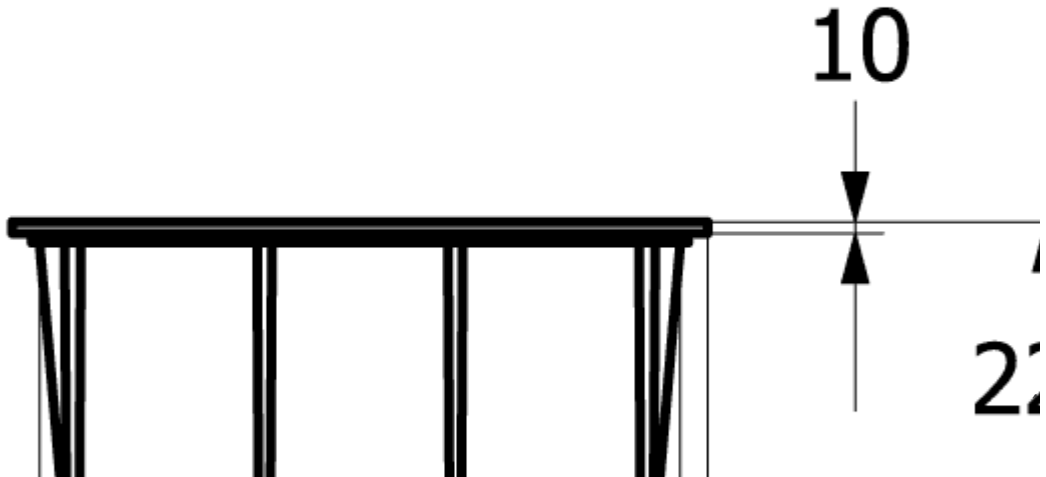
10
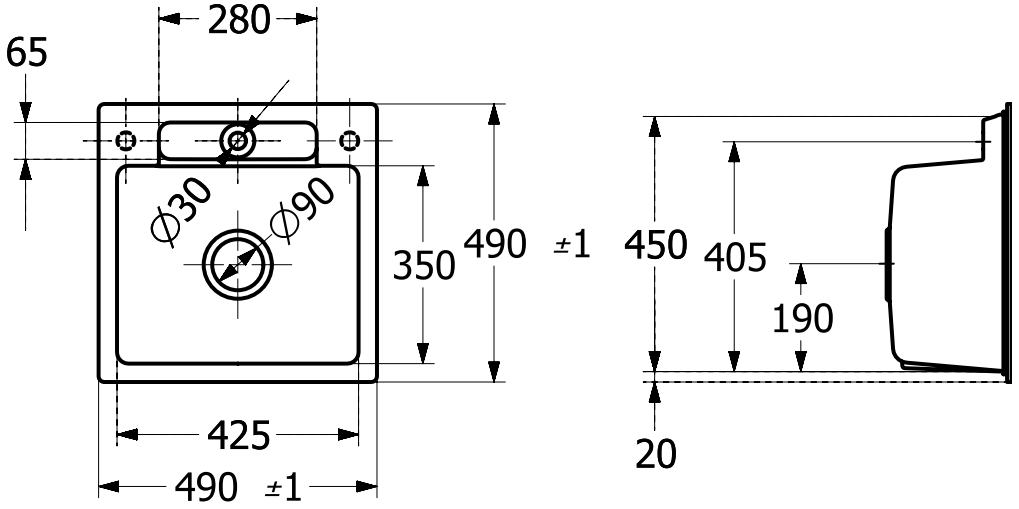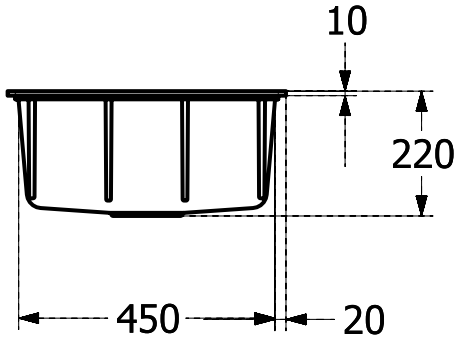
33452FKG