ARCHITECTURA 60 XR EINBAUSPÜLE RECHTECK

PRODUKTINFORMATION

Artikeltitel	Villeroy & Boch Architectura 60 XR Einbauspüle, inklusive Ablaufgarnitur mit Excenterbetätigung, aus Keramik, 1000 x 510 mm, Stone White CeramicPlus
Artikelnummer	336502RW
Montage / Montagetyp	Aufliegender Einbau
Montage-Hinweise	minimale Unterschrankbreite 60 cm
Lieferumfang	1 x Spüle , 1 x Ablaufgarnitur mit Excenterbetätigung 1 x Abdeckkappe, rund
Länge in mm	510
Breite in mm	1000
Höhe in mm	220
Innentiefe in mm	200
Kollektion	Architectura 60 XR
Material	Keramik
Farbbezeichnung der Farbe	Stone White CeramicPlus
Anderes Material	Körbchen: Edelstahl Ventilkelch: Edelstahl
Position Hauptbecken	Spülbecken reversibel
Funktion der Ablaufgarnitur	Excenterbetätigung
Farbbezeichnung	Stone White
Andere Farbbezeichnungen	Körbchen: Verchromt, Ventilkelch: Verchromt

TECHNISCHE ZEICHNUNGEN

336502RW

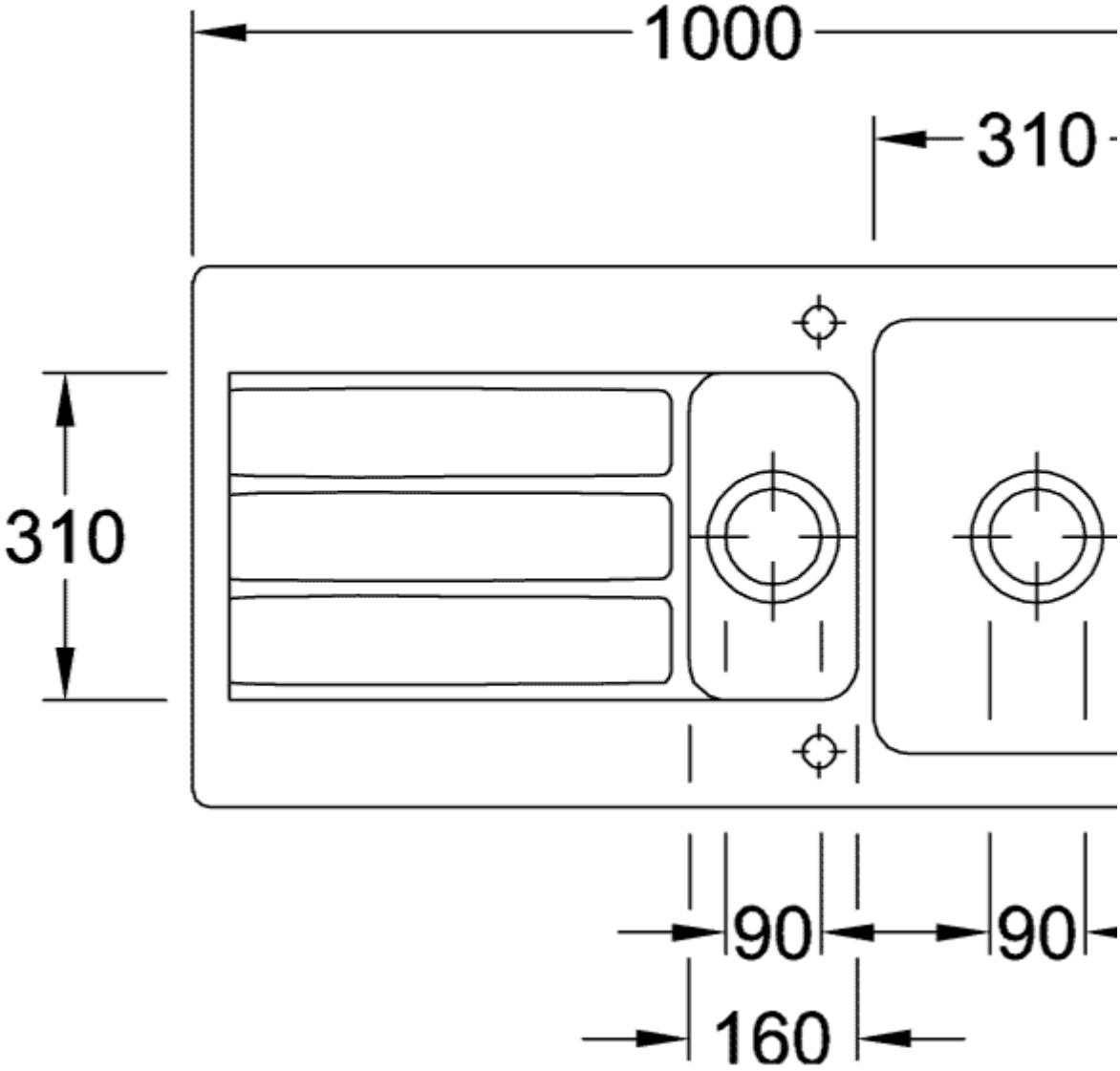
1000
310
310
90
90
160

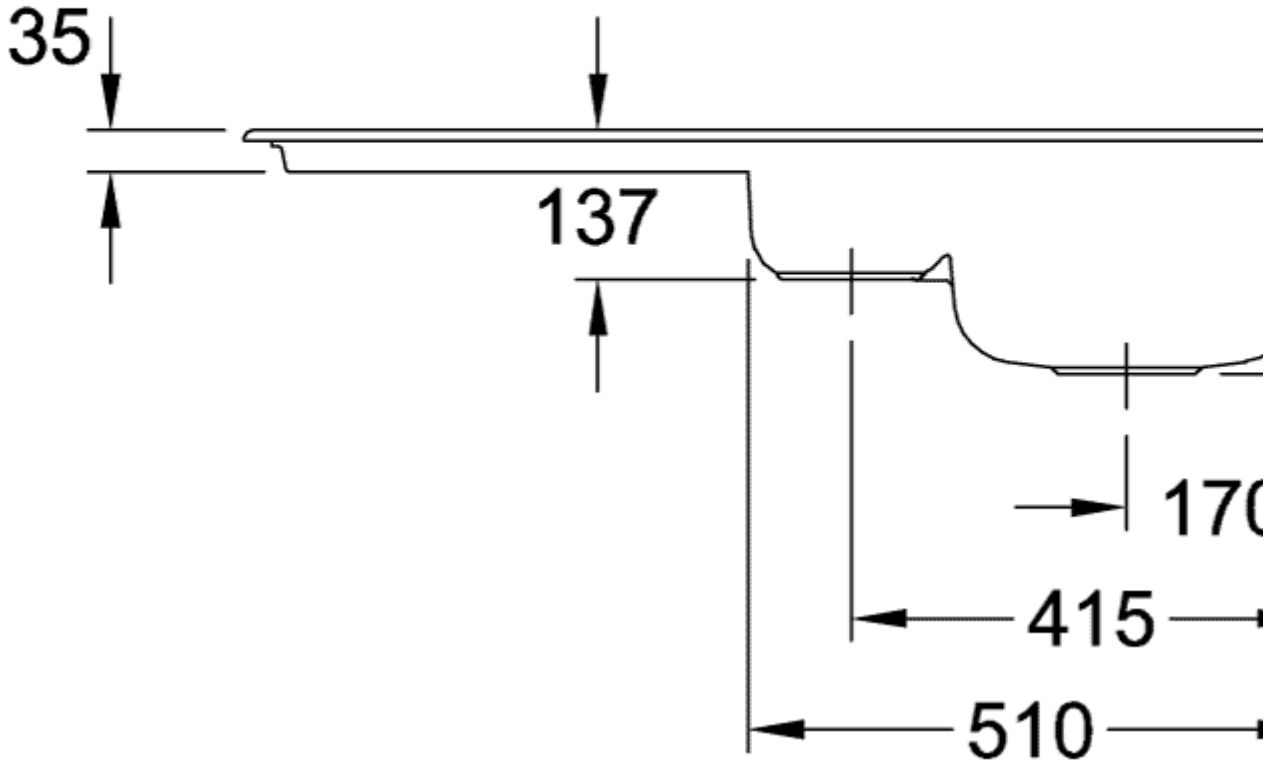
35
137
170
415
510
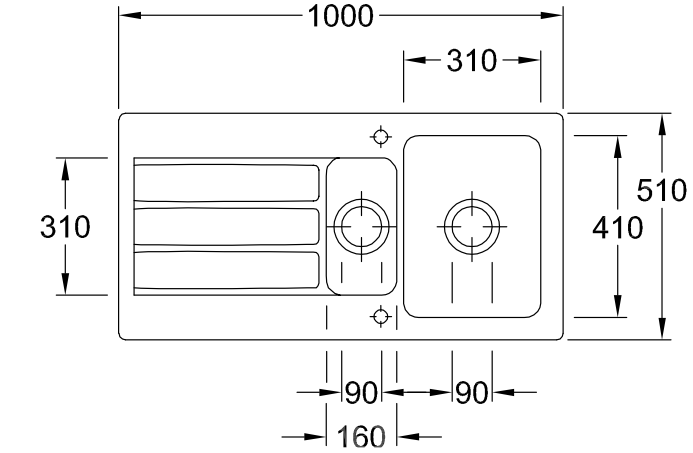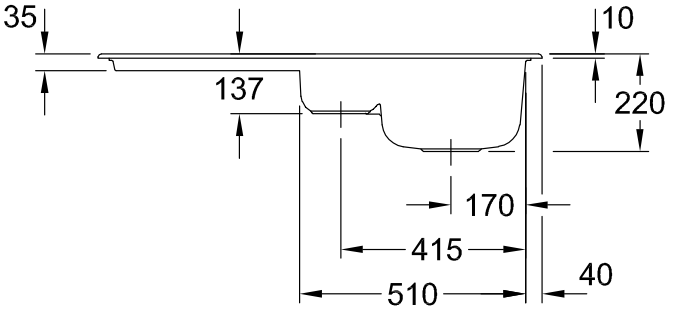
336502RW