SUBWAY 50 FLAT FLÄCHENBÜNDIGE SPÜLE RECHTECK

PRODUKTINFORMATION

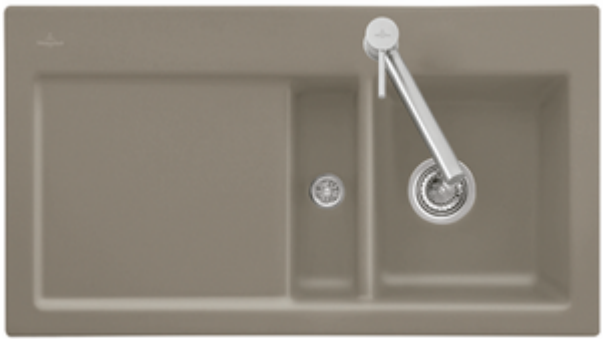

Artikeltitel	Villeroy & Boch Subway 50 flat flächenbündige Spüle, inklusive Ablaufgarnitur mit Handbetätigung, Grani-Creme
Artikelnummer	67131Fi3
Montage / Montagetyp	Flächenbündiger Einbau
Montage-Hinweise	minimale Unterschrankbreite 50 cm, Minimalstärke der Platte bei Platzierung mit Geschirrspüler: mind. 4 cm|für den flächenbündigen Einbau in Natur-/Kunststeinplatten
Lieferumfang	1 x Spüle , 1 x Ablaufgarnitur mit Handbetätigung
Innentiefe in mm	200
Kollektion	Subway 50 flat
Farbbezeichnung der Farbe	Grani-Creme
Position Hauptbecken	Spülbecken rechts
Funktion der Ablaufgarnitur	Handbetätigung

TECHNISCHE ZEICHNUNGEN

67131Fi3

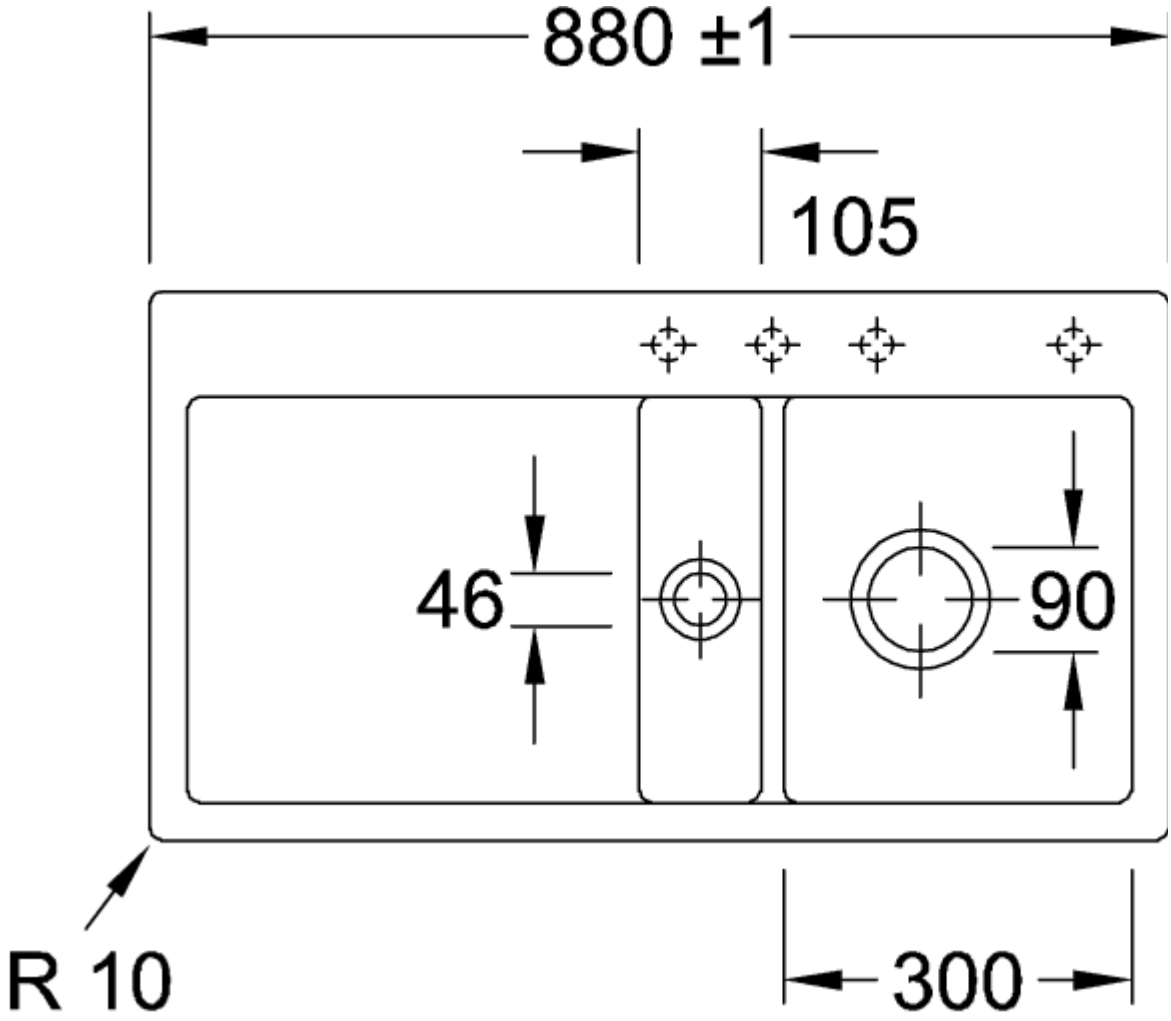
880 ±1
105
46
90
R 10
300

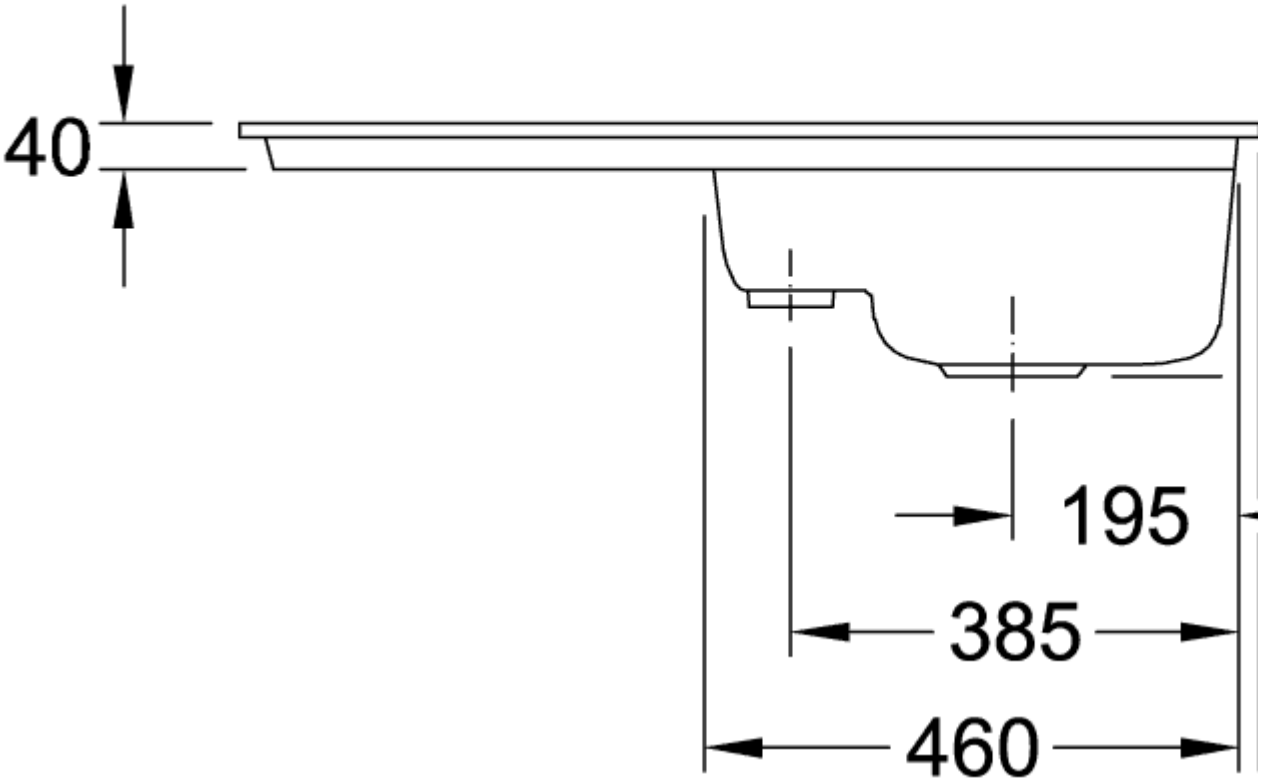
40
195
385
460
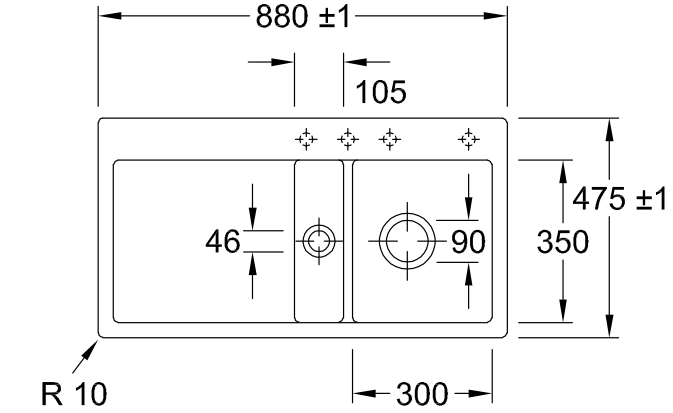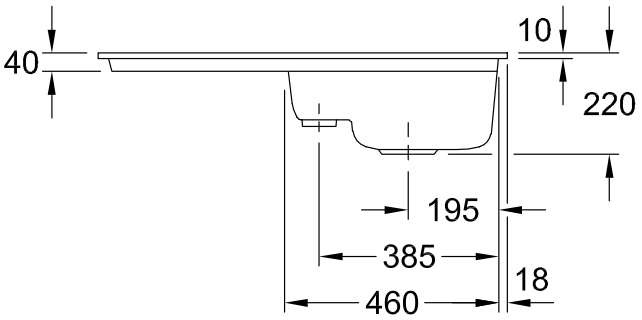
67131Fi3