SILUET 60 FLAT FLÄCHENBÜNDIGE SPÜLE RECHTECK

PRODUKTINFORMATION

Artikeltitel	Villeroy & Boch Siluet 60 flat flächenbündige Spüle, inklusive Ablaufgarnitur mit Excenterbetätigung, aus TitanCeram, 980 x 490 mm, Weiß Alpin CeramicPlus
Artikelnummer	33362FR1
Montage / Montagetyp	Flächenbündiger Einbau
Montage-Hinweise	minimale Unterschrankbreite 60 cm, Minimalstärke der Platte bei Platzierung mit Geschirrspüler: mind. 3 cm|für den flächenbündigen Einbau in Natur-/Kunststeinplatten
Lieferumfang	1 x Spüle , 1 x Ablaufgarnitur mit Excenterbetätigung 1 x Abdeckkappe, rund
Länge in mm	490
Breite in mm	980
Höhe in mm	220
Innentiefe in mm	200
Kollektion	Siluet 60 flat
Material	TitanCeram
Farbbezeichnung der Farbe	Weiß Alpin CeramicPlus
Anderes Material	Körbchen: Edelstahl Ventilkelch: Edelstahl
Design-Awards	KüchenInnovation des Jahres® 2018
Position Hauptbecken	Spülbecken reversibel
Funktion der Ablaufgarnitur	Excenterbetätigung
Farbbezeichnung	Weiß Alpin
Andere Farbbezeichnungen	Körbchen: Verchromt, Ventilkelch: Verchromt

TECHNISCHE ZEICHNUNGEN

33362FR1

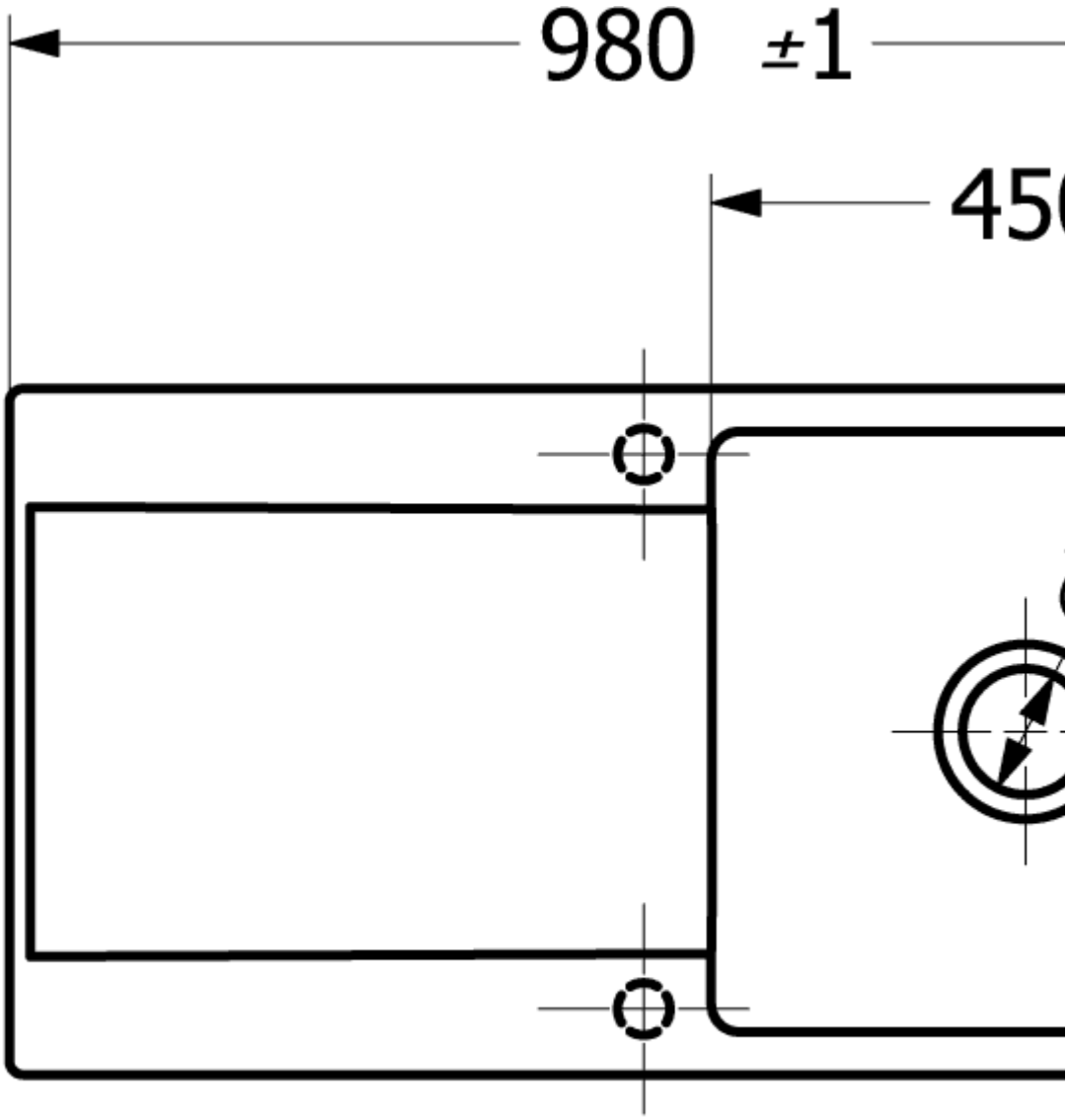
980 ±1
45

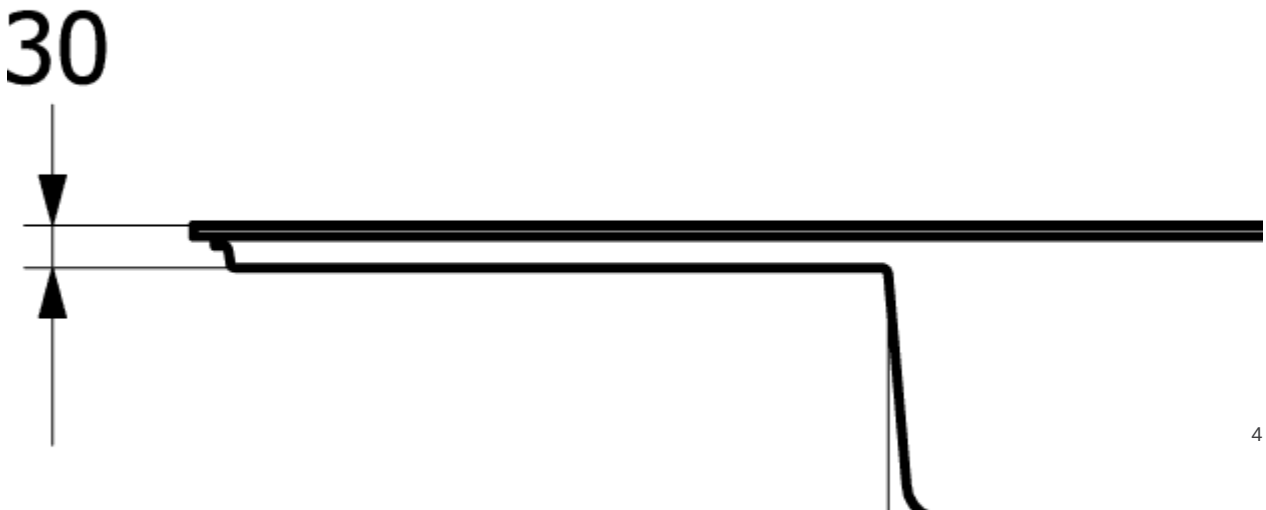
30
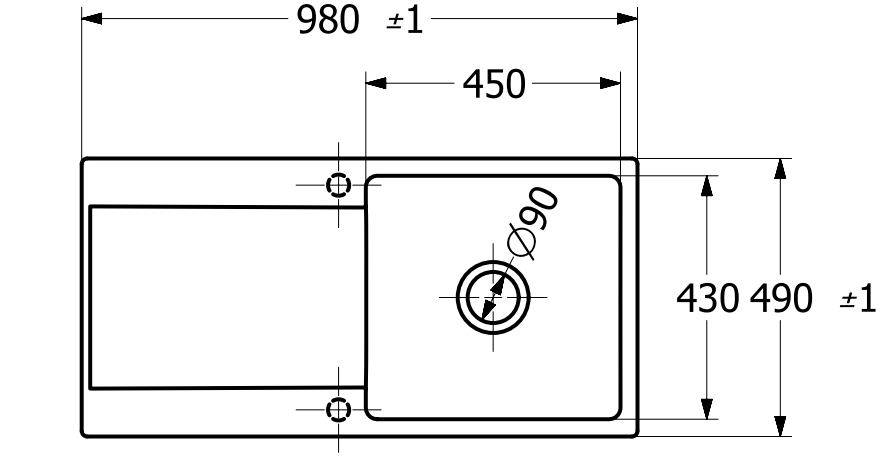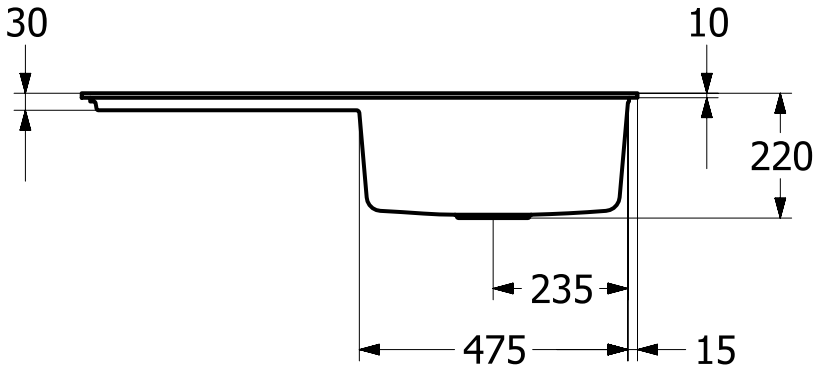
33362FR1