SILUET 60 R EINBAUSPÜLE RECHTECK

PRODUKTINFORMATION

Artikeltitel	Villeroy & Boch Siluet 60 R Einbauspüle, inklusive Ablaufgarnitur mit Excenterbetätigung, aus TitanCeram, 1000 x 510 mm, Weiß Alpin CeramicPlus
Artikelnummer	333702R1
Montage / Montagetyp	Aufliegender Einbau
Montage-Hinweise	minimale Unterschrankbreite 60 cm
Lieferumfang	1 x Spüle , 1 x Ablaufgarnitur mit Excenterbetätigung 1 x Abdeckkappe, rund
Länge in mm	510
Breite in mm	1000
Höhe in mm	220
Innentiefe in mm	200
Kollektion	Siluet 60 R
Material	TitanCeram
Farbbezeichnung der Farbe	Weiß Alpin CeramicPlus
Anderes Material	Körbchen: Edelstahl Ventilkelch: Edelstahl
Position Hauptbecken	Spülbecken reversibel
Funktion der Ablaufgarnitur	Excenterbetätigung
Farbbezeichnung	Weiß Alpin
Andere Farbbezeichnungen	Körbchen: Verchromt, Ventilkelch: Verchromt

TECHNISCHE ZEICHNUNGEN

333702R1

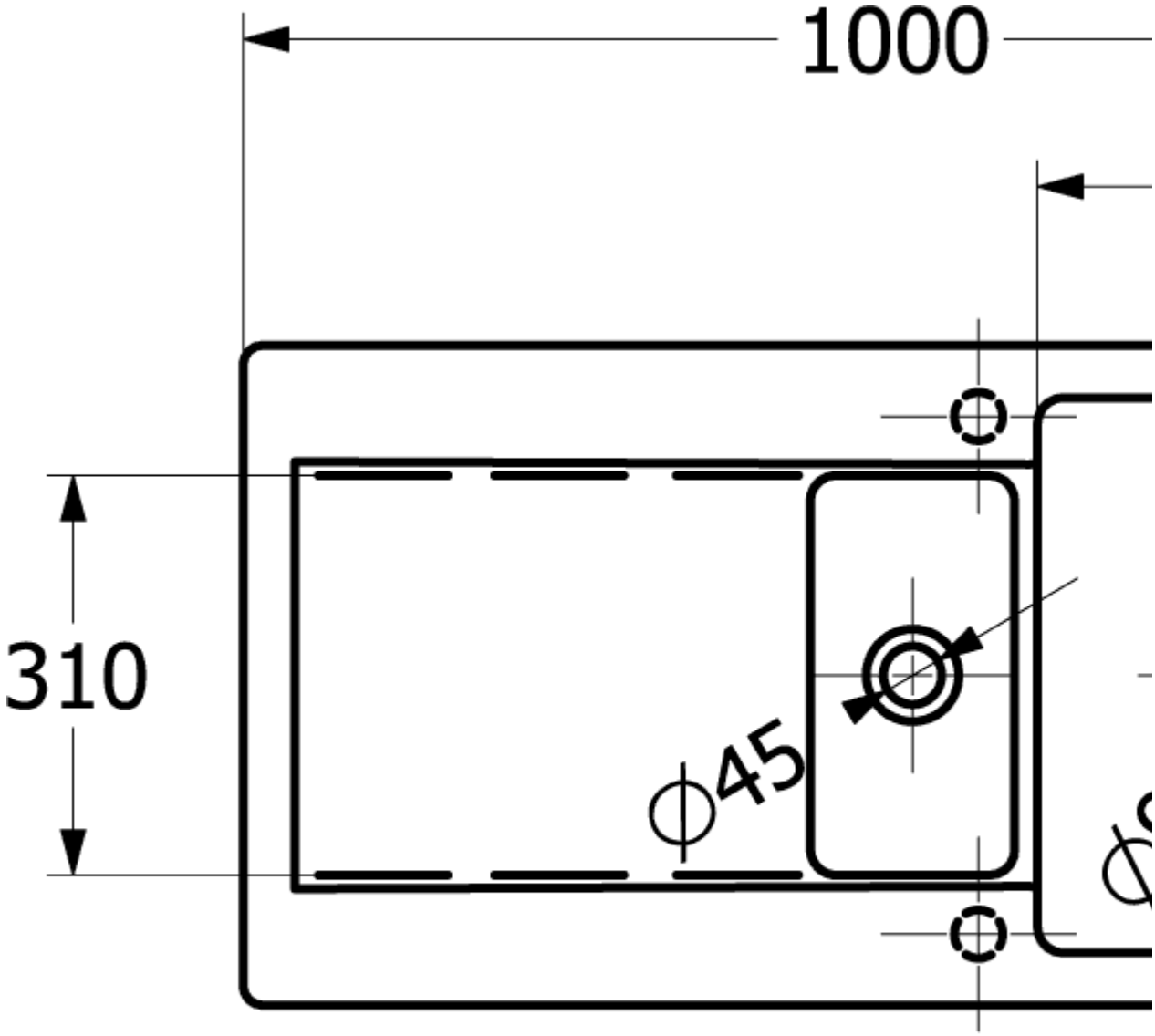
1000
310
ϕ45

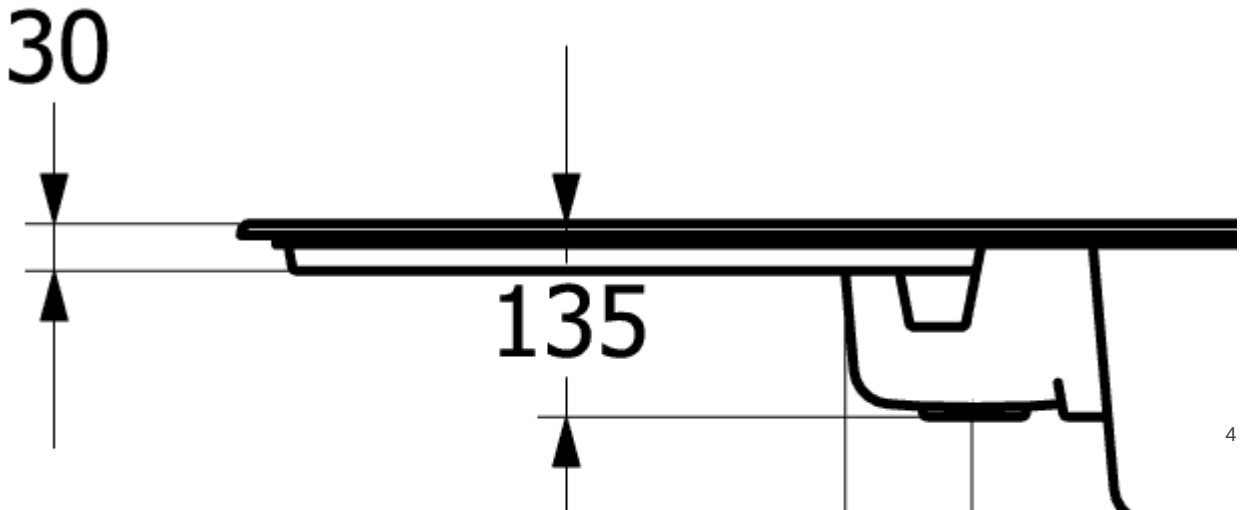
30
135
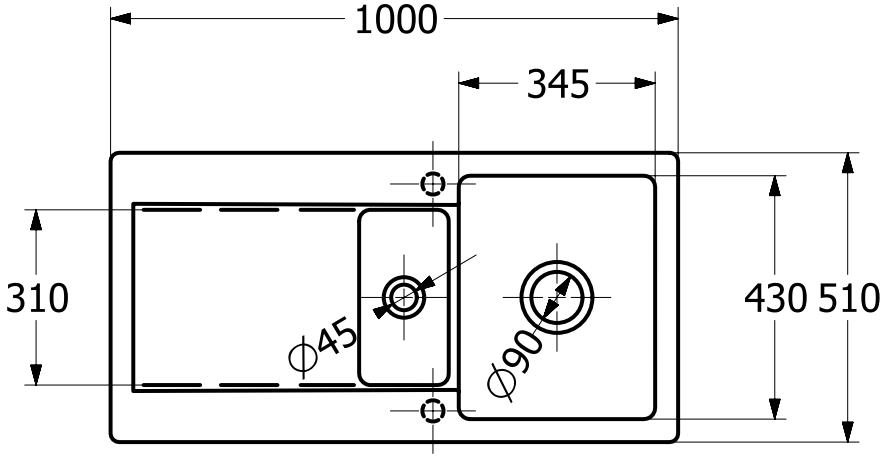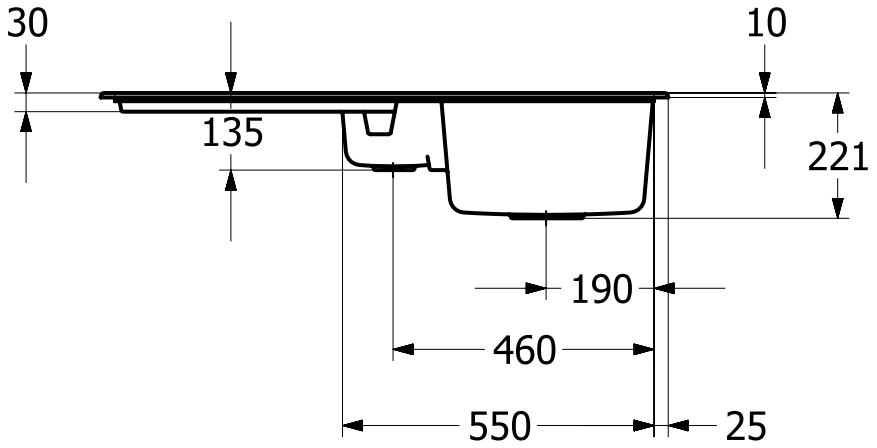
333702R1