MEMENTO 2.0 LAVABOS RECTANGLE

INFORMATION SUR LE PRODUIT

Titre de l'article	Villeroy & Boch Memento 2.0 Lavabos, 500 x 420 x 140 mm, Blanc, sans trop-plein
Code article	4A225101
Montage / Type de montage	montage mural
Contenu de la livraison	1 lavabo
Profondeur en mm	420
Largeur en mm	500
Hauteur en mm	140
Profondeur interne	90
Collection	Memento 2.0
Robinetterie / trou de robinetterie Notes	Une bonde ne pouvant pas être fermée ou bien un ViFlow (trop-plein dissimulé) doit être utilisée sur les modèles non équipés de trop-plein.
Convient pour	Robinetterie 3 trous
Matériel	TitanCeram
Surface	brillant
Désignation de la couleur	Blanc
Avec trop-plein	Non
Forme	Rectangle
Désignation de la couleur	Blanc
Surface antibactérienne (avec AntiBac)	Non
Nettoyage facile des surfaces (CeramicPlus)	Non
Nombre de trous de robinetterie percés	1
Nombre de trous de robinetterie pré-percés	2
Nombre de pools cuves	1

CROQUIS TECHNIQUES

4A225101

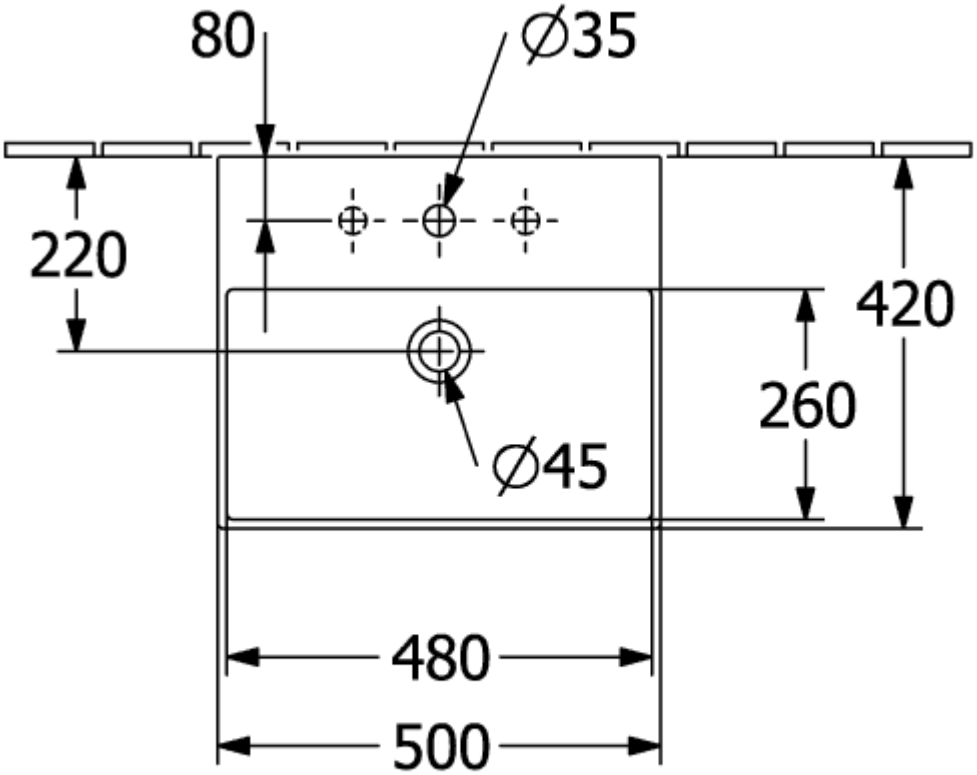
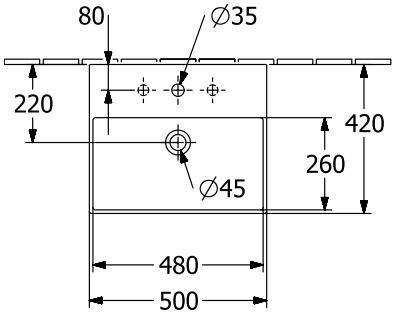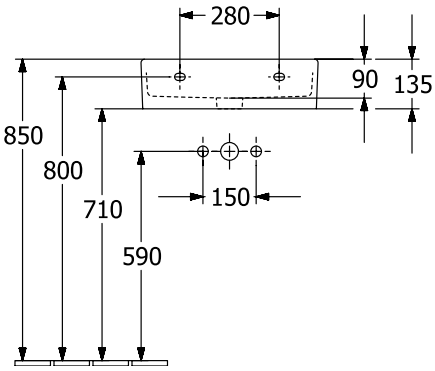
4A225101