MEMENTO 2.0 LAVABOS RECTANGLE

INFORMATION SUR LE PRODUIT

Titre de l'article	Villeroy & Boch Memento 2.0 Lavabos, 1200 x 470 x 150 mm, Blanc, avec trop-plein, meulé
Code article	4A22CK01
Montage / Type de montage	montage mural
Contenu de la livraison	1 lavabo , 1 gabarit de découpe
Profondeur en mm	470
Largeur en mm	1200
Hauteur en mm	150
Profondeur interne	95
Collection	Memento 2.0
Robinetterie / trou de robinetterie Notes	Veuillez ne pas dépasser un débit de 7,5 litres / minute par robinet avec 2 mitigeurs mono commande et bonde excentrique ou avec commande au genou, ainsi qu'une bonde dite « push-open »
Convient pour	deux robinetteries 1 trou, meuble Villeroy & Boch assorti
Matériel	TitanCeram
Surface	brillant
Désignation de la couleur	Blanc
Avec trop-plein	Oui
Forme	Rectangle
Désignation de la couleur	Blanc
Surface antibactérienne (avec AntiBac)	Non
Nettoyage facile des surfaces (CeramicPlus)	Non
Nombre de trous de robinetterie percés	2
Dessous du lavabo	meulé
Nombre de pools cuves	1

CROQUIS TECHNIQUES

4A22CK01

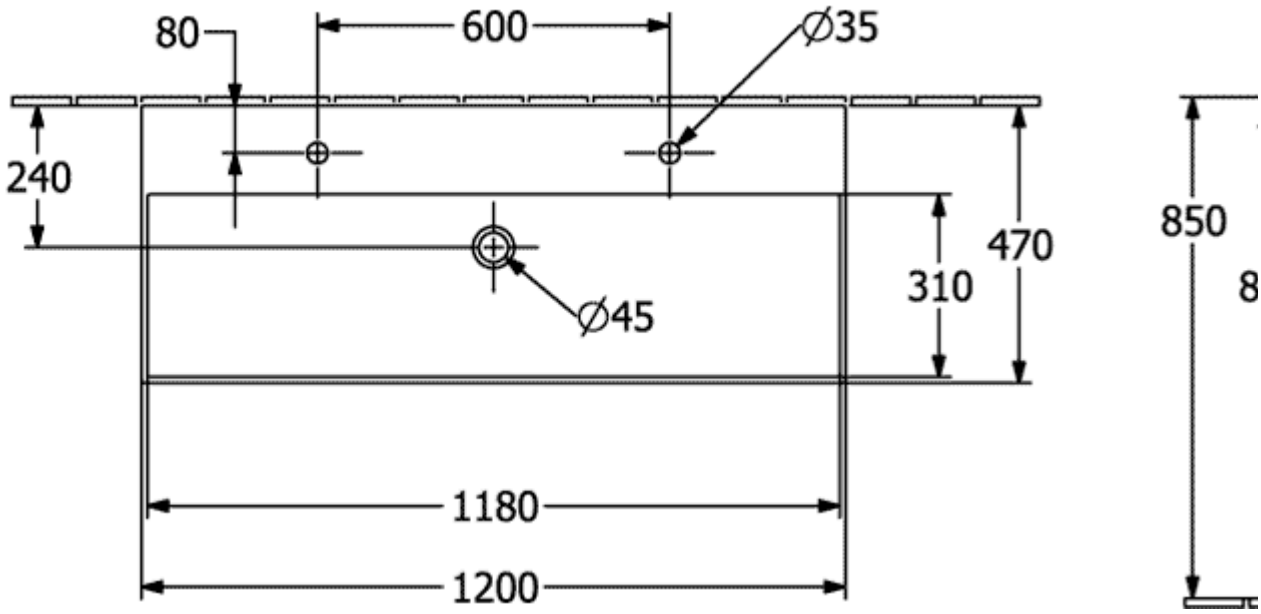
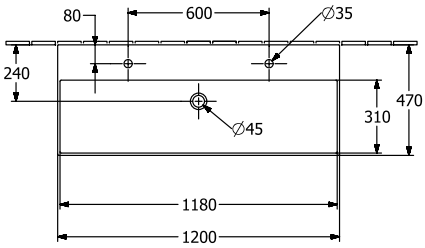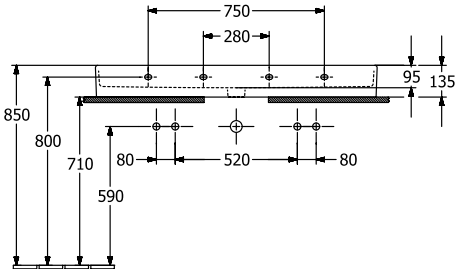
4A22CK01