JOYCE CUVETTE WC SANS BRIDE RECTANGLE

INFORMATION SUR LE PRODUIT

Titre de l'article	Villeroy & Boch Joyce Cuvette WC sans bride, modèle suspendu, avec AntiBac, Blanc AntiBac
Code article	5607R0T1
Montage / Type de montage	montage mural
Instructions de montage	ne convient pas pour fonctionnement avec un robinet temporisé
Contenu de la livraison	1 cuvette WC sans bride à fond creux , 1 kit de fixation
Profondeur en mm	560
Largeur en mm	338
Hauteur en mm	329
Collection	Joyce
Convient pour	Réservoir de chasse encastré
Technique de rinçage innovante (avec TwistFlush)	Non
Technique de rinçage innovante (avec TwistFlush[e³])	Non
Volume de la chasse d'eau l	3 / 6 l
Suspendu - sur pied	modèle suspendu
Matériel	Céramique sanitaire
Surface	brillant
Désignation de la couleur	Blanc AntiBac
Forme	Rectangle
Désignation de la couleur	Blanc
Surface antibactérienne (avec AntiBac)	Oui
Nettoyage facile des surfaces (CeramicPlus)	Non
Sans bride (DirectFlush)	Oui
Type de chasse d'eau	Cuvette à fond creux
Solution fraîche intégrée (avec ViFresh)	Non
Sortie / évacuation	sortie horizontale

CROQUIS TECHNIQUES

5607R0T1

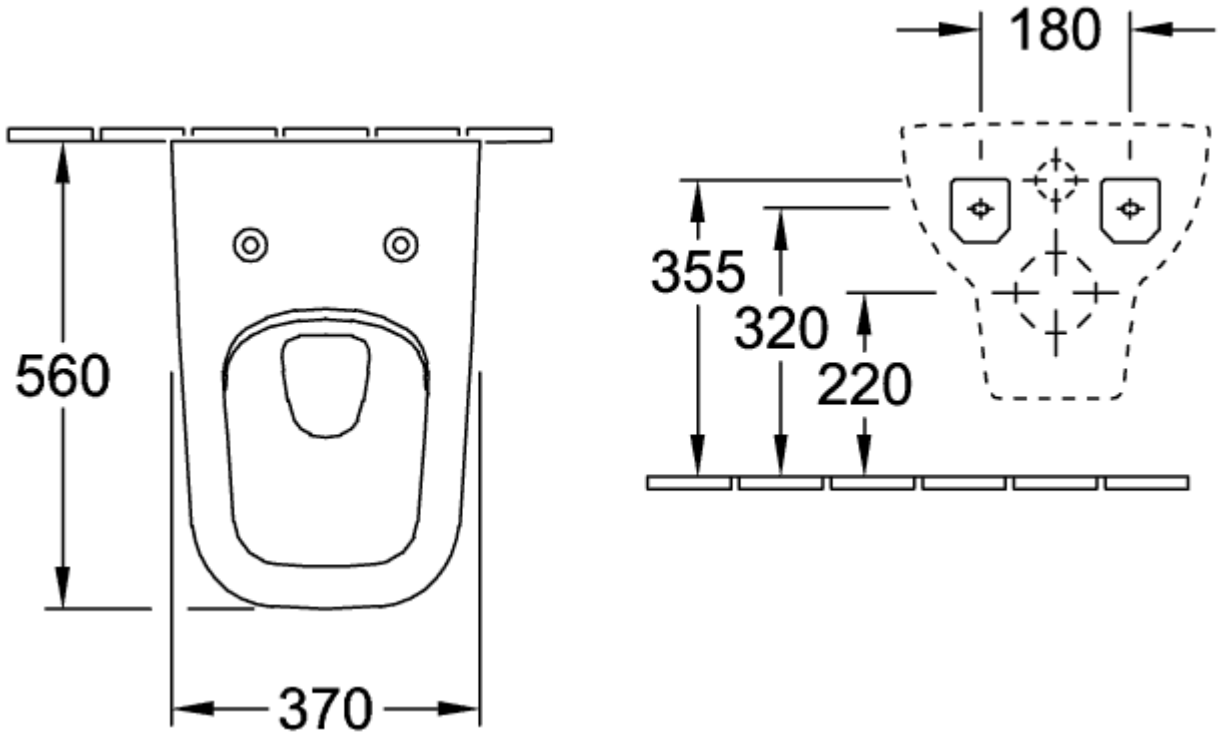
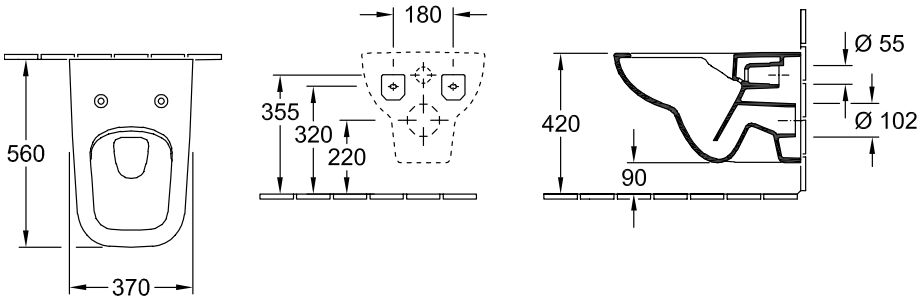
5607R0T1