ARCHITECTURA CUVETTE WC SANS BRIDE OVALE

INFORMATION SUR LE PRODUIT

Titre de l'article	Villeroy & Boch Architectura Cuvette WC sans bride, modèle suspendu, avec AntiBac, Blanc AntiBac CeramicPlus
Code article	5684R0T2
Montage / Type de montage	montage mural
Instructions de montage	ne convient pas pour fonctionnement avec un robinet temporisé
Contenu de la livraison	1 cuvette WC sans bride à fond creux
Profondeur en mm	530
Largeur en mm	370
Hauteur en mm	325
Collection	Architectura
Convient pour	Réservoir de chasse encastré
Technique de rinçage innovante (avec TwistFlush)	Non
Volume de la chasse d'eau l	3 / 4,5 l
Suspendu - sur pied	modèle suspendu
Matériel	Céramique sanitaire
Surface	brillant
Désignation de la couleur	Blanc AntiBac CeramicPlus
Prix de design	Universal Design Consumer Favorite 2014
Forme	Ovale
Désignation de la couleur	Blanc
Surface antibactérienne (avec AntiBac)	Oui
Nettoyage facile des surfaces (CeramicPlus)	Oui
Sans bride (DirectFlush)	Oui
Type de chasse d'eau	Cuvette à fond creux
Solution fraîche intégrée (avec ViFresh)	Non
Sortie / évacuation	sortie horizontale

CROQUIS TECHNIQUES

5684R0T2

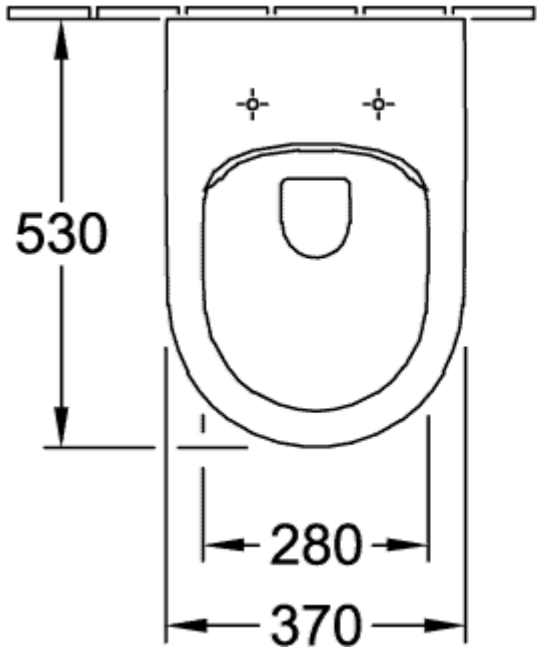

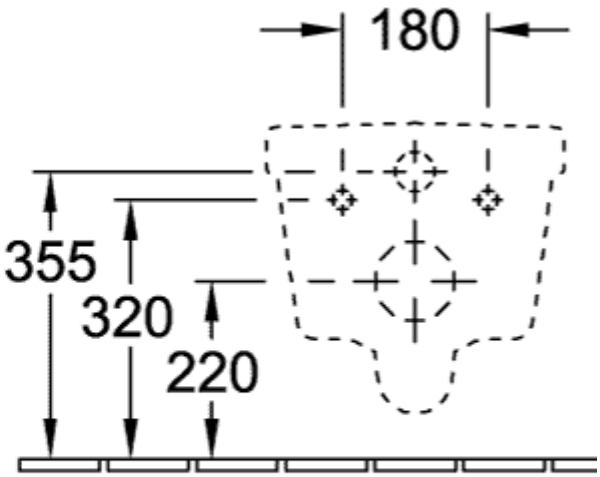
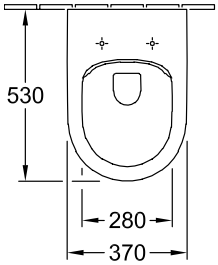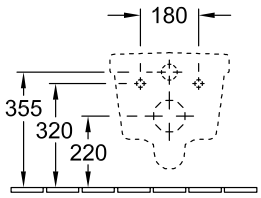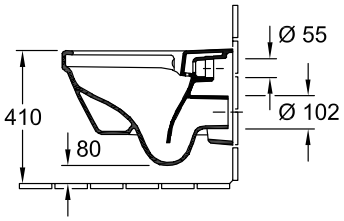
5684R0T2