O.NOVO LAVE-MAINS D'ANGLE QUART DE CERCLE

INFORMATION SUR LE PRODUIT

Titre de l'article	Villeroy & Boch O.novo Lave-mains d'angle, 400 x 320 x 145 mm, Blanc, sans trop-plein, non meulé
Code article	73103301
Montage / Type de montage	montage en angle
Contenu de la livraison	1 lave-mains d’angle
Profondeur en mm	320
Largeur en mm	400
Hauteur en mm	145
Profondeur interne	85
Collection	O.novo
Convient pour	Robinetterie 1 trou
Matériel	Céramique sanitaire
Surface	brillant
Désignation de la couleur	Blanc
Avec trop-plein	Non
Forme	Quart de cercle
Désignation de la couleur	Blanc
Surface antibactérienne (avec AntiBac)	Non
Nettoyage facile des surfaces (CeramicPlus)	Non
Nombre de trous de robinetterie percés	1
Dessous du lavabo	non meulé
Nombre de pools cuves	1

CROQUIS TECHNIQUES

73103301

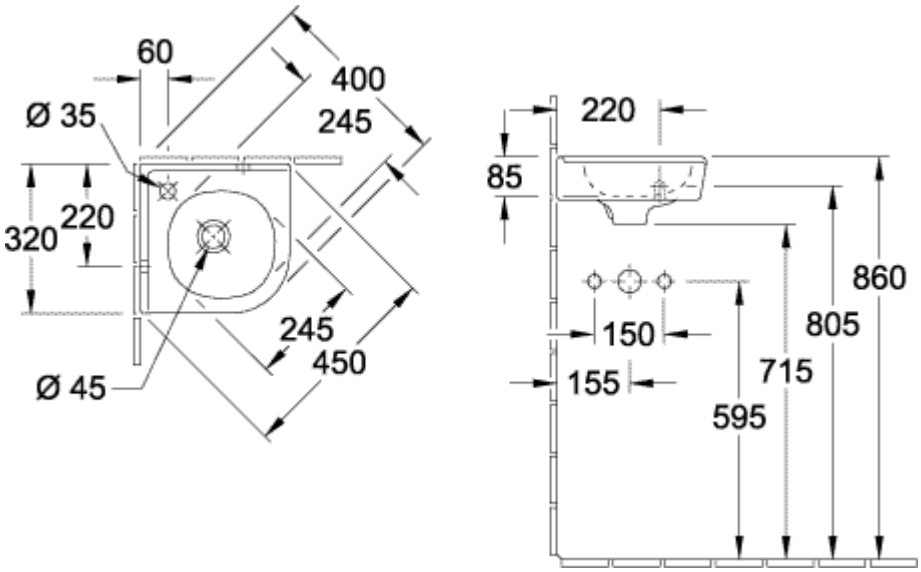
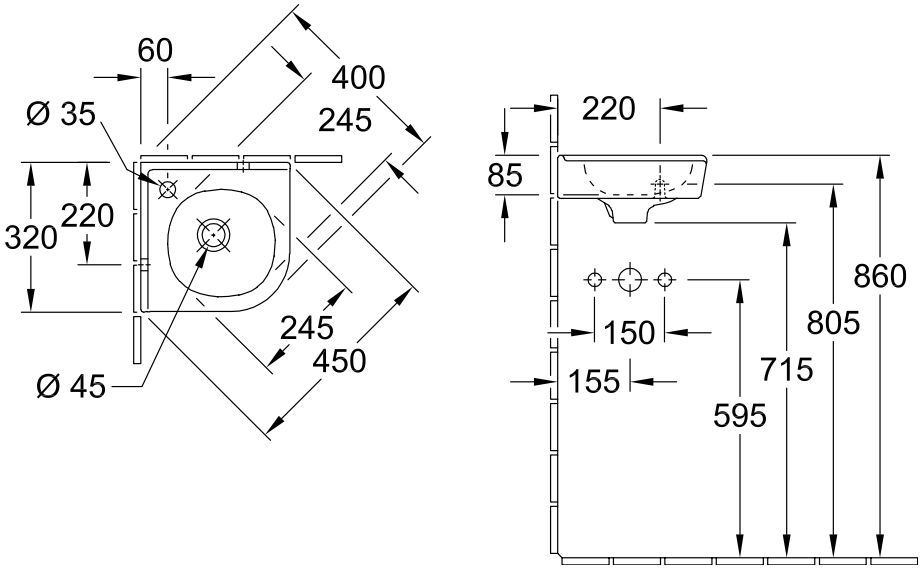
73103301