HOMMAGE MIROIR RECTANGLE

INFORMATION SUR LE PRODUIT

Titre de l'article	Villeroy & Boch Hommage Miroir, 557 x 740 x 37 mm
Code article	85650000
Montage / Type de montage	montage mural
Contenu de la livraison	1 miroir , 1 kit de fixation
Profondeur en mm	37
Largeur en mm	557
Hauteur en mm	740
Collection	Hommage
Matériau de la façade	Verre
Finition de la façade	verre réfléchissant
Matériau du corps	Bois massif
Forme	Rectangle
Avec éclairage	Non
Compatible domotique	Non

CROQUIS TECHNIQUES

85650000

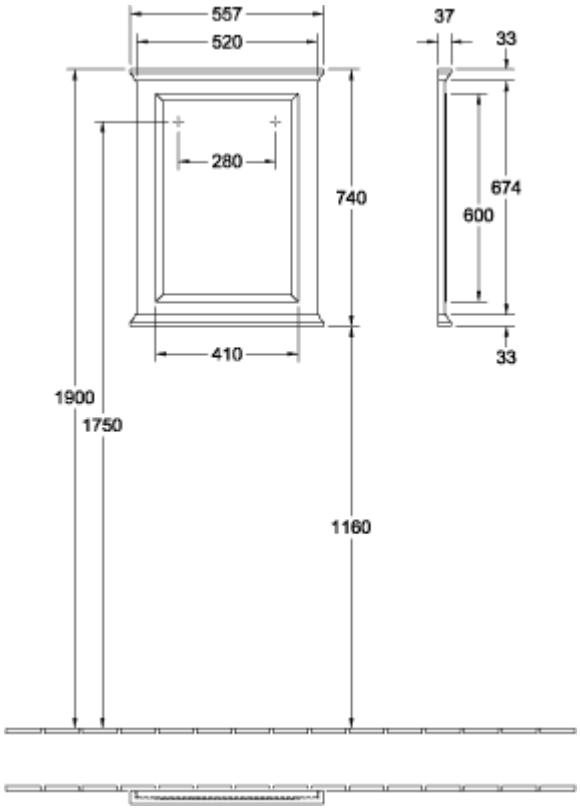
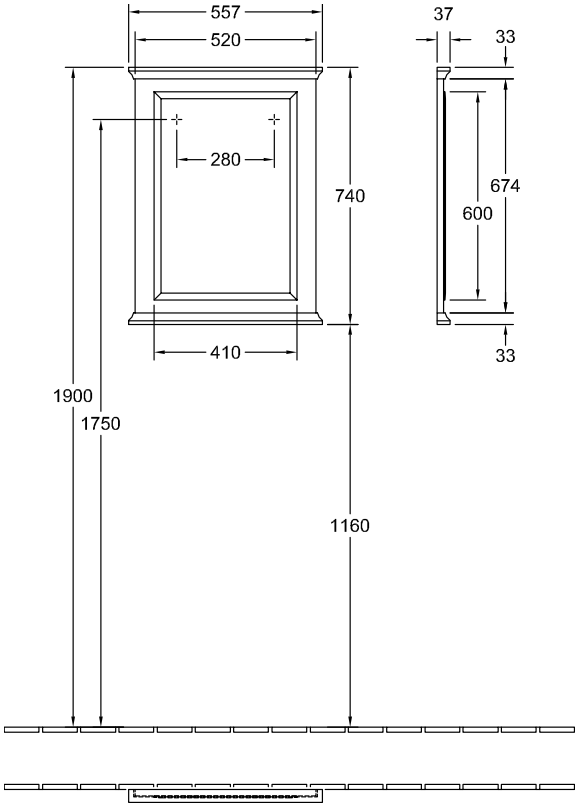
85650000