SUBWAY 2.0 MEUBLE SOUS PLAN RECTANGULAIRE

INFORMATION SUR LE PRODUIT

Titre de l'article	Villeroy & Boch Subway 2.0 Meuble sous plan, 2 tiroirs sur rails, 587 x 590 x 454 mm, Black Matt Lacquer
Code article	A90900PD
Montage / Type de montage	montage mural
Type d'ouverture	2 tiroirs sur rails
Équipement	1 boîte de rangement L , 2 tiroirs sur rails
Contenu de la livraison	1 meuble sous plan , 1 kit de fixation
Position de l'évier	lavabo au milieu
Profondeur en mm	454
Largeur en mm	587
Hauteur en mm	590
Collection	Subway 2.0
Convient pour	sélection de lavabos
Fonction	avec fermeture amortie SoftClosing
Matériau de la façade	MDF
Finition de la façade	laque
Matériau du corps	MDF
Finition du corps	laque
Autre matériau	Poignée: Plastique
Autres finitions	Poignée: laque, mat
Forme	Rectangulaire
Désignation de la couleur	Black Matt Lacquer
Autres désignations des couleurs	Poignée: argentée mate
Avec éclairage	Non
Compatible domotique	Non

CROQUIS TECHNIQUES

A90900PD

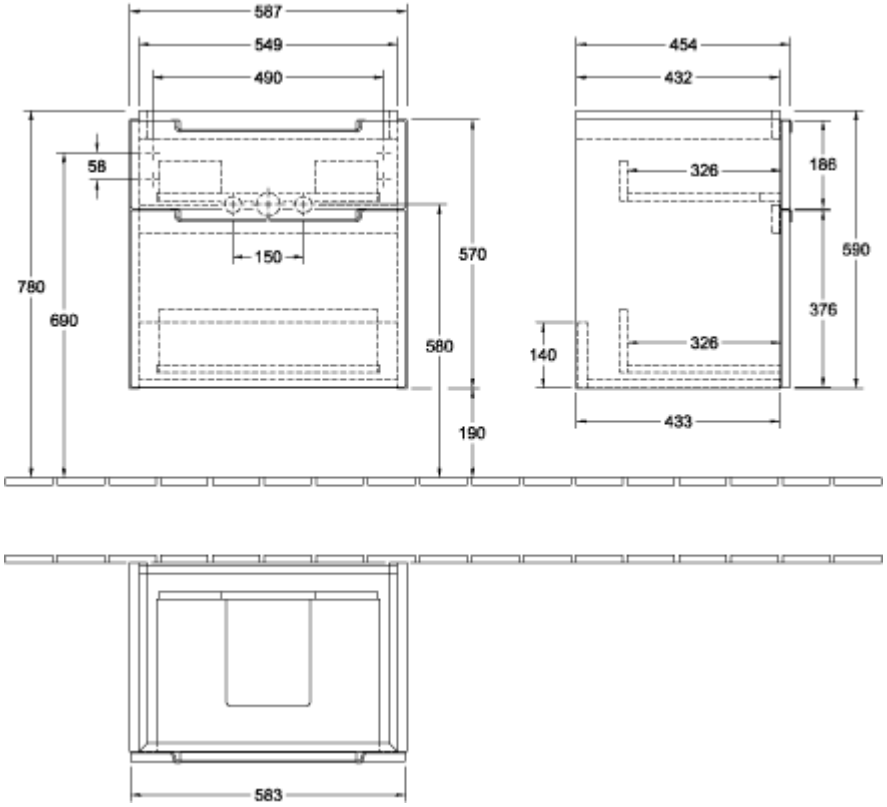

A90900PD

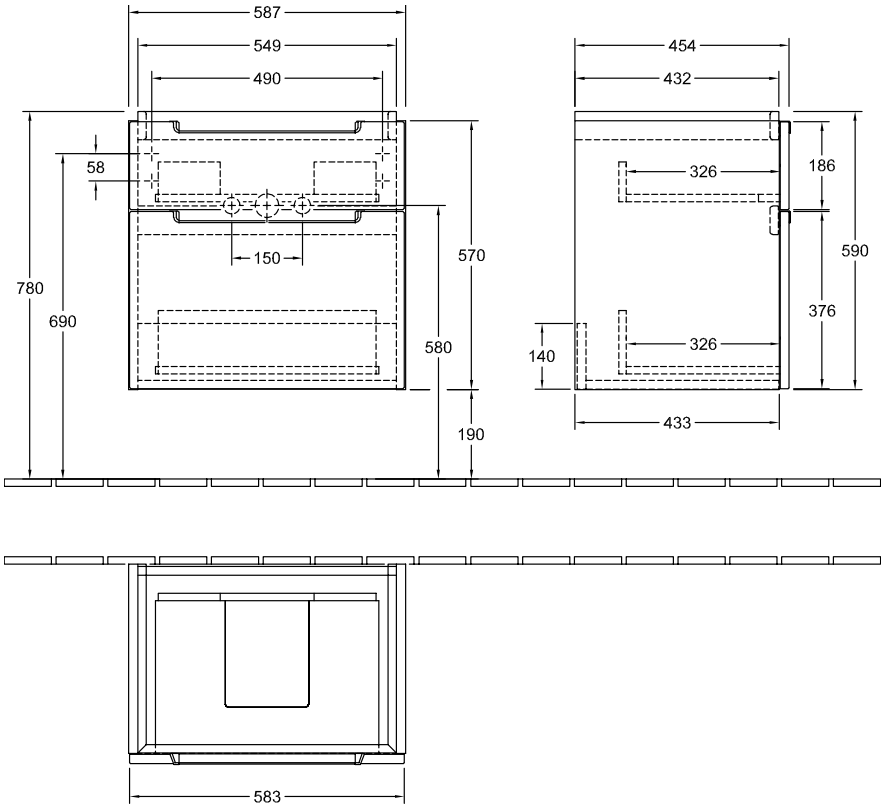
587
549
490
58
150
780
690
570
580
190
454
432
326
186
590
376
326
140
433
583